WIR HABEN FAST ALLES

H. J. HINZEN

Inh. K. Hinzen

Düsseldorfer Landstrasse 301
47259 Duisburg (Huckingen)

Postanschrift: Postfach 31 01 31, 47254 Duisburg

Mit mehr als 30-jähriger Erfahrung sorgen wir dafür,
dass Ihr Alfa Romeo auf der Straße bleibt!

ALFA ROMEO ERSATZTEILE
ERSATZTEILVERSAND
KFZ-REPARATUREN

TELEFON (0203) 78 71 51
TELEFAX (0203) 78 72 15
MOBIL 0172 - 24 24 284
E-Mail: hjhinzen@aol.com

www.alfa-hinzen.de

Ersatzteile 105 Baureihe Giulia, Bertone,
Berlina, Rundheck- und Fastback Spider.

Für alle Ersatzteile bitte Preise anfragen!

Soweit verfügbar erhalten Sie bei uns
Original Alfa Romeo Ersatzteile
oder Nachfertigungen für Teile,
die nicht mehr lieferbar sind.

INHALTSVERZEICHNIS:

Allgemeine Geschäftsbedingungen	198 - 200
Anlasser	106
Ansaugbrücke	31
Aschenbecher und Konsolen, Armaturenbretter	185 - 186
Aufkleber, Geschenkartikel, Typenschilder	169 - 172
Außenspiegel	164
Auspuffanlagen, Befestigungen + Dichtungen	40 - 47
Altteile, generalüberholt	8 - 11
Beleuchtung	107 - 117
Benzinschlauch und Massekabel	118
Blechteile, Batteriebefestigung, Steinschlagschutz	122 - 130
Bremsanlage	79 - 97
Club-Seite	167 - 168
Dachhimmel	163
Dichtungen für Scheiben und Türen usw.	154 - 157
Elektr. Ausrüstung	120 - 121
Embleme, Schriftzüge und Befestigungen	175 - 182
Farbcodeaufkleber	166
Frontgrill und Herzen	131 - 133
Gasgestänge, Hangas + Starter	33 - 34
Generator	105
Getriebe	63 - 64
Gummistopfen und Gummidurchführungen	184
Handschuhfach	153
Hardyscheiben	66
Heizgeräte	160 - 161
Heizgeräte	160 - 161
Hinterachse, Radlager	75 - 77
Kardanwelle	66

INHALTSVERZEICHNIS:

Kolben und Buchsen	12
Kofferraum Einzelteile	151 - 153
Kraftstoffpumpe, Tank, Tankdeckel, Kraftstofffilter usw.	27 - 30
Kühler, Befestigung, Deckel, Schläuche, Ausgleichsbehälter	55 - 56
Kupplung	57 - 62
Kurbeltrieb	22 - 24
Lageplan	204
Lenkgestänge	102
Lenkräder und Zubehör	174
Lenkstützen/Scheinwerfer-Kombischalter	101
Lüfter, Keilriemen	53
Luftfilter	35 - 36
Massekabel	118
Motoraufhängung	12
Motorblock	13
Motordichtsätze	19
Motorraum	149 - 151
Oelfilter	49
Oelpumpe	48
Oelwanne	20 - 21
Profile	183
Radkappen	98 - 100
Schalthebelschutz	65
Schaltknauf, Schaltsack usw.	173
Scheibenwischer, Waschanlage	118 - 119
Schrauben, Muttern, Rosetten usw.	190 - 193
Simmeringe auf einen Steich	7
Spider Einzelteile	157 – 158

INHALTSVERZEICHNIS:

Spritzwanddurchführungen	162
Steinschlagschutz	133
Stoßdämpfer, Federn	77 - 79
Stoßstangen vorne und hinten	134 - 137
Tacho- und Drehzahlmesserwelle	164 - 165
Teppich, Gummimatten, Auto-Pyjama, usw.	159
Thermostate	32
Türgriffe, Türöffner, Fensterkurbel usw.	138 - 149
Türen Einzelteile	141 - 200
Ventilsteuerung, Drehzahlmesser, Antriebsritzel	25 - 26
Verdecke	159
Vergaserreparatursätze	36 - 39
Vorderachse, Radlager	67 - 74
Wasserpumpe	50 - 53
Zündanlage, Kontakte, Zündverteiler	103 - 104
Zylinderkurbelgehäuse, Zylinderkopfschrauben, usw.	14 - 18

KENNZEICHEN ZUR MOTORIDENTIFIZIERUNG

Um einen Alfa-Romeo Nord Motor von außen erkennen zu können, gibt es zwei Merkmale:

1. Eingegossenes Zeichen am Zylinderkopf zwischen den Imbusschrauben.

2. Abstand zwischen Wasserpumpe und Zylinderkopf

1. 1300 Abstand fast nicht feststellbar
2. 1600 Abstand ca. 2,5 cm
3. 1750 alte Ausführung Abstand ca. 4,0 cm
4. 1750 neuere Bauart Abstand ca. 4,0 cm
5. 2000 Abstand ca. 4,0 cm

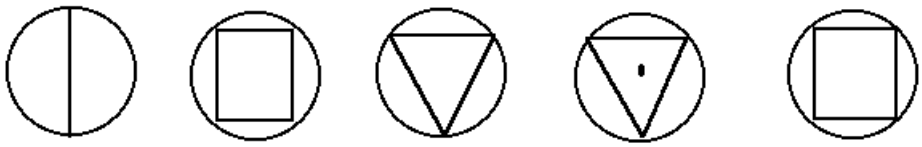

1 2 3 4 5

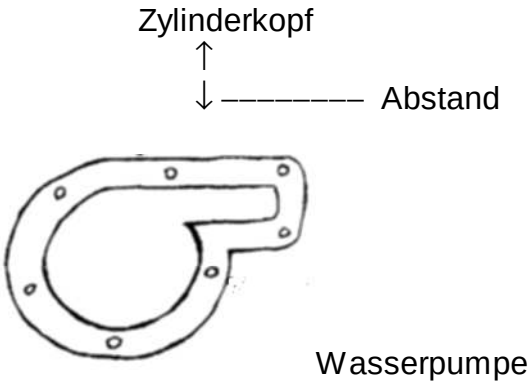

UND HIER ALLE SIMMERINGE AUF EINEN STREICH!

Best. Nr.	Bezeichnung/Typ	
H116.55.01.176.01	Kurbelwelle vorne Bj. 64 - 93	
H105.64.01.177.00	Kurbelwelle hinten Bj. 64 - 89	#
H5.605.67.605	Kurbelwelle hinten Bj. 90 – 93	#
H23.40.34.161D	Getriebe vorne 1. Serie Bj. 62 - 68	
H105.41.13.413.00	Getriebe vorne 2. Serie Bj. 68 – 93	
H23.40.34.206D	Getriebe hinten 1. Serie	
H105.39.13.226.00	Getriebe hinten 2. Serie	
H23.40.34.396D	Differenzial 1. Serie Bj. 62 - 68	
H105.39.17.277.00	Differenzial 1600 2. Serie Bj. 68 – 89	
H105.12.17.277.00	Differenzial 2000 Bj. 70 - 93	
H23.40.34.364	Simmering f. Radlager 1. Serie hinten mit Gewindering Bj. 62 – 78 1300, 1600, 750, 101	
H105.64.17.332.00	Simmering f. Radlager 2. Serie hinten mit Schrumpfring Bj. 73 - 93 1300, 1600, 1750, 2000	
H105.14.21.730.01	Simmeringe f. Radlager vorne Bj. 62 - 93	
H23.40.34.102C	Simmering für Drehzahlmesseranschluß	
H23.40.34.102C	Simmering für Tachowellenanschluß	

ALTTEILE GENERALÜBERHOLT

Abb. Nr.	Best. Nr.	Bezeichnung/Typ	
1)	H10.00	Getriebe Typ 101/105 1300-2000 Generalüberholt, Syncronringe und Lager neu, Gangräder neu ausgebuchst ohne Getriebeglocke	#
		Pfand für Altteil	#

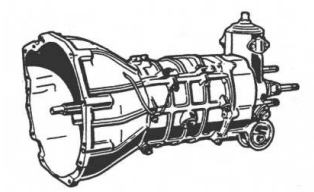

2)	H10.11	Lenkung Typ und Hersteller angeben! Burmann oder ZF	a. Anfr.
		Pfand für Altteil	#
		Spider ab Bj. 90 (Servolenkung) neu oder gebraucht lieferbar!	

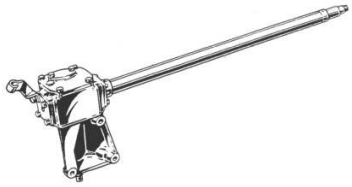

3)	H10.12	Bremszange 1300-bis 2000 Pfand für Altteil	#
		Bremszange DUNLOP	a. Anf.
		Pfand für Altteil	#

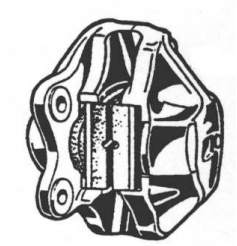

ALTTEILE GENERALÜBERHOLT

Abb. Nr.	Best. Nr.	Bezeichnung/Typ	
4)	H10.13	Anlasser Nord 8 Zähne	#
		Anlasser Nord 9 Zähne	#
		Anlasser Spider Einspritzer	#
		Pfand für Altteil	#

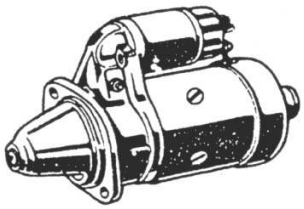

5)	H10.14	Generator 55A	#
		Pfand für Altteil	#

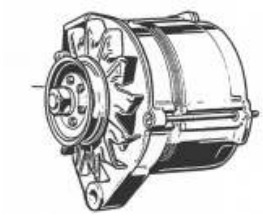

6)	H10.15	Zylinderkopf 1300 - 2000 bleifrei Generalüberholt: Ventilsitze, Ventilführungen mit verstärkten Ventilschaftabdichtungen, alle Ventile NEU Zylinderkopf geplant, glasgestrahlt, Nockenwellen montiert und Ventile eingestellt.	
		Natrium gefüllte Auslaßventile mit Aufpreis!	#
		1300	#
		1600	#
		1750	#
		2000	#
		Einspritzer 2,0 Ltr.	#
		Pfand für Altteil	#

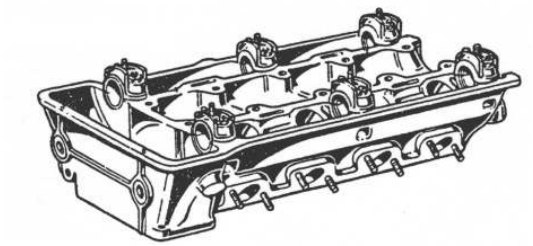

ALTTEILE GENERALÜBERHOLT

Abb. Nr.	Best. Nr.	Bezeichnung/Typ	
7)	H10.16	**Motor 1300-2000** **Generalüberholt mit Zylinderkopf bleifrei.** **Kurbelwelle geschliffen und nitriert,** **Oelpumpen, Steuerketten und Kolben/** **Zylinder NEU**	
		1300	#
		1600	#
		1750	#
		2000	#
		2000 Einspritzer	#
		Auslaßventile Natrium gefüllt: **Aufpreis:**	#
		Pfand für Altteil	#

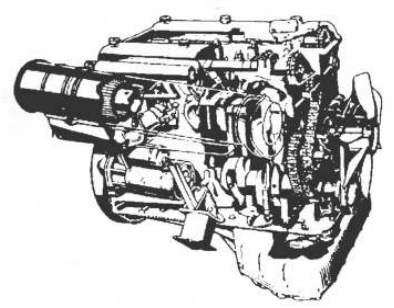

7)	H10.17	**Kurbelwelle** **geschliffen, nitriert, gerichtet** **einbaufertig** **1300 - 2000 mit Lager**	#
		Pfand für Altteil	#

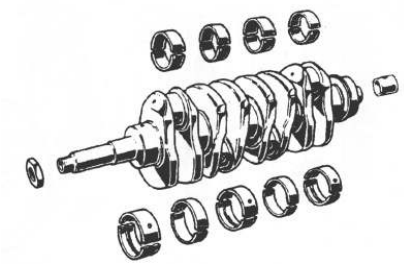

ALTTEILE GENERALÜBERHOLT

Abb. Nr.	Best. Nr.	Bezeichnung/Typ	
8)	H10.18	**Hinterachsen Generalüberholt** **AT 8/41, 1300 Ti** **AT 9/43, 1300 Giulia super nuova** **AT 9/41, 1300 + 1600 Bertone, Giulia, Spider bis 89** **AT 10/43, 1750 Bertone, Giulia, Spider** **AT 10/41, Bertone 2000** **AT 10/43, Spider Bj. 70-94**	#
		2000 mit Sperre	#
		Pfand für Altteil **(Teller- und Kegelrad müssen austausch-** **(fähig sein!)**	#

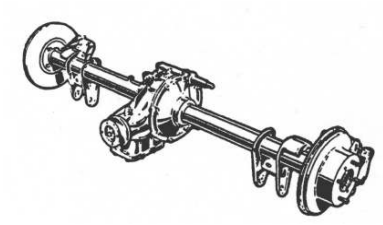

9)	H105.48.25.032.02	**Achsschwinge kompl. mit verstärkten Buchsen**	#
		Pfand für Altteil	#

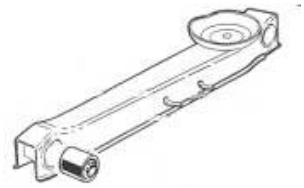

Bei fachgerechter Montage erhalten Sie auf die Austauschteile eine Garantie von 1 Jahr.

KOLBEN UND BUCHSEN

Abb. Nr.	Best. Nr.	Bezeichnung/Typ	
1)	H105.30.02.031.01	1300 -74 mm (Borgo)	#
1)	H116.00.02.031.01.0	1600 -78 mm (Borgo)	#
1)	H105.48.02.031.04	1750 -80 mm (Borgo)	#
1)	H116.33.02.031.00.01	2000 -84 mm (Borgo)	#
1)	H105.12.02.020.00	2000 höher verdichtet 10:1 -84mm (Borgo)	#
1)	H195.22.02.031.04.01	2000 Motronic -84 mm (Borgo)	#
1)	H5.607.53.009	2000 Spider Bj. 90-93 (Borgo)	#
1)	H116.33.02.020.00X	2000 (Mahle)	a. Anfr.

Kolben und Laufbuchsen auch Stückweise lieferbar!

GUMMIDICHTUNG F. ZYLINDERLAUFBUCHSEN

2)	H13.15.12.407	Nord 1300 - 74 mm
2)	H101.10.01.102	Nord 1600 - 78 mm
2)	H105.41.01.102	Nord 1750 - 80 mm
2)	H105.12.01.102	Nord 2000 - 84 mm

DIV. BEFESTIGUNGEN

3)	H21.25.15.029	Mutter Feingewinde 8 x 1 Stahl-verzinkt
4)	H21.40.17.353	Federring 8,4 mm

MOTORAUFHÄNGUNG

5)	H116.00.01.080.08	mit Halter f. Anlasserbef. re.
5)	H105.48.01.080.02	re. Einlaßseite Bertone, Spider Giulia
6)	H105.48.01.081.02	li. Auslaßseite Bertone, Spider Giulia

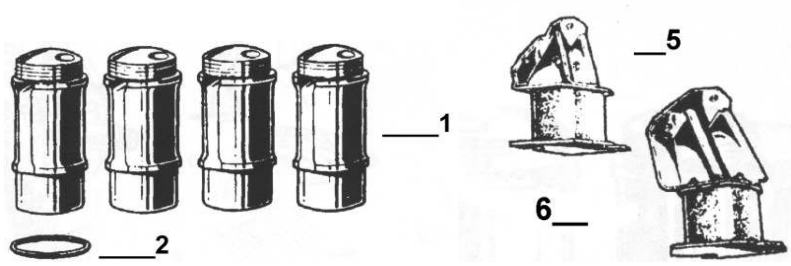

MOTORBLOCK

Abb. Nr.	Best. Nr.	Bezeichnung/Typ	
1)	H101.00.01.541.00	Wellscheibe 1300, 1600	
1)	H105.41.01.541.00	Wellscheibe 1800, 2000	
2)	H13.15.12.022	Hutmutter SW 17	
2)	H13.15.12.022C	Hutmutter Chrom SW 17	
2)	H105.41.01.506.00	Hutmutter SW 19	
2)	H105.41.01.506.00C	Hutmutter Chrom SW 19	
3)	H101.00.01.539.00	Scheibe 1300, 1600	
3)	H105.41.01.539.00	Scheibe 1750, 2000	
4)	H101.00.01.103.01	Bolzen 1300	#
4)	H105.00.01.103.00	Bolzen 1600	#
4)	H105.41.01.103.01	Bolzen 2000	#
5)	H13.15.10.116	Scheibe	
6)	H101.00.01.135.00	Mutter	
7)	H21.20.92.315	Sicherung	
8)	H105.00.01.161.01	Blech	#
9)	H21.00.08.997	Bolzen	
10)	H105.48.06.323.00	Oeldrucklampe Borletti	
10)	H105.48.06.323.01	Oeldrucklampe Jaeger	
11)	H23.60.32.461	Wasserhahn	a.Anfr.
12)	H21.00.05.998	Bolzen 2,0 90mm	
12)	H21.00.05.999	Bolzen 1300, 1600 - 50mm	
13)	H13.15.10.403	Abdichtung f. Hauptlager	#

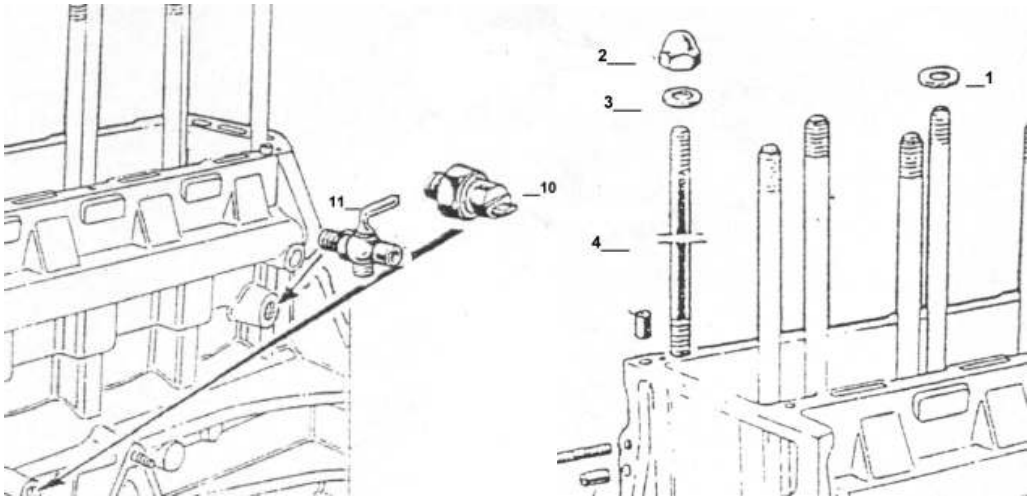

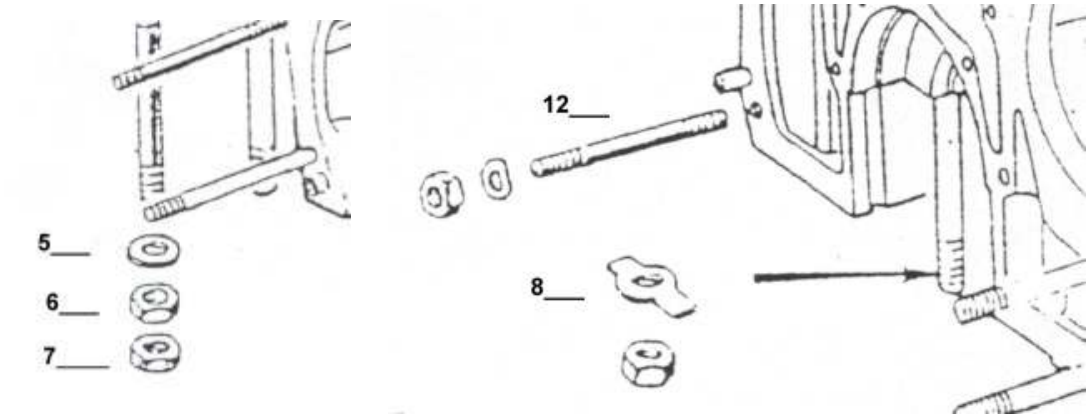

ZYLINDERKURBELGEHÄUSE

Abb. Nr.	Best. Nr.	Bezeichnung/Typ	
1)	H23.40.32.231	Dichtung f. Oeldruckgeber	
2)	H105.00.06.323.02	Oeldruckgeber alte Ausf.	#
2)	H116.97.06.323.00	Oeldruckgeber neue Ausf.	#
3)	H105.00.01.191.00	Dichtung	#
4)	H105.64.01.177.00	Simmering Kurbelwelle hi. 82 mm Bj. 64-89	#
4a)	H5.605.67.605	Simmering Kurbelwelle hi. 84 mm Bj. 90-93	#
5)	H105.00.01.040.00	Oelmeßstab 1300, 1600	#
5)	H105.51.01.040.00	Oelmeßstab 340 mm 1750, 2000	#
6)	H116.55.01.176.01	Simmering Kurbelwelle vo.Bj. 64-93	
7)	H23.40.35.024	Gummi f. Oelpumpe	
		STIRNDECKELDICHTUNGEN	
8)	H105.00.01.304.02	Einlaßseite 1600 Dichtung	
8)	H105.06.01.304.00	Einlaßseite 1300 Dichtung	
8)	H105.41.01.304.00	Einlaßseite 1750 + 2000 Dichtung	
9)	H116.00.01.303.00	Auslaßseite 1600 Dichtung	
9)	H116.01.01.303.00	Auslaßseite 1300 Dichtung	
9)	H105.41.01.303.00	Auslaßseite 1750 Dichtung	
9)	H116.08.01.303.00	Auslaßseite 2000 Dichtung	
10)	H101.00.01.317.00	Gummi	#

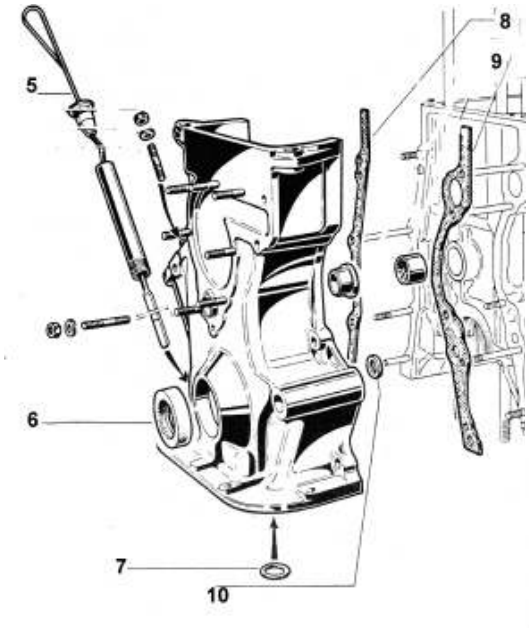

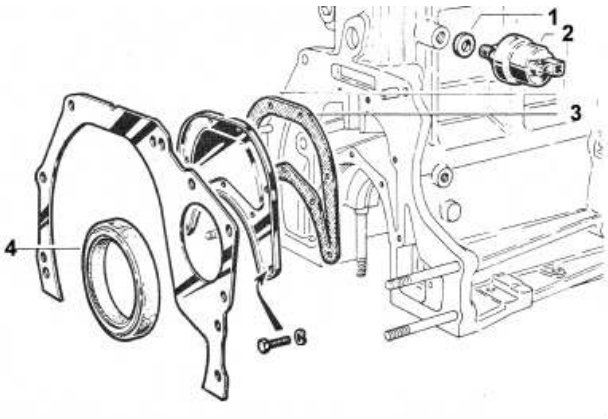

ZYLINDERKOPF

Abb. Nr.	Best. Nr.	Bezeichnung/Typ	
1)	H105.41.01.867.00	Ausbaubügel	#
1)	H105.41.01.867.00C	Ausbaubügel crom	#
2)	H101.10.01.503.02	Auslassventilführung Vergaserm. Standard	
	H101.10.01.503.02A	Auslassventilführung Vergasermotor 1. Übermass 9 x 14.09 x 51	
2)	H101.10.01.503.02B	Auslassventilführung Vergasermotor 2. Übermass 9 x 14.14 x 51	
2)	H101.10.01.503.02C	Ventilführung Einspritzmotor für Ein- und Auslass	
3)	H101.10.01.505.01	Ventilsitz Einlass 1. Übermass 1300 bleifrei	#
3)	H101.10.01.505.03	Ventilsitz Einlass Standard 1600-1750 bleifrei	#
3)	H101.10.01.505.03A	Ventilsitz Einlass 1. Übermass 1600-1750 bleifrei	#
3)	H101.10.01.505.03B	Ventilsitz Einlass Standard 2000 bleifrei	#
3)	H101.10.01.505.03C	Ventilsitz Einlass 1. Übermaß 2000 bleifrei	#
4)	H13.15.12.023	Zentrierbuchsen	
5)	H13.15.12.408	Halbmond	
6)	H23.60.31.619	Stopfen	

VENTILSCHAFTABDICHTUNGEN MIT FEDERRING

7)	H116.55.01.570.01	Vergasermotor (Standard)
7)	H119.13.01.570.01	Vergasermotor (mit zusätzlicher Dichtfeder)
7)	H5.605.34.406	Einspritzmotor Einlassseite
7)	H5.605.34.406	Einspritzmotor Auslassseite
8)	H105.00.01.503.04	Ventilführung 2000, 1750, 1600, 1300
9)	H105.36.01.504.01	Ventilsitz Einlaß 1750 Bleifrei
9)	H105.12.01.504.01	Ventilsitz Einlaß 2000 Bleifrei
9)	H105.36.01.504.01	Ventilsitz Einlaß 1600 Bleifrei
9)	H105.39.01.504.01	Ventilsitz Einlaß 1300 Bleifrei
10)	H105.00.01.568.00	Stopfen
11)	H23.40.32.243	Dichtring

Siehe auch Austauschliste (generalüberholt) Seite 8

1300, 1600, 1750, 2000

Spezial gehärtete Sitze, Ventilführungen, Abdichtungen mit Federring, Aus- und Einlaßventile NEU, Zylinderkopf geplant und gestrahlt, Nockenwellen montiert und Ventile eingestellt.

ZYLINDERKOPF EINZELTEILE

Abb. Nr.	Best. Nr.	Bezeichnung/Typ	
1)	H105.02.01.582.00	Dichtung Metall	
2)	H13.06.12.028	Dichtung	
3)	H13.15.12.801	Oeldeckel	#
3)	H13.15.12.801C	Oeldeckel vercr.	#
3)	H5.606.09.158	Oeldeckel Plastik 75/164	#
4)	H13.15.12.411	Dichtung f. Oeldeckel	
	VENTILDECKELDICHTUNGEN		
5)	H5.605.34.664	Nord, mit Siliconeinlage	
5)	H5.605.34.664O	Nord einfach	#
6)	H13.15.12.093	Lager f. Nockenwelle	
7)	H23.60.31.618	Schraube	
10)	H105.48.01.133.01	Ventildeckel-Schraube 17 SW	N.L.
10)	H105.48.01.103.01C	Ventildeckel-Schraube chrom 17 SW	#
11)	H5.605.34.661	Ventildeckelschraube IMBUS (neue Version)	
11)	H5.605.34.661C	Ventildeckelschraube IMBUS chrom	
12)	H105.41.01.506C	Hutmutter – Zylinderkopf Chrom 19 SW	#

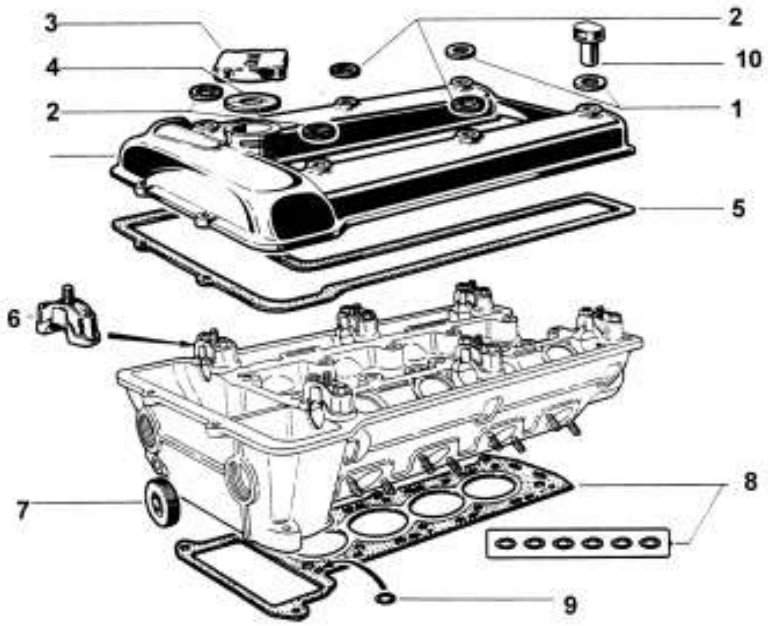

ZYLINDERKOPFDICHTUNGEN

Abb. Nr.	Best. Nr.	Bezeichnung/Typ	
8)	H13.15.12.052	1300, 750 Serie	#
8)	H13.15.10.410	1300, 101 Serie	#
8)	H101.00.01.508.07.01	Zylinderkopfdichtung 1300 Renz	
8)	H105.00.21.508.03.01	Zylinderkopfdichtung 1600 Renz	
8)	H105.48.01.508.00.01	Zylinderkopfdichtung 1750 Renz	
8)	H105.12.01.508.01	Zylinderkopfdichtung 2000 Renz	#
9)	H23.40.35.006	O-Ring	

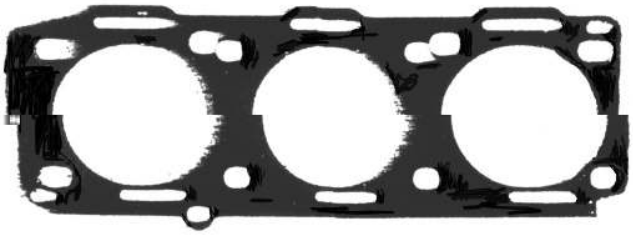

SCHRAUBEN UND MUTTERN FÜR ZYLINDERKOPF

Abb. Nr.	Best. Nr.	Bezeichnung/Typ	
1)	H21.20.20.044	Mutter	#
2)	H21.20.08.390	Stehbolzen Nockenwellenbefestigung	#
3)	H21.00.05.189	Stehbolzen	#
4)	H21.00.05.192	Stehbolzen	#
5)	H21.20.20.139	Mutter Messing 8 x 1	#
6)	H21.00.05.192	Stehbolzen f. Auspuffkrümmer	#
7)	H21.00.05.194	Stehbolzen f. Ansaugbrücke kurz	#
7)	H21.00.05.197	Stehbolzen f. Ansaugbrücke lang	#
8)	H21.20.15.029	Mutter	#
9)	H21.20	Feingewindemutter 8x1 Kupfer selbstsichernd, 12er Schlüsselweite Abgaskrümmer	#
10)	H21.21	Feingewindemutter 8x1 Messing 13er Schlüsselweite Abgaskrümmer	#
11)	H21.22	Feingewindemutter 8x1 Stahl 12er Schlüsselweite Vergaserbefestigung	#
12)	H21.23	Feingewindemutter 8x1 Stahl 13er Schlüsselweite	

In unserem Betrieb überholen wir Motore und Getriebe!

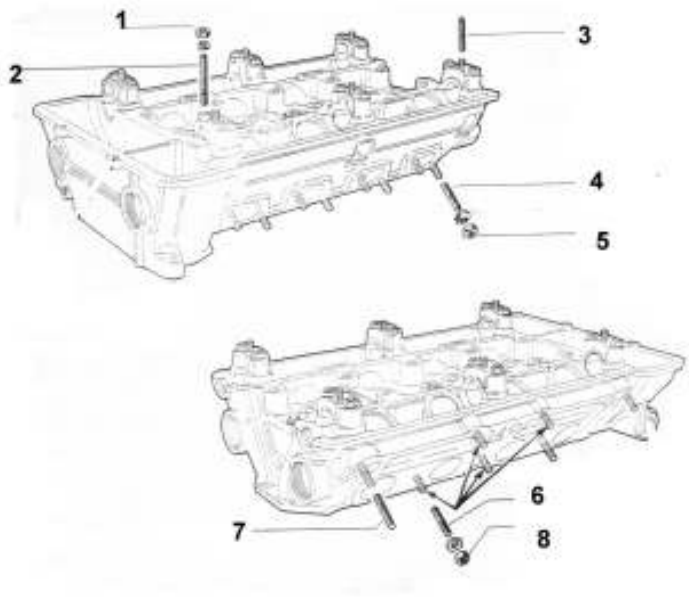

MOTORDICHTSÄTZE

MOTORDICHTSÄTZE MIT ZYLINDERKOPFDICHTUNG RENZ

Pos. Nr.	Best. Nr.	Bezeichnung/Typ	
1)	H115.25.79.010	1300 mit Simmeringe	#
1)	H115.29.79.010	1600 mit Simmeringe	#
1)	H105.48.79.010	1750 mit Simmeringe	#
1)	H105.12.79.010	2000 mit Simmeringe	#

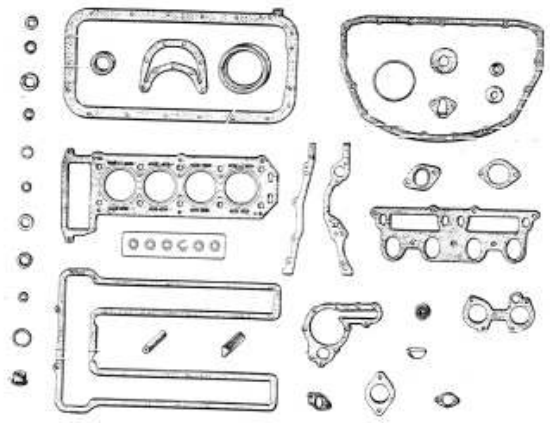

OELWANNE

Abb. Nr.	Best. Nr.	Bezeichnung/Typ	
	NORD-TYPEN		
1)	H105.41.01.200.00	Oelwanne groß 1300, 2000	#
2)	H105.14.01.211.00	Oelwannendeckel	#
3)	H106.00.01.238.00	Oelablaßschraube ohne Magnet	a.Anfr.
3)	H106.00.01.238.01	Oelablaßschraube mit Magnet	a. Anfr.
4)	H116.00.01.205.00	Oelwannendichtung alle Nord-Typen	#
4)	H116.00.01.205.00A	Original Alfa-Romeo	#
5)	H105.00.01.210.03	Oelwannendichtung unten	#
6)	H23.40.32.243	Dichtung	#
7)	H105.00.01.221.00	Dichtung	#
8)	H105.26.01.871.02	Oelwannenschutz	#

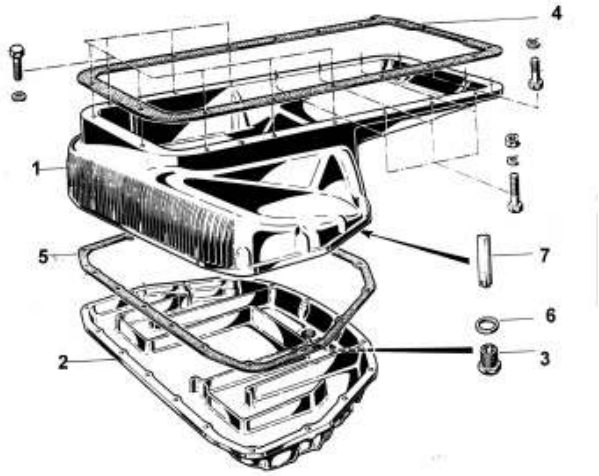

OELWANNE

Abb. Nr.	Best. Nr.	Bezeichnung/Typ

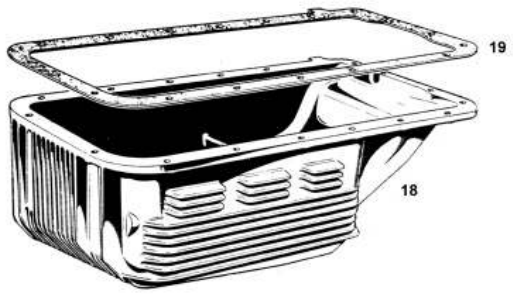

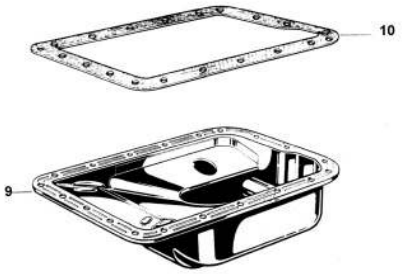

KURBELTRIEB

Abb. Nr.	Best. Nr.	Bezeichnung/Typ	
	KURBELWELLE		
1)		Austauschkurbelwelle s. Austauschteile Seite 10	
	PLEUELLAGER SATZ		
2)	H13.15.16.712	Nord 1300 Standard	#
2)	H13.15.16.712.1	Nord 1300 1. Übermass	#
2)	H13.15.16.712.2	Nord 1300 2. Übermass	#
2)	H13.15.16.712.3	Nord 1300 3. Übermass	#
2)	H105.00.02.203.00.01	Nord 1600, 1750, 2000 Standard	#
2)	H105.00.02.203.02.01	Nord 1600, 1750, 2000 1. Übermass	#
2)	H105.00.02.203.03.01	Nord 1600, 1750, 2000 2. übermass	#
2)	H105.00.02.203.04.01	Nord 1600, 1750, 2000 3. übermass	
2)	H101.10.02.111.00.01	Nord 1300 - normal Bj.	#
	HAUPTLAGER SATZ		
2)	H105.12.01.111.08.00	Nord 1300-2000 Standard	#
2)	H101.01.02.111.03.01	Nord 1300-2000 1. Übermass	#
2)	H101.10.02.111.04.01	Nord 1300-2000 2. Übermass	#
3)	H116.08.106.l00.01	Anlaufscheiben 1 Satz oben+unten	#

Bitte Maße angeben!

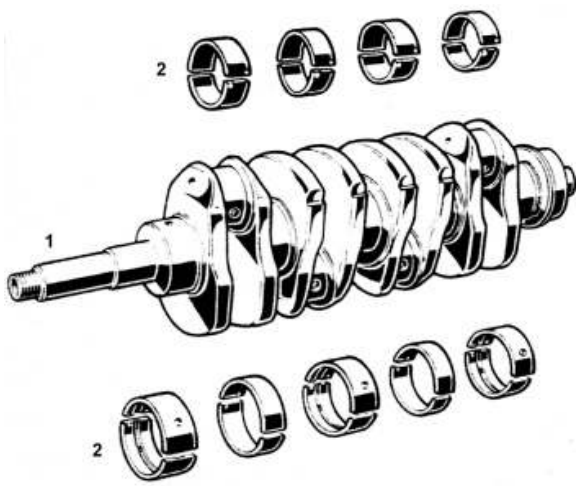

KURBELTRIEB

Abb. Nr.	Best. Nr.	Bezeichnung/Typ	
	KOLBENBOLZEN		
3)	H13.15.18.001.00	Nord 1300	
3)	H105.08.02.306.00	Nord 1600	#
3)	H105.41.02.306.01	Nord 1750	#
3)	H105.12.02.306.00	Nord 2000	#
	PLEUELBUCHSE		
4)	H13.15.16.005	Nord 1300	#
4)	H105.00.02.202	Nord 1600 - 1750 – 2000	#
	PLEUEL		
5)	H101.11.02.020	Nord 1300	a. Anfr.
5)	H116.00.02.020.01	Nord 1600	a. Anfr.
5)	H105.41.02.020.03	Nord 1750	a. Anfr.
5)	H105.12.02.020.01	Nord 2000	a. Anfr.
	SICHERUNGSBLECH		
6)	H13.15.16.018	Nord 1300	#
6)	H105.00.02.206	Nord 1600 – 1750	#
	PLEUELMUTTER		
7)	H13.15.16.004	Nord 1300	#
7)	H116.08.02.205	Nord 1600 – 2000	#
7)	H105.00.02.205	Nord 1750	#
	PLEUELSCHRAUBEN		
8)	H13.15.16.003	Nord 1300	#
8)	H116.00.02.204	Nord 1600 – 1750	#
8)	H116.08.02.204	Nord 2000	#
9)	H13.06.14.041	Stopfen 6mm	#
9)	H13.06.14.041A	Stopfen 6,25mm	#
10)	H105.00.02.105	Mutter	#
11)	H105.00.02.104	Sicherungsblech	

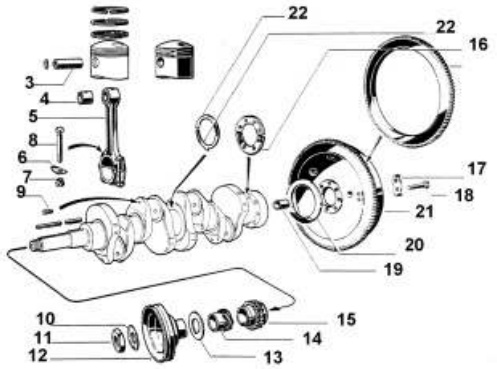

KURBELTRIEB

Abb. Nr.	Best. Nr.	Bezeichnung/Typ	
	RIEMENSCHEIBE		
12)	H105.48.02.102	Nord 1300-1600	#
12	H105.14.02.102	Nord 1750	#
12)	H105.48.02.102.08	Nord 2000	#
12)	H105.48.02.102.02	Nord mit Klimaanlage	#
13)	H105.48.02.108	Blechring s. Abb. S. 23	
14)	H13.15.32.007	Rad	#
15)	H13.15.30.039	Rad	#
16)	H105.00.02.404	Ringhälfte 1300-1600-1750	#
17)	H105.00.02.402.01	Sicherungsblech 1300-1600-1750	#
18)	H105.00.02.403.04	Schraube 1300-1600-1750	N.L.
19)	H105.41.02.124	Buchse	#
20)	H105.00.01.188	Blechring	#
	SCHWUNGSCHEIBEN AUF ANFRAGE!		
22)	H105.12.02.402.00	Sicherungsscheibe für 1,3-1,6 Ltr. für Schwungscheibe	#
24)	H105.12.02.403.00	Schraube für 2,0 Lr.. Schwungscheibenbef.	#

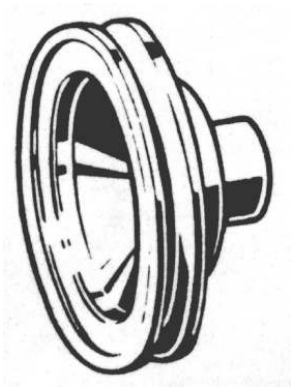

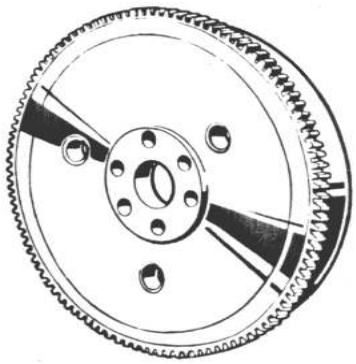

VENTILSTEUERUNG/DREHZAHLMESSER/ANTRIEBS-RITZEL

Abb. Nr.	Best. Nr.	Bezeichnung/Typ	
	STEUERKETTEN		
1)	H101.00.03.105	lang Nord 1300	#
1)	H101.10.03.105	lang Nord 1600	#
1)	H105.41.03.105	lang Nord 1750/2000	#
2)	H13.15.30.404	kurz Nord	#
3)	H105.41.03.105.00.01	Kettenschloß	#
4)	H13.15.30.040	Klemmschraube f. Kettenspanner	#
5)	H13.15.30.141	Klemmstück	#
6)	H13.06.30.063	Feder	#
	NOCKENWELLE		
7)	H105.02.03.200.01	Nord 1300/1600	N.L.
7)	H105.48.03.200.01	Nord 2000	#
8)	H101.10.02.308	Original Alfa-Romeo Ventilbecher	#
9)	H101.10.03.306.01	Ventilkeil	#
10)	H101.10.03.305.01	Ventilfederteller	#
11)	H101.10.02.316	Scheibe	#
12)	H101.00.02.302	Federteller unten	#
	EINLAßVENTILE		
13)	H101.00.03.300.02	Nord 1300 Giulia, Bertone, Spider	
13)	H116.08.03.300	Nord 1600/1750 TRW 41mm	
13)	H105.12.03.300.03	Nord 2000 TRW 44mm	#
13)	H116.55.03.300.07	Alfetta, 90 IE, 75 IE Spider IE	#
13)	H 117.17.03.300	Alfa 75 1,6 und 1,8	#
13)	H195.05.03.300.05	Alfa 75 Turbo	#
13)	H5.605.64.098	Alfa 75, 164 TS 2,0	#
13)	H119.28.03.300	GTV 6, 75, 90 - 2,5 Ltr.	#
13)	H5.605.12.982	Alfa 75, 164, 3,0Ltr.	#

VENTILSTEUERUNG/DREHZAHLMESSER/ANTRIEBS-RITZEL

Abb. Nr.	Best. Nr.	Bezeichnung/Typ	
	AUSLAßVENTILE		
13)	H105.39.03.301	Nord 1300 34mm Natrium gef.	#
13)	H116.08.03.301.01	Nord 1600/1750 37mm Natrium gel.	#
13)	H105.12.03.301	Nord 2000 40mm Natrium gef.	#
13)	H195.10.03.301.05	Alfa 75, 164 TS 2 Ltr.	#
13)	H119.28.03.301	GTV 6, 75, 90 2,5 Ltr.	#
13)	H5.605.12.984	Alfa 75, 164, 3 Ltr.	#
14)	H13.15.60.011	Dichtung f. Drehzahlmesser	#

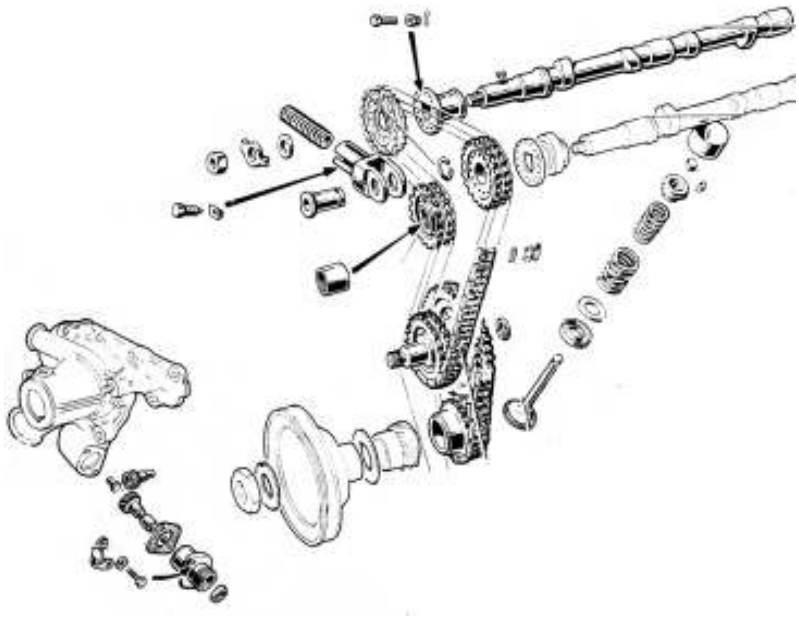

KRAFTSTOFFPUMPENANTRIEB

Abb. Nr.	Best. Nr.	Bezeichnung/Typ	
1)	H101.10.04.023	Flansch	a.Anfr.
2)	H101.10.04.204	Stößel	#
3)	H101.10.04.201	Dichtung	#
4)	H101.10.04.206	Flansch	#
5)	H101.10.04.202	Dichtung	#
6)	H116.00.04.201	Dichtung	#
7)	H116.00.04.206	Flansch	#
	BENZINPUMPE		
8)	H105.00.04.020.01	alle Nord-Typen	#
9)	H105.00	Elektrische Benzinpumpe Universal o. Abb.	#

Einzelteile für Benzinpumpen auf Anfrage (mit Typenangabe).

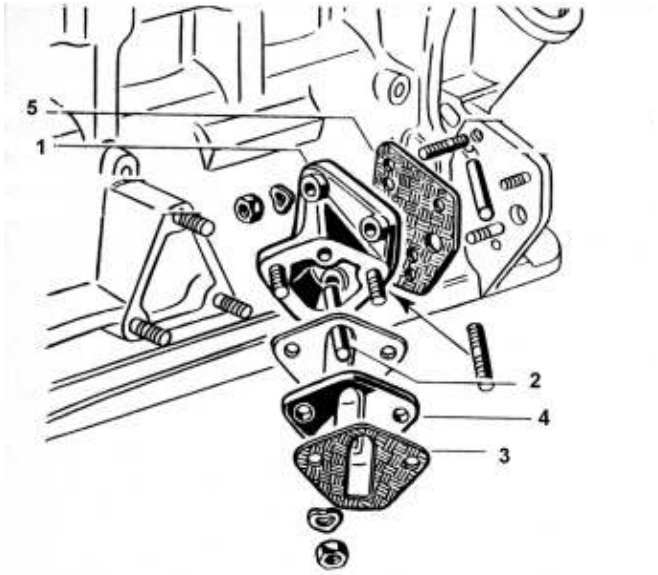

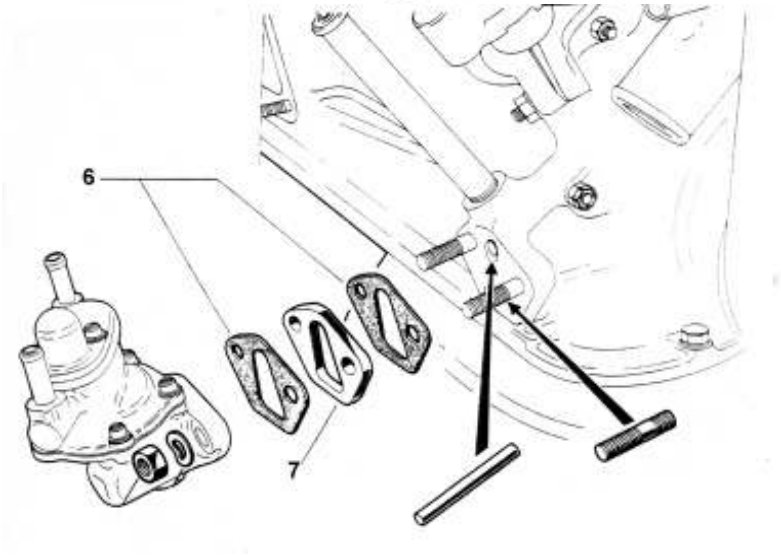

KRAFTSTOFFTANK, TANKGEBER U.S.W

Abb. Nr.	Best. Nr.	Bezeichnung/Typ	
	KRAFTSTOFFTANK		
2)	H105.00.32.010.01	Giulia	#
2)	H105.02.32.010	Bertone	#
2)	H105.03.32.010.03	Rundheck	a. Anfr.
2)	H105.24.32.010	Spider	#
2)	H5.605.18.630	Spider Einspritzer 86-93	#
3)	H105.24.32.112	Schlauch, Verbindung zw. Tank/Stutzen	#
6)	H105.48.32.502	Dichtung	#
6a)	H105.00.32.136.00	Abdichtung Tank/Kofferraumboden	#
	TANKGEBER		
5)	H105.08.32.050.01	Giulia Jaeger	#
5)	H115.25.32.050.01	Giulia Borletti	#
5)	H105.03.32.050.03	Spider 1750 Jaeger	#
5)	H105.08.32.050.01	GT 1750 Jaeger	#
5)	H105.08.32.050.00	GT 1750 Borletti	#
5)	H105.12.32.050.00	GT/Spider 2000 Borletti	#
5)	H105.12.32.050.01	GT/Spider 2000 Jaeger	#

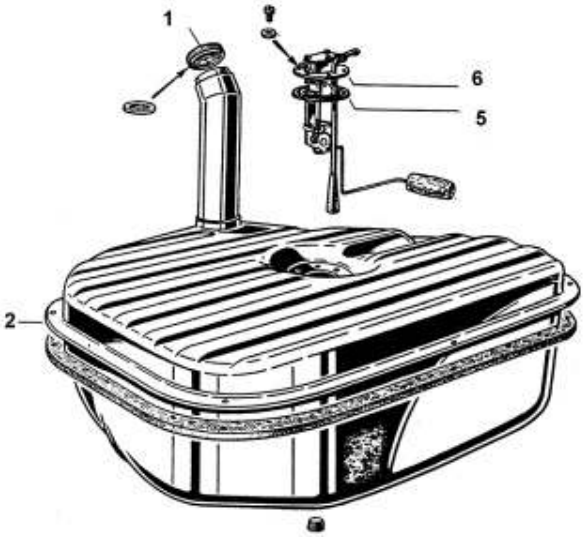

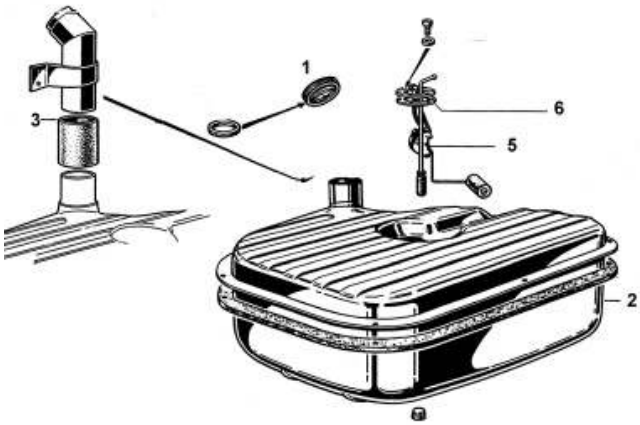

TANKDECKEL U.S.W

Abb. Nr.	Best. Nr.	Bezeichnung/Typ	

TANKDECKEL auf Anfrage

TANKKLAPPE/ABDICHTUNGEN/BEFESTIGUNG

2)	H105.03.54.020.00.03	Tankklappendichtung FB/RH-Spider	#
3)	H105.95.54.020.00.01	Tankklappe RH/FB-Spider	#
4)	H105.03.54.020.00.02	Cromgriff f. Tankklappe RH/FB-Spider	#
5)	H105.03.54.135.00	Tankstutzengummi RH/FB-Spider	#
6)	H105.00.54.133.01	Feder f. Tankklappe, Berlina, GT + Giulia	#
7)	H105.00.54.128.01	Nieten f. Tankklappe, Berlina, GT + Giulia	#
8)	H105.44.54.131.00	Rahmen f. Tankklappe. Berlina, GT + Giulia	#
9)	H105.00.54.135.01	Tankstutzengummi Giulia, Berlina + GT	#
10)	H105.26.54.321.02	Gummistopfen f. Tankklappe Nord	

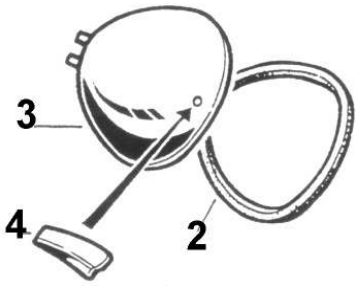

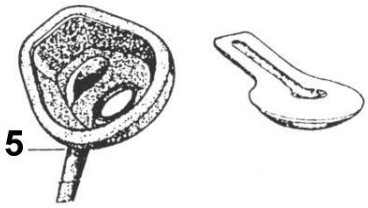

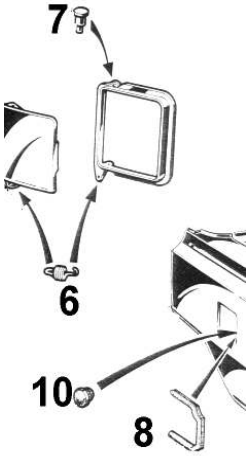

KRAFTSTOFF-FILTER

Abb. Nr.	Best. Nr.	Bezeichnung/Typ	
	FISPA		
1)	H105.02.32.061	Kraftstoffilter kompl.	a Anfr.
2)	H102.00.32.807	Anschluß f. Kraftstoffilter	#
3)	H102.02.04.061.00/04	Dichtung	a.Anfr.
4)	H102.02.04.061.00/05	Filter 35 mm Durchmesser	
5)	H13.65.84.408	Feder	#
6)	H13.65.84.801/1	Dichtung	#
7)	H13.65.84.801/2	Glas	N.L.
8)	H2399	Klammer	#
	TECHNOCAR		
1)	H105.48.32.061	Kraftstoffilter kompl.	a.Anfr.
2)	H105.48.32.061.00.05	Filter	#
3)	H105.48.32.061.00/03	Glas	N.L.
4)	H47.105.729	Klammer	#
5)	H105.48.32.061.00/04	Dichtung	#
	MALPASSI		
1)	H105.48.32.061.01	Kraftstoffilter kompl.	a. Anfr.
2)	H105.48.32.061.01/16	Gummi	#
3)	H105.48.32.061.01/05	Filter	#
4)	H105.48.32.061.01/17	Feder	#
5)	H105.48.32.061.01/04	Dichtung	#
6)	H105.48.32.061.01/03	Glas	N.L.
7)	H105.48.32.061.01/18	Mutter	#
8)	H105.48.31.061.01/19	Bügel	a Anfr.

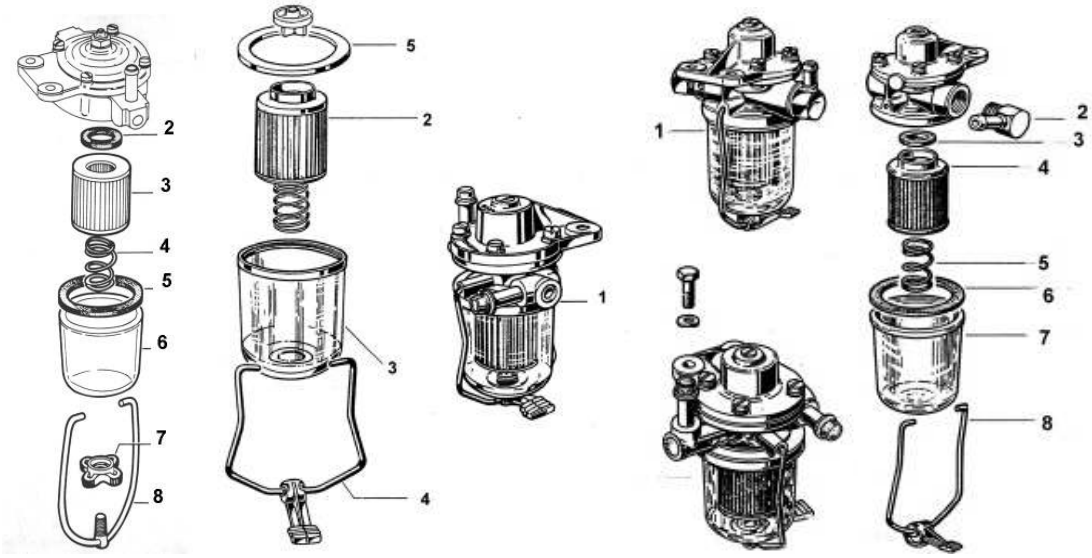

MALPASSI **TECNOCAR** **FISPA**

ANSAUGBRÜCKE

Abb. Nr.	Best. Nr.	Bezeichnung/Typ	
		DIV. TEILE ANSAUGBRÜCKE	
1)	H105.00.06.322	Wassertemperaturgeber Borletti	#
1)	H105.00.06.322.02	Wassertemperaturgeber Jaeger	#
2)	H13.06.12.033	Dichtung o. Abb.	#
3)	H105.48.30.000	Anschluß o. Abb.	N.L.
4)	H21.00.05.192	Stehbolzen Auspuffkrümmer o. Abb.	#
5)	H105.41.01.601	Ansaugbrückendichtung 1,6-2,0 bis 1982	#
5)	H195.17.08.601	dito Nord IE, Spider 86-87,Alfetta Giulietta, 75 Vergaser	#
6)	H23.40.32.235	Dichtring	#
7)	H23.40.32.237	Dichtring	#
8)	H23.40.32.337	Dichtring	#
9)	H23.40.32.353	Dichtring	#
10)	H101.06.01.062	Gummiflansch 40 mm (oder 2+1 aus Pos. 10a)	#
10a)	H116.08.01.062	Doppelflansch (1+2 aus Pos. 10)	#
10b)	H105.16.01.062	Gummiflansch 45 mm	#
10c)	H105.16.01.609.	Dichtung f. 45 mm Gummiflansch	
11)	H101.06.01.609	Dichtung für 40 mm Gummiflansch	#
11a)	H13:65:76:721	Masseband	#
12)	H105.00.01.613.01	Anschluß	#
13)	H105.02.01.676.01	Stopfen	#
14)	H105.02.01.679	Stopfen	#
15)	H115.09.01.060	Ansaugkrümmer	a. Anfr.
16)	H105.00.01.617.01	Anschluß	N.L.
17)	H105.48.01.617	Anschluß	#
18)	H106.00.45.528	Dichtung f. Anschlußstück	#
19)	H105.64.01.664	Rückschlagventil	#
20)	H13.15.44.043	Mutter	#
21)	H105.02.08.212.01	Buchse f. Vergaserstütze	#

Defekte Vergaserflansche erkennen Sie an Risse im Gummi. Kapitale Motorschäden sind die Folge. Achten Sie beim wechseln der Vegaserflansche auch auf den Zustand der Silentbuchse (Vergaserstütze Nr. 21) und wechseln Sie diese gegebenenfalls mit aus.

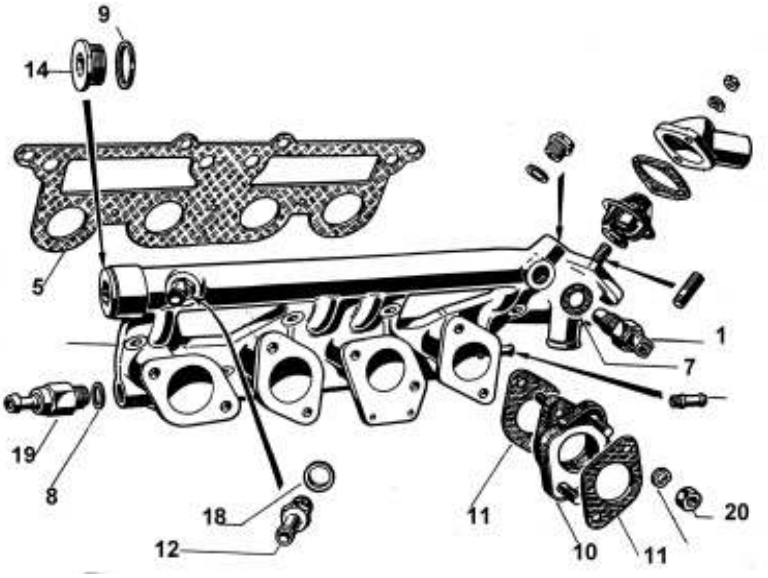

THERMOSTAT

Abb. Nr.	Best. Nr.	Bezeichnung/Typ	
1)	H105.02.01.064.02	Thermostat Schraubgewinde Nord	#
2)	H105.41.01.064.00	Thermostat 1300-2000, Nord	#
3)	H105.12.01.064.00	Thermostat 1300-2000 mit Gehäuse, Nord	#
4)	H116.85.01.064	4 Zylinder + 4 Zyl. IE,	#
5)	H195.25.07.064	Alfa 75 Turbo, 75 TS	#
6)	H5.605.58.491	GTV 6, Alfa 90/2,5, 75/2,5 + 3,0	#
7)	H5.605.12.869	Alfa 164 TS	#
8)	H5.605.52.314	Alfa 164 3,0 Ltr. QV	#
9)	H534.762	Alfa Sud 1 Vergaser	#
10)	H536.809	Alfa Sud + 33 2. Vergaser	#
11)	H546.064	Alfa 33/105 PS IE + 1,7	#
12)	H13.06.12.033	Dichtung f. Thermostat 105.41.01.064.00	#

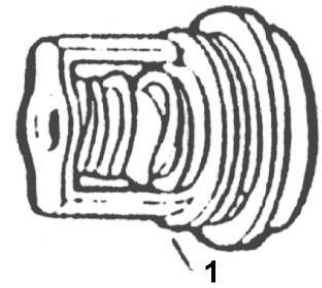

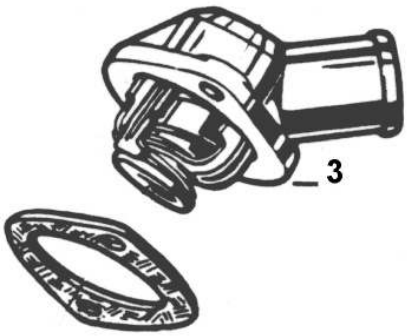

GASGESTÄNGE

Abb. Nr.	Best. Nr.	Bezeichnung/Typ	
1)	H101.09.44.519	Stange 1300	N.L.
1)	H101.11.44.519	Stange 1600/1750/2000	#
2)	H105.02.04.006.01	Winkel 1600/1750/2000	#
2)	H105.30.04.006.00	Winkel 1300	N.L.
3)	H105.02.04.012.01	Hebel 1300/1600	N.L.
3)	H105.48.04.012	Hebel 1750/200	N.L.
4)	H105.48.44.050	Gestänge	#
5)	H105.00.44.545	Halter	#
6)	H105.00.44.546.03	Buchse	#
7)	H13.56.66.122	Buchse	4#
8)	H105.02.44.520	Bolzen	#
9)	H105.48.44.049	Gaspedal	#
10)	H105.02.44.071	Anschlag	N.L.
11)	H116.03.44.519.01	Stange kompl.	#
12)	H23.00.12.311	Gelenkkopf	#
13)	H105.02.44.568	Buchse	#
14)	H105.00.42.358	Bolzen	#
15)	H102.00.44.503.01	Feder	#

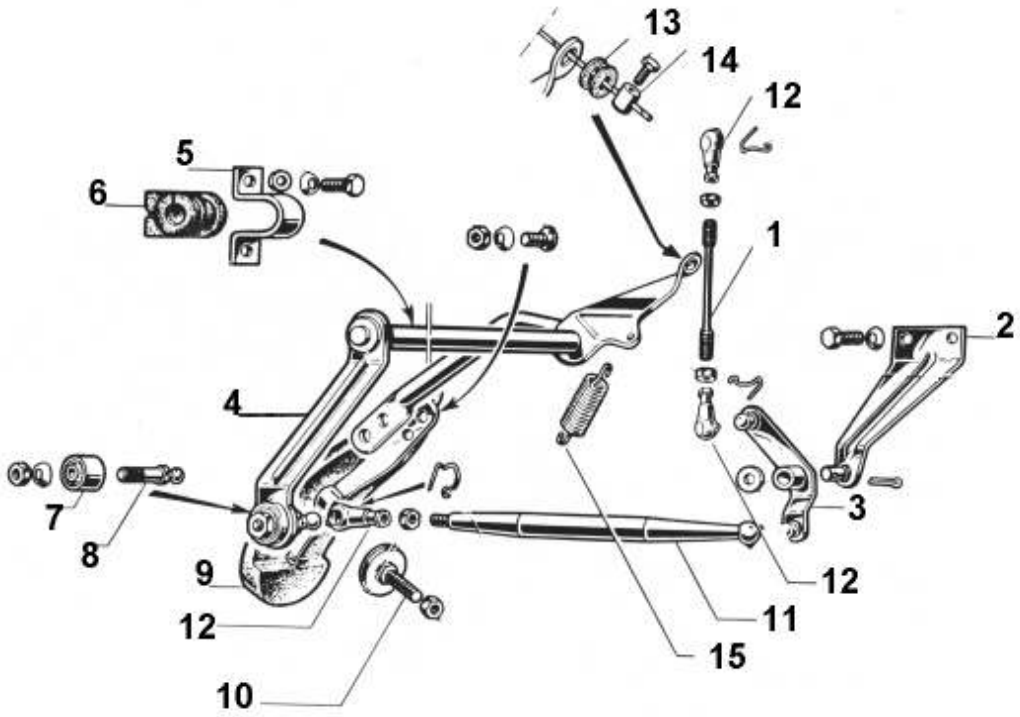

HANDGAS UND STARTER

Abb. Nr.	Best. Nr.	Bezeichnung/Typ	
	STARTERZÜGE		
1)	H116.01.42.037.04	Giulia Super + Nuova Super 1300/1600	N.L.
1)	H105.00.42.036.07	Nord 1750	#
1)	H105.00.42.036.51	GT 2000	#
1)	H116.01.42.037.07	Spider 2000	#
	HANDGASZÜGE		
2)	H116.01.42.036.02	Giulia Super + Nuova Super 1300/1600	a Anfr.
2)	H105.00.42.036.72	Nord 1750 und 2000	#
2)	H116.01.42.036.01	Spider 2000	N.L.
3)	H102.00.42.304	Hebel f. Handgas 1750	#
4)	H102.00.42.305	Hebel f. Starter 1750	#
5)	H105.48.42.038.01	Schalter GT+Spider 2000	#
6)	H105.12.63.372	Hebel GT+Spider 2000	#
7)	H105.12.63.373	Hebel GT+Spider 2000	#

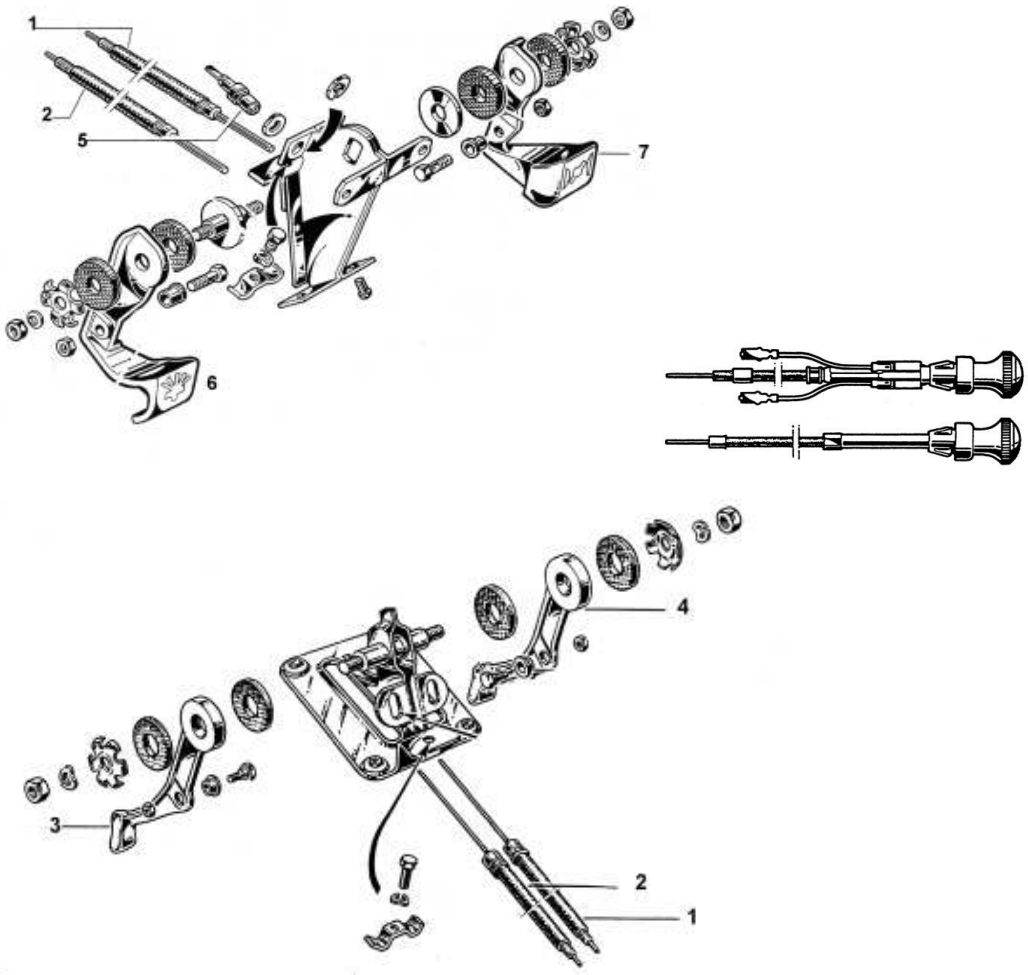

LUFTFILTER

Abb. Nr.	Best. Nr.	Bezeichnung/Typ	
	DIV. TEILE LUFTFILTER 1300 JUNIOR + 1750		
1)	H105.02.08.101	Schlauch	#
3)	H101.21.08.137	Dichtung	#
4)	H21.25.15.704	Flügelmutter	#
5)	H101.06.04.110	Dichtung	#
6)	H105.02.10.517	Dichtung	#
7)	H105.02.08.029.01	Flammschutz	#
	DIV. TEILE LUFTFILTER 1600 + 2000		
7a)	H115.09.08.010	Luftftilter kompl.	N.L.
7a)	H115.09.08.010	Luftfilter gebr. Ab:	#
7a)	H105.48.08.010.06	Luftfilter kompl. Gebr.	#
8)	H105.48.08.010.06/04	Klammer Fispa	#
8)	H105.48.08.010.07/04	Klammer Tecnocar	#
8)	H105.48.08.010.08/04	Klammer Fiaam	#
9)	H105.48.08.010.06/03	Dichtung	#
10)	H105.48.08.137	Gummidichtung	#
11)	H101.06.04.110	Dichtung	#
12)	H105.02.01.577	Dichtung	#
13)	H105.39.08.189.01	Schlauch	#
14)	H105.02.08.212.01	Buchse für Stütze	#
15)	H105.48.08.078	Entlüfterschlauch	#

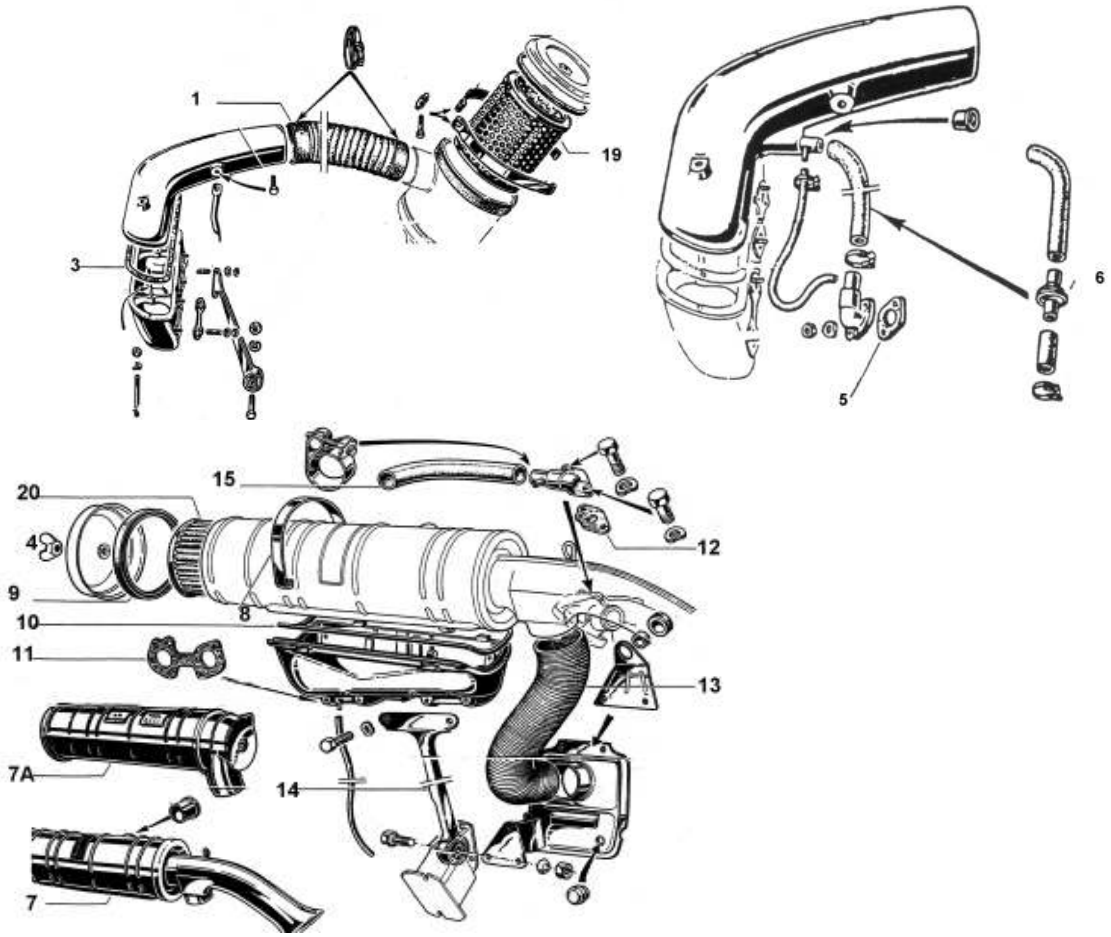

LUFTFILTER

Abb. Nr.	Best. Nr.	Bezeichnung/Typ	
	LUFTFILTEREINSÄTZE		
19)	H105.02.01.001	Nord 1300-1750 bis 68	#
20)	H116.00.08.402	Nord 1600-2000 ab 68, 35 mm lang	#
20)	H105.48.08.026	Nord 1300-2000 40 mm lang	#
21)	H701.009	Alfa Sud + 33, 1 Vergaser	#
22)	H701.674	Alfa 33, 2 Vergaser	#
23)	H5.605.70.436	Alfa 33 - 1,7	
24)	H5.605.07.814	Spider Einspritzer	#
25)	H116.55.08.402	Alfetta, Alfa 75 + 90	#
26)	H5.605.70.436	Alfa 145, 1,3/ 1,6 8 V, 1,7 16 V	
27)	H5.605.61.931	Alfa 155 1750 – 2500	
28)	H116.48.08.402.01	GTV 6, Alfa 90/2,5, 75/2,5 + 3,0 Ltr.	#
29)	H164.10.08.402	Alfa 164 TS + 3,0 Ltr. Turbo	#

VERGASERDICHTSÄTZE/VERGASER

Abb. Nr.	Best. Nr.	Bezeichnung/Typ	
1)	H 000	Vergaser	a.Anfr.

VERGASERDICHTSÄTZE

KIT 2 bestehend aus:
Dichtungssatz, Pumpenmembrane, Nadelventil und Filternetz. (Weber), Unterlegscheiben, O-Ringe

KIT 3 bestehend aus:
Dichtungssatz, Pumpenmembrane, Nadelventil, Filternetz, (Weber), Unterlegscheiben, O-Ringe, Düsen für Minimum und Maximum.

KIT 4 bestehend aus:
Dichtungssatz, Pumpenmembrane, Nadelventil, Filternetz, (Weber) Unterlegscheiben, O-Ringe, Düsen für Minimum und Maximum, Leerlaufeinstellschraube.

2)	HS101	Giulia 1300 Ti (1290cc) Anno 68 **SOLEX 32 PAIA 7 - 15**	#
2)	HS102	Giulia Super Anno 69 **SOLEX 2 x 40 DDH 3** 1750 GT 2000 Anno 76 **SOLEX 2 x 40 DDH 5-7-8** Alfetta 1600 GT (1570cc) Anno 76/79 **SOLEX 2 x 40 DDH 5** Alfetta 1800 GT Anno 74 **SOLEX 2 x 40 DDH 7** Alfetta 2000 GT Anno 77/79 **SOLEX 2 x 40 DDH 8**	#

VERGASERDICHTSÄTZE/VERGASER

Abb. Nr.	Best. Nr.	Bezeichnung/Typ	
2)	HS141	Giulia 1600 Ti /1570cc) Anno 69 **SOLEX 32 PAIA 16**	#
2)	HS142	Nuova Giulia Super 1300 Europa (1290cc) Anno 76 **SOLEX 2 x 40 ADDHE 19** Giulietta 1300 (1290cc) Anno 78 **SOLEX 2 x 40 ADDHE 24** Giulietta 1600 /1570cc) Anno 78 **SOLEX 2 x 40 ADDHE 29**	#
2)	HS164	Giulietta 1300 - 1600- 1800 - 2000 Anno 80 **SOLEX 2 x 40 ADDHE 32** Alfetta 2000 Anno 79/80 **SOLEX 2 x 40 DDH 32** Alfa 90 1800 + 2000 + 2000 Export (1779-1962cc) Anno 79 **SOLEX 2 x 40 ADDHE**	#
3)	HS101/1	Giulia 1300 TI (1290cc) Anno 68 **SOLEX 32 PAIA 7 - 15**	#
3)	HS141/1	Giulia 1600 Ti (1579cc) Anno 69 **SOLEX 32 PAIA 16**	#
3)	HS102/1	Giulia Super Anno 69 **SOLEX 2 x 40 DDH 3** 1750 GT + 2000 /Anno 76) **SOLEX 2 x 40 DDH 5-7-8** Alfetta 1600 GT (1570cc) Anno 76/79 **SOLEX 2 x 40 DDH 5** Alfetta 1800 GT Anno 74 **SOLEX 2 x 40 DDH 7** Alfetta 2000 GT Anno 77/79 **SOLEX 2 x 40 DDH 8**	#
3)	HS142/1	Nuova Giulia Super 1300 Europa (1290cc) Anno 76 **SOLEX 2 x 40 ADDHE 19** Giulietta 1300 (1290cc) Anno 78 **SOLEX 2 x 40 ADDHE 24**	#
2)	HW 321	Alfa 90 1800 - 2000 2000 Export /1779-1962cc) Anno 85 **WEBER 2 x 40 DCOM**	#

VERGASERDICHTSÄTZE

Abb. Nr.	Best. Nr.	Bezeichnung/Typ	
2)	HW 101	Giulia Super 1300 - GT - Junior - Spider (1290cc) Ann0 67/76 **WEBER 2 x 40 DCOE 28** Nuova Giulia Super 1600 GT - Spider (1570cc) Anno 76 **WEBER 2 x 40 DCOE 106/107** Giulietta 1600 (1570cc) Anno 78 **WEBER 2 x 40 DCOE 116A/117A** 2000 GT+Spider Anno 72 **WEBER 2 x 40 DCOE 76/77** Alfetta 1600 GT Anno 76/79 **WEBER 2 x 40 DCOE 106A/107A** Alfetta 1800 GT Anno 74 **WEBER 2 x 40 DCOE 72/73** Alfetta 2000 GT Anno 77/79 **WEBER 2 x 40 DCOE 112A/113A** Alfetta 2000 Anno 79/80 **WEBER 2 x 40 DCOE 124/125** Alfa 90 - 1800 - 2000 + 2000 Export Anno 69 (1779-1962cc) **WEBER 2 x 40 DCOE** Duetto Spider Veloce Anno 85 **WEBER 2 x 40 DCOE 106A/107A**	#
3)	HW101/1	Giulia Super 1300 - GT - Junior - Spider (1290cc)Anno 67/76 **WEBER 2 x 40 DCOE 28** Nuova Giulia Super 1600 - GT Spider (1579cc) 76 **WEBER 2 x 40 DCOE 106/107** Giulietta 1600 (1570cc) 78 **WEBER 2 x 40 DCOE 116A/117A** 2000 BN - GT - Spider 72 **WEBER 2 x 40 DCOE 76/77** Alfetta 1600 GT (1570cc) 76/79 **WEBER 2 x 40 DCOE 106A/107A** Alfetta 1800 74 **WEBER 2 x 40 DCOE 72/73** Alfetta 2000 GT 77/79 **WEBER 2 x 40 DCOE 112A/113A** Alfetta 2000 79/80 **WEBER 2 x 40 DCOE 124/125** Alfa 90 1800, 2000 2000 Export (1779-1962cc) 69 **WEBER 2 x 40 DCOE**	#

VERGASERDICHTSÄTZE

Abb. Nr.	Best. Nr.	Bezeichnung/Typ	
4)	HW101/3	Giulia Super 1300 GT Junior - Spider (1290cc) Anno 67/76 **WEBER 2 x 40 DCOE 28** Nuova Giulia Super 1600 GT - Spider (1570cc) Anno 76 **WEBER 2 x 40 DCOE 106/107** 2000 BN - GT - Spider Anno 72 **WEBER 2 x 40 DCOE 76/77** Duetto Spider Veloce Anno 85 **WEBER 2 x 40 DCOE 106A/107A**	#
4)	HD3	Giulietta 1600 /1570cc) Anno 78 **DELLORTO 2 x 40 DHLA E.F.G.H.** Giulietta 2000 Anno 78 **DELLORTO 2 x 40 DHLA E.F.G.H.**	#

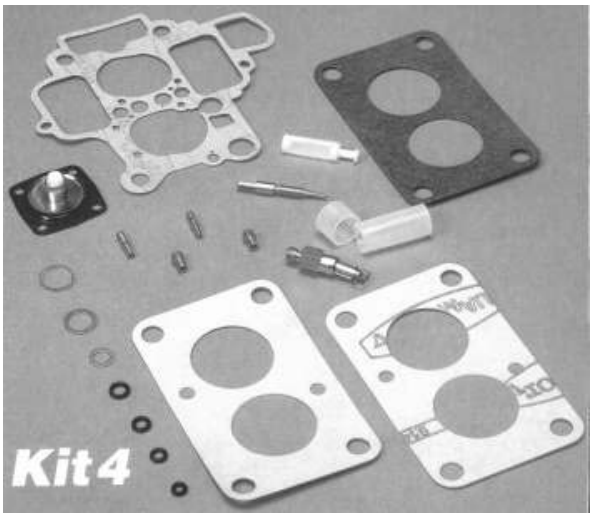

AUSPUFFBEFESTIGUNGEN

Abb. Nr.	Best. Nr.	Bezeichnung/Typ	
	NORD-TYPEN		
1)	H21.20.15.459	Mutter 8 x 1,25	
2)	H21.00.81.434	Scheibe 8,2 mm	
3)	H21.05.02.008	Schraube 8 x 1,25 x 35,5 mm	
4)	H21.05.02.010	Schraube8 x 1,25 x 40 mm	
5)	H21.45.16.654	Scheibe 8,4 mm	#
6)	H105.00.30.083	Buchse	#
7)	H21.25.20.078	Mutter 8 x 1,25	
8)	H105.44.30.803	Halter	#
9)	H105.00.30.802.01	Halter	#
10)	H21.05.00.238	Schraube 8 x 1,25 x 22mm	
11)	H21.05.00.243	Schraube 8 x 1,25 x 35 mm	
12)	H21.20.20.149	Mutter 8 x 1,25	
13)	H21.05.02.013	Schraube 8 x 1,25 x 55 mm	
14)	H21.45.16.675	Scheibe 8,4 mm	
15)	H102.00.09.818	Platte	#
16)	H105.26.30.815	Gummi	#
17)	H102.00.09.817	Buchse	#
18)	H13.65.90.158	Plättchen	#
19)	H01.10.48	Schelle 48 Innendurchmesser	#
20)	H01.10.51	Schelle 51 Innendurchmesser	#
21)	H01.10.54	Schelle 54 Innendurchmesser	
22)	H01.10.60	Schelle 60 Innendurchmesser	#
23)	H01.10.63	Schelle 63 Innendurchmesser	#
24)	H105.00AUS	Montagesatz Auspuff Vergasermodell Bauj. 64-93	#

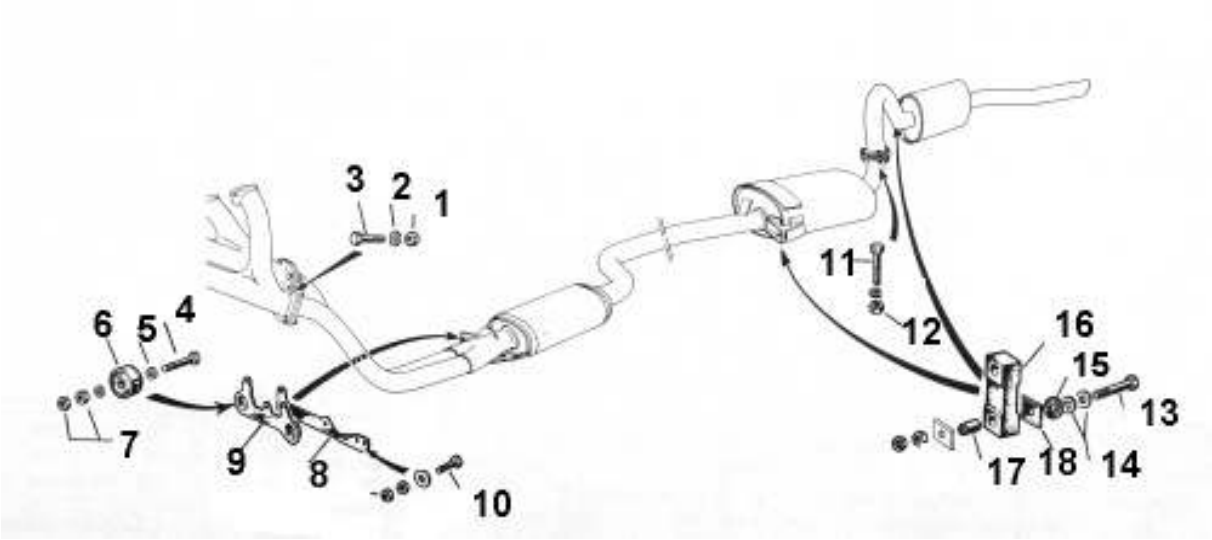

AUSPUFFBEFESTIGUNGEN

Abb. Nr.	Best. Nr.	Bezeichnung/Typ	

AUSPUFFDICHTUNGEN

1)	H105.00.01.704	Dichtung Krümmer Zylinderkopf	#
2)	H102.02.09.700.01	Dichtung Krümmer Auspuff	#
3)	H102.00.09.700.01	Dichtung Endtopf	#

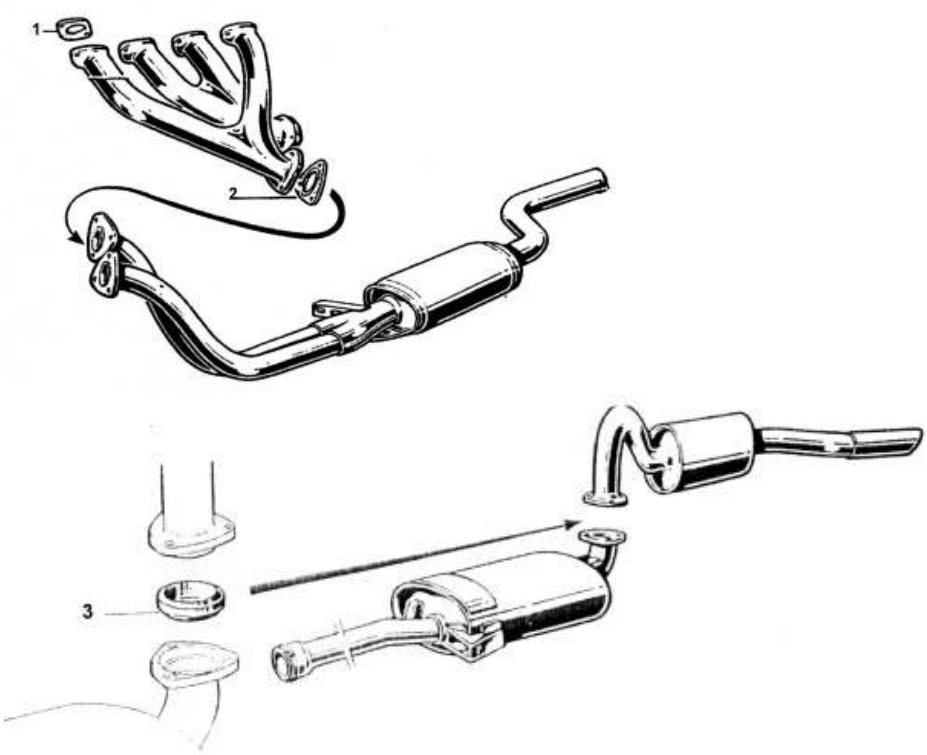

AUSPUFFKRÜMMER

1)	H105.02.01.705.03	1.u.4 Zylinder 1600-2000 bis 86	a. Anfr.
2)	H105.02.01.706.03	2.u.3. Zylinder 1600-2000 bis 86	a. Anfr.
3)	H5.605.20.939	1.u.4. Zylinder 2000 Spider ab 90	a. Anfr.
4)	H5.605.20.940	2.u.3. Zylinder 2000 Spider ab 90	a. Anfr.
5)	H5.605.18.662	Einteilig f. Einspritzer	#

AUSPUFFKRÜMMERDICHTUNG AM ZYLINDERKOPF

1)	H5.605.03.304	Sud/33	#
2)	H5.605.46.397	Alfa 33 1,7 16 V	#
3)	H5.605.34.228	Alfa 75 Turbo, Benziner	#
4)	H5.605.07.576	Alfa 75, 164 TS	#
5)	H5.605.06.636	Nord 6 Zylinder	#
6)	H5.605.03.304	Alfa 145 8 Ventile	#
7)	H5.605.46.397	Alfa 145 16 Ventile	#
8)	H5.605.07.576	Alfa 155 4 Zylinder	#
9)	H5.605.06.636	Alfa 155 6 Zylinder	#

AUSPUFFBEFESTIGUNGEN

Abb. Nr.	Best. Nr.	Bezeichnung/Typ	
	DICHTUNG KRÜMMER AUSPUFFROHR		
10)	H5.605.21.845	Giulietta Spider IE 1 Krümmer	#
11)	H5.605.07.000	Nord 4 Zyl. Alfetta, Giulietta	#
12)	H5.605.22.123	Nord 6 Zyl.	#
13)	H5.605.10.306	Alfa 164 3.0 Ltr	#
14)	H5.605.15.628	Nord Giulia, Spider, Bertone	#
15)	H5.608.10.885	Alfa 145 8 Ventile Rohr/Kat	#
16)	H5.608.10.885	Alfa 145 16 Ventile Rohr/Kat	#
17)	H5.605.11.451	Alfa 155 4 Zyl.	#
18)	H5.605.60.567	Alfa 155 6 Zyl.	#
19)	H5.605.17.483	Alfa 33 IE Kat	#
	WÄRMESCHUTZBLECH FÜR AUSPUFFANLAGEN		
1)	H105.44.52.054.01	vorne Nord	#
2)	H105.48.51.070.01	hinten Nord	#
3)	H105.00.52.054.01	Giulia hinten alte Ausf.	a. Anfr.

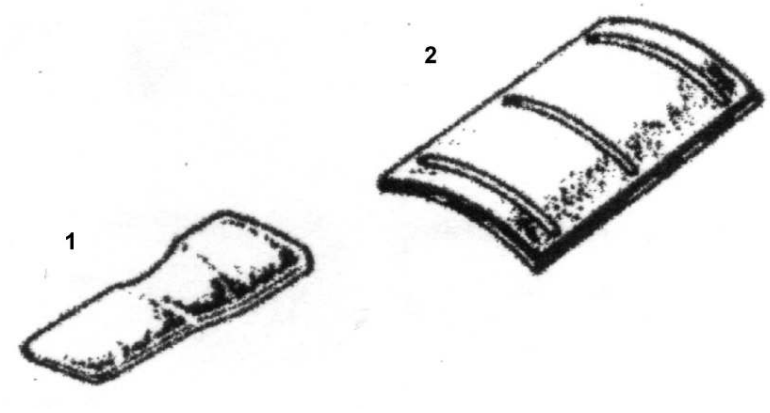

AUSPUFFANLAGEN

Abb. Nr.	Best. Nr.	Bezeichnung/Typ	
		Alfa 33 1,3/1,5 4/83-89	
	10.60.1	Hosenrohr	#
	10.60.76	Mitteltopf	#
	10.60.7	Endtopf 4/83-12/84	#
	10.61.07	Endtopf ab 12/84	#
		Alfa 33 1,5 Quadrivoglio Verde/ti 7/84-89	
	10.63.1	Hosenrohr	#
	10.60.76	Mitteltopf	#
	10.63.7	Endtopf 7/84-11/86	#
	10.66.7	Endtopf ab 11/86	#

AUSPUFFANLAGEN

Abb. Nr.	Best. Nr.	Bezeichnung/Typ	
		Alfa 33 1,5 Giardinetta (Sportwagon) 11/86-4/87	
	10.63.1	Hosenrohr	#
	10.60.76	Mitteltopf	#
	10.62.7	Endtopf	#
		Alfa 33 1,7 Quadrivoglio Verde – ie 86-89	
	10.66.1	Hosenrohr	#
	10.60.76	Mitteltopf	#
	10.66.7	Endtopf	#
		Alfa 33 1,7 ie 88-89	
	10.66.31	Hosenrohr	#
	10.66.32	Katalysator	#
	10.66.7	Endtopf	#
		Alfa 33 1,5/1,5ie/1,7ie 90-92	
	10.63.1	Hosenrohr 1,5ie	#
	10.66.1	Hosenrohr 1,7ie	#
	10.60.76	Mitteltopf	#
	11.18.7	Endtopf 1,5ie	#
	11.19.7	Endtopf 1,7ie	#
		Alfa 33 1,7ie 16V 90-94	
	11.22.07	Endtopf	#
		Alfa 145 Quadrifoglio/146 Ti 2,0 16V T.S. 9/95-	
	11.31.9	Mitteltopf+Endtopf 145	#
	11.41.9	Mitteltopf+Endtopf 146	#
		Alfa 145/146 1,3/1,6ie 1,7 16V 94-96	
	11.30.9	Mitteltopf+Endtopf 145	#
	11.40.9	Mitteltopf+Endtopf 146	#
		Giulietta 1300	
	10.12.1	Fächer-Krümmer SZ/SS/Spider Veloce/Sprint Veloce	#
	10.12.4	1. Topf SZ/SS/Spider Veloce/Sprint Veloce	#
	10.13.9	Mitteltopf+Endtopf Spider/ SZ/SS/Spider Veloce/Sprint Veloce	#
	10.13.3	Hosenrohr+Miltteltopf Bauj. 64-65 mit Schrauben 4 o. 6 Stück	#
	10.12.3	Hosenrohr+Mitteltopf Spider/Sprint	#
	10.12.9	Mitteltopf+Endtopf Sprint/Sprint Veloce	#

AUSPUFFANLAGEN

Abb. Nr.	Best. Nr.	Bezeichnung/Typ	
		Giulietta ti	
	10.11.3	Hosenrohr	#
	10.11.6	Mitteltopf	#
	10.11.7	Endtopf	NL
		Giulietta 1600	
	10.13.1	Fächer-Krümmer SS/Spider Veloce	#
	10.13.4	1.Topf SS/Spider Veloce	#
	10.12.9	Mitteltopf+Endtopf SS/Spider Veloce	#
	10.13.2	Hosenrohr+1.Topf Spider/Sprint	#
	10.13.9	Mitteltopf+Endtopf Spider/Sprint	#
		Giulietta 1800/200 Super 10/79-85	
	10.36.79	Hosenrohr+Mitteltopf	#
	10.14.76	Mitteltopf	#
	10.14.07	Endtopf	#
		Berlina 1750	
	10.29.3	Hosenrohr stehende Pedale	#
	10.25.6	Mitteltopf	#
	10.29.57	Endtopf	#
	10.29.78	Endrohr	#
		Bertone 1750	
	10.29.3	Hosenrohr stehende Pedale	#
	10.25.6	Mitteltopf	#
	10.29.57	Endtopf	#
	10.29.78	Endrohr	#
		Berlina 1750/2000 70-78	
	10.32.3	Hosenrohr hängende Pedale	#
	10.25.6	Mitteltopf	#
	10.29.57	Endtopf	#
	10.29.78	Endrohr	#
		Bertone 1750/2000	
	10.32.3	Hosenrohr	#
	10.28.76	Mitteltopf	#
	10.25.7	Endtopf	#
	10.25.78	Endrohr	#
		Spider 1300	
	10.34.3	Hosenrohr	#
	10.33.76	Mitteltopf	#
	10.34.7	Endtopf nach unten gebogen	#

AUSPUFFANLAGEN

Abb. Nr.	Best. Nr.	Bezeichnung/Typ	
		Spider 1600 –2/86	
	10.25.3	Hosenrohr	#
	10.33.76	Mitteltopf	#
	10.33.7	Endtopf	#
		Spider 1750 1.Serie	
	10.29.3	Hosenrohr	#
	10.33.76	Mitteltopf	#
	10.33.7	Endtopf	#
		Spider 1600/1750/2000 2.Serie –5/90	
	10.34.3	Hosenrohr	#
	10.34.6	Mitteltopf	#
	10.37.77	Endtopf	#
	10.34.7	Endtopf nach unten gebogen –2/86	#
		Giulia Berlina 1300/TI/1600 TI/Super –70	
	10.25.3	Hosenrohr	#
	10.25.6	Mitteltopf	#
	10.25.57	Endtopf	#
	10.25.78	Endrohr	#
		Giulia Berlina 1300/TI/1600 TI/Super 71-78	
	10.27.3	Hosenrohr	#
	10.25.6	Mitteltopf	#
	10.25.7	Entopf	#
	10.25.78	Endrohr	#
		Giulia GT 1300/1600 –70	
	10.25.3	Hosenrohr	#
	10.25.6	Mitteltopf	#
	10.25.7	Endtopf	#
	10.25.78	Endrohr	#
		Giulia GT 1300/1600 71-76	
	10.32.3	Hosenrohr	#
	10.28.76	Mitteltopf	#
	10.25.8	Endtopf	#
	10.25.78	Endrohr	#
		Giulia GTA	
	AL.25.01	Fächerkrümmer	#
	AL.25.02	Auspuff vorne f. seitlichen Ausgang	a. Anfr.
	AL.25.68	Auspuff vorne f. seitlichen Ausgang	a. Anfr.
	AL.25.09	Vorderer- und Mitteltopf	#
	AL.25.07	Endtopf	#
	AL.25.08	Endrohr	#
		Alfetta Berlina 1600 2.Serie 79-85	
	10.39.7	Endtopf	#
		Alfetta Berlina 1800/2000 2.Serie 79-85	
	10.36.79	Hosenrohr und Mitteltopf	#
	10.14.76	Mitteltopf	#
	10.39.7	Endtopf	#

AUSPUFFANLAGEN

Abb. Nr.	Best. Nr.	Bezeichnung/Typ	
		Spider 2000 87-5/90	
	10.34.33	Hosenrohr/Katalysator	a. Anfr.
	10.34.76	Mitteltopf	#
	10.34.77	Endtopf	#
		Spider 1,6/2,0i 90-92	
	11.25.9	Hosenrohr und Mitteltopf	#
	10.34.77	Endtopf	#
	10.34.78	Endrohr	#
		Spider 2,0i 90-93	
	11.47.33	Hosenrohr und Katalysator	a. Anfr.
	11.47.6	Mitteltopf	#
	10.34.77	Endtopf	#
	10.34.78	Endrohr	#
		Alfetta Berlina 1800/2000 81-85	
	10.19.79	Hosenrohr und Mitteltopf	#
		Alfetta 1600 GT 77-85	
	10.37.78	Hosenrohr und Mitteltopf	#
	10.37.7	Endtopf	#
		Alfetta 1800 GT/2000 GTV	
	10.38.79	Hosenrohr und Mitteltopf	#
	10.37.7	Endtopf	#
		Alfa 75 1,8/2,0 85-88	
	10.19.79	Hosenrohr und Mitteltopf	#
	10.47.7	Endtopf	#
		Alfa 75 1,8 Turbo 86-7/87	
	10.50.7	Endtopf	#
		Alfa 75 1,8i Turbo America	
	10.49.7	Endtopf	#
		Alfa 75 1,6ie/1,8ie/2,0ie Twin Spark 87-92	
	11.48.33	Mitteltopf	#
	10.50.7	Endtopf	#
		Alfa 75 2,5 V6 Q. Verde/3,0 V6 85-2/88	
	10.52.13	Vorderer Topf mit Flexrohr li.	#
	10.52.3	Vorderer Topf mit Flexrohr re.	#
	10.50.07	Endtopf	#
		Alfa 75 2,5 V6/3,0i V6 America 3/88-92	
	10.52.14	Vorderer Topf mit Flexrohr li.	#
	10.52.3	Vorderer Topf mit Flexrohr re.	#
	10.49.7	Endtopf	#

AUSPUFFANLAGEN

Abb. Nr.	Best. Nr.	Bezeichnung/Typ	
		Alfa 75 2,5 V6 Q. Oro-Milano/3,0i V6 88-92	
	10.49.6	Mitteltopf	a. Anfr.
	10.49.7	Endtopf	#
		Alfa 155 1,7i/1,8i/2,0i Twin Spark 92-96	
	11.56.9	Mitteltopf	#
	11.56.10	Endtopf	#
		Alfa 155 2,5i V6 92-	
	11.56.7	Endtopf	#
		GTV 6 2,5	
	10.52.13	Vorderer Topf mit Flexrohr li.	#
	10.52.4	Vorderer Topf mit Flexrohr re.	#
	10.52.7	Endtopf	#
		Alfa 164 2,0 Twin Spark 87-11/90	
	10.74.07	Endtopf	#
		Alfa 164 2,0i Twin Spark 12/90-92	
	11.74.6	Mitteltopf	#
	11.74.7	Endtopf	#
		Alfa 164 2,0i Twin Spark 9/92-	
	11.74.6	Mitteltopf	#
		Alfa 164 2,0i Turbo 3,0i V6 7/90-92	
	11.71.7	Endtopf	#
		Alfa 164 3,0i V6 12/90-8/92	
	11.74.6	Mitteltopf	#
	11.71.7	Endtopf	#
		Alfa 164 3,0i V6 Quadrifoglio Verde 90-8/92	
	11.79.6	Mitteltopf	#
	10.79.7	Endtopf	#
		Montreal	
	10.78.3	1. Topf re.	#
	10.78.13	1. Topf li.	#
	10.78.6	Mitteltopf re.	#
	10.78.16	Mitteltopf li.	#
	10.78.7	Endtopf re.	#
	10.78.17	Endtopf li.	#
		2600 Sprint/Spider	
	10.79.3	Vorderer Topf	#
	10.79.6	Mitteltopf	#
	10.79.7	Endtopf	#

OELPUMPE

Abb. Nr.	Best. Nr.	Bezeichnung/Typ	
1)	H105.14.06.013.01	Oelpumpe kompl Original Alfa-Romeo verstärkte Ausf.	a. Anfr.
	H105.14.06.013.01SP	Spica-Oelpumpe kompl.	a. anfr.
2)	H5.605.68.781	1,6 - 2,0 Alfetta, Giulietta, 75+90	#
3)	H5.605.22.004	6 Zylinder GTV + 75	#
4)	H5.605.13.124	6 Zylinder 164	#
5)	H5.605.38.762	Alfa Sud + 33	#
6)	H13.15.58.006	Deckel	#
7)	H105.14.06.128	Feder	#
8)	H13.15.58.005	Kolben	#
9)	H105.48.06.321	Sieb	#
10)	H101.20.01.021	Oelpumpe 750/101 Typen	#

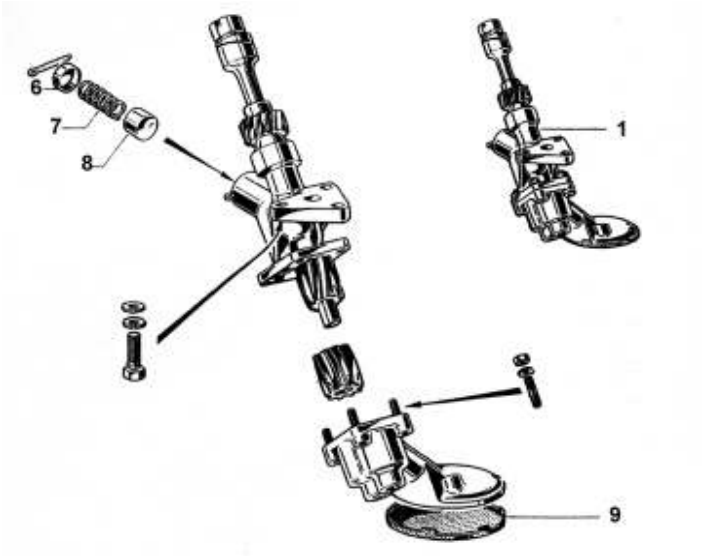

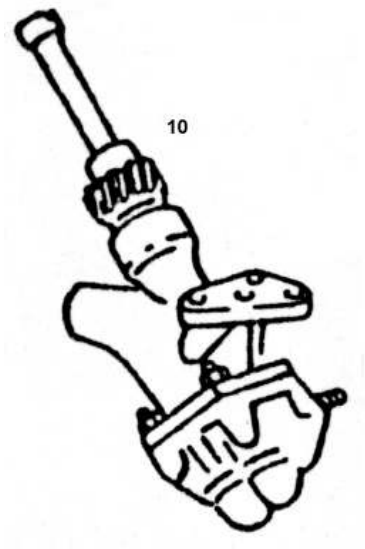

OELFILTER 1300-1600-1750

Abb. Nr.	Best. Nr.	Bezeichnung/Typ	
1)	H105.14.06.030.05/03	Filtereinsatz bis 70	#
2)	H105.00.06.134	Dichtring für Oelfiltereinsatz	#
3)	H13.15.59.404	Dichtring, alte Ausf. 750/101/102 Typen	#

OELFILTER

4)	H105.55.06.030.01	Oelfilterpatrone Original Alfa-Romeo	#
4)	H105.55.06.030.01X	Oelfilterpatrone NORD	#
5)	H116.44.06.030	Alfetta, 75, 90 + 164 4 Zyl.	#
6)	H116.00.06.030	GTV 6	#
7)	H5.605.74.554	Alfa 164 3 Ltr.	#
8)	H5.605.07.080	Alfa 155 4 Zyl.	#
9)	H5.605.74.554	Alfa 155 6 Zyl.	#
10)	H5.605.04.284	Alfa Sud/33	#
11)	H5.605.04.569	Alfa 33 16 V	#

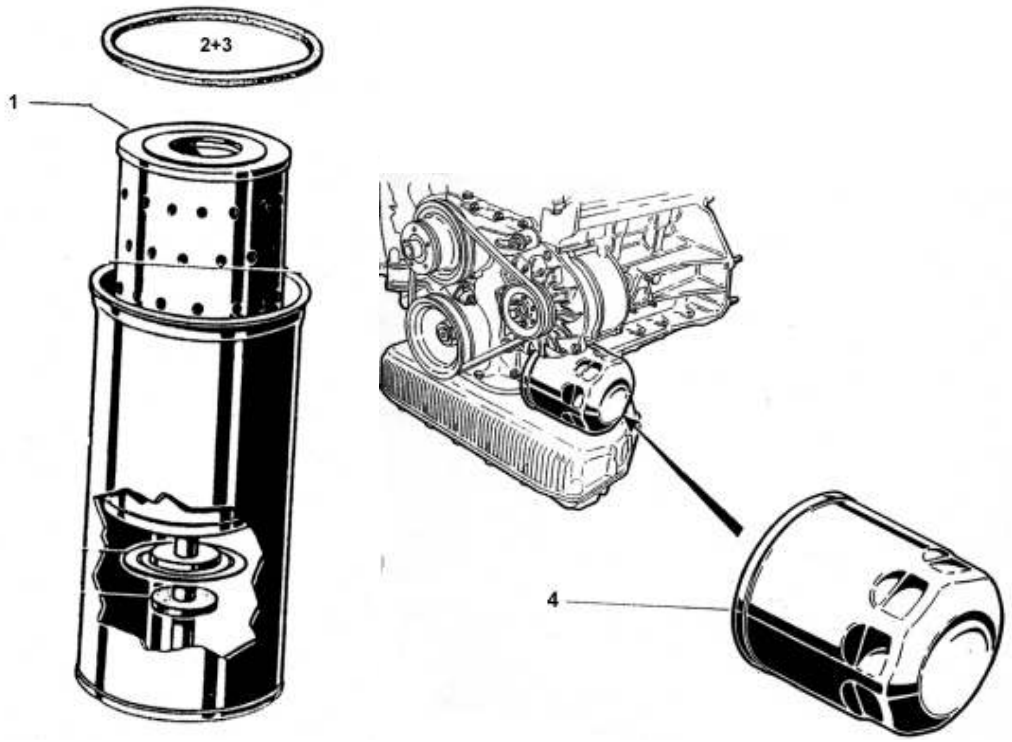

WASSERPUMPE

Abb. Nr.	Best. Nr.	Bezeichnung/Typ	
19)	H105.00.07.024	Nord-Typen 2 Anschlüsse 105 Baur. Kleine Riemenscheibe Bj. 64-68-94 mm Große Riemenscheibe Bj. 68-74-110 mm	#
20)	H105.05.11.130	Spider Bj. 80-89 3 Anschlüsse mit Drehzahlmesserantrieb, Vergaser Modelle	#
21)	H5605.19.642	Spider ohne Drehzahlantrieb mit E-Lüfter	#

LÜFTER UND KEILRIEMEN

Abb. Nr.	Best. Nr.	Bezeichnung/Typ	
1)	H116.10.05.503	Spanner	#
2)	H105.00.07.223	Scheibe für den Lüfter	#
3)	H105.48.07.215	Lüfter schmal 1300/1600	#
4)	H105.48.07.215.02	Lüfter breit 2000	#
5)	H105.00.07.203	Dichtung für Wasserpumpe	#

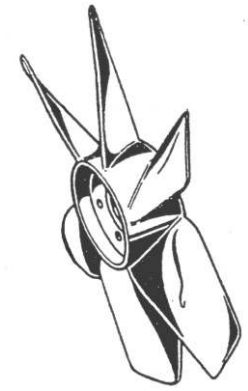

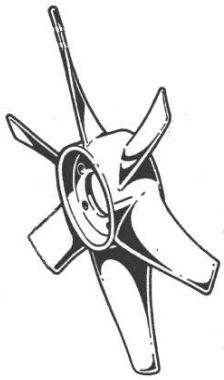

KEILRIEMEN FÜR KLIMAANLAGEN

6)	H10	Berlina Lusso 2000 4.71 - 12.77	#
6)	H20	GT Veloce 2000 4.71 - 12.77	#
6)	H30	Spider Veloce 2000 1.71 - 12.77	#

KEILRIEMEN FÜR SERVOLENKUNG

6)	H40	Alfa 6 - 2,5 4.79-	#

KEILRIEMEN

KEILRIEMEN FÜR GENERATOR

6)	H50	1300 GT Junior 68-77	#
6)	H60	GT-Junior 1,3 70-79	#
6)	H70	GT-Junior 1,3 70-	#
6)	H80	Giulia Diesel 1.76 - 10.79	#
6)	H90	Giulia Nuova, Super 1,3/1,6 1.73 - 10.79	#
6)	H100	Giulia Super 1,3 70-79	#
6)	H110	Giulia Super 1,6 70-	#
6)	H120	Spider 1,3 70-79	#
6)	H130	Spider 1,6 70-	#
6)	H140	Spider Vel. 2000 1.71-12.77	#
6)	H150	1750 1.68-12.72	#
6)	H160	2000 Berlina 71-	#
6)	H170	GT-Veloce 2000 4.71-12.77	#
6)	H180	GTV 2,0 1.80-	#
6)	H190	GTV 6, 2,5 1.80-	#
6)	H200	2000 GTV 71-	#
6)	H210	Montreal 2,6 Ltr. 10.70-3.75	#
6)	H211	Alfa 33 1,7 /77-98 kW	#
6)	H212	Alfa 33 1,5 /70-77 kW	#
6)	H213	Alfa 33 1,5 Giardinetta 4 x 4	#
6)	H214	Alfa 75 2,0 TS 109 kW	#
6)	H215	Alfa 2,5 V6 110-113 kW	#
6)	H216	Alfa 3,0 V6 133-136 kW	#

KÜHLER

Abb. Nr.	Best. Nr.	Bezeichnung/Typ	
1)	H105.00.31.041.04	Kühler 1300 Kante, Giulia 1. Ser. I.A.	#
1)	H105.48.31.041.01	Kühler Giulia i.A.	#
1)	H105.12.31.041	Kühler Bertone i.A.	#
1)	H105.24.31.041	Kühler Spider bis 83 i.A.	#
		Alle Kühler mit Hochleistungsnetz-IM AUSTAUSCH!	

KÜHLERDECKEL MIT DICHTUNG

2)	H105.48.31.410.01	Kühlerdeckel rund	#
2)	H105	Kühlerdeckel ecking	#
2)	H105.48.31.410.01C	Kühlerdeckel verchromt rund oder ecking	#

KÜHLERBEFESTIGUNG

3)	H105.48.31.042.03	Kühlerrahmen	#
4)	H105.41.31.432	Gummi Nord unten	#
5)	H13.56.80.020	Gummibuchse Nord seitlich	#
6)	H13.56.80.022	Gummibuchse Nord seitlich	#
7)	H13.56.80.021	Hülse Nord seitlich	#
8)	H105.41.31.430	Ablaßschraube	#

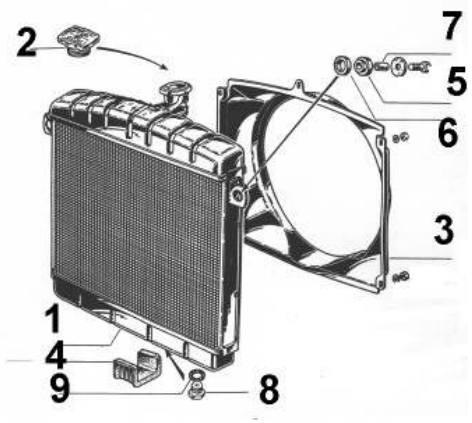

AUSGLEICHSBEHÄLTER

9)	H105.48.31.050	Ausgleichsbehälter	#
10)	H105.48.31.409	Deckel f. Ausgleichsbehälter	#
11)	H105.48.31.409C	Deckel f. Ausgleichsbehälter verchromt	#
12)	H105.48.31.506.01	Spannband 2 tlg. Incl. Verschraubung Edelstahl poliert	#
13)	H102.02.08.111	Schraube	#
14)	H102.02.08.109	Mutter	#

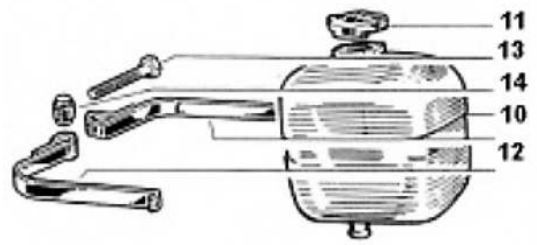

KÜHLERSCHLÄUCHE

Abb. Nr.	Best. Nr.	Bezeichnung/Typ	
1)	H105.91.31.908	oben 1.Serie für geschraubtes Thermostat	#
2)	H105.48.31.801	Giulia, GT, Spider oben	#
3)	H22.20.36.205	Schelle für Schlauch	#
4)	H105.26.31.800.01	2,0 unten	#
5)	H105.00.31.800	GT, Spider 1,3 - 1,6 unten	#
6)	H105.91.31.800	Giulia 1,6-1,6 unten	#
7)	H105.48.01.628.02	Schlauch Pumpe-Ansaugbrücke 2,0	#
8)	H116.00.01.628.01	Schlauch Pumpe-Ansaugbrücke 1,3+1,6	#
9)	H105.48.57.103	Schlauch Ansaugbrücke/Heizung	#
10)	H105.02.57.103.01	Schlauch Ansaugbrücke/Heizung 1. Serie	#
11)	H23.00.52.258	Schlauch Heizung-Wasserpumpe	#
12)	H105.48.31.913	Schlauch zum Ausgleichsbehälter und Überlaufschlauch	#
13)	H105.48.01.628.01	Wasserpumpe 2 Anschlüsse SchlauchVerteiler-Ansaugbrücke	#
14)	H105.48.31.918	Wasserpumpe 2 Anschlüsse Schlauch Verteiler-Pumpe	#
15)	H105.48.31.800	Wasserpumpe 2 Anschlüsse Kühler-Verteiler	#
16)	H105.48.31.426	Wasserpumpe 2 Anschlüsse T-Stück	#

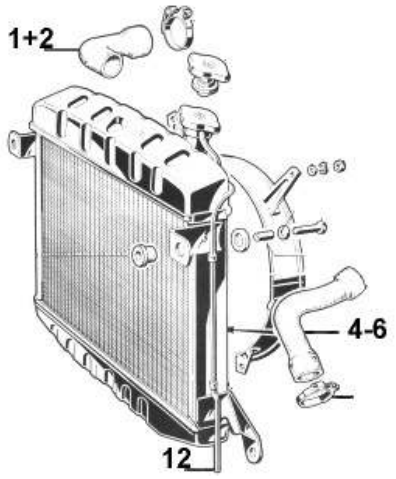

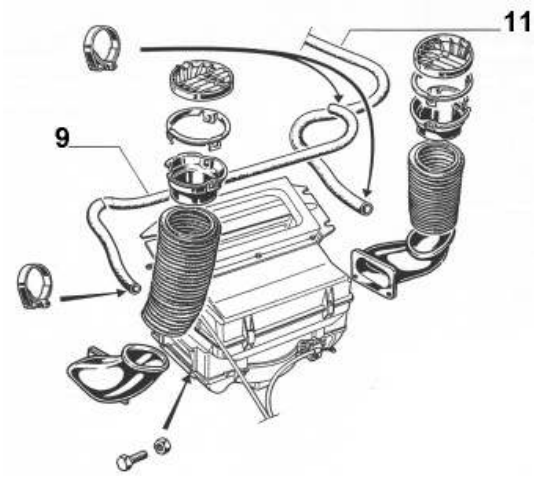

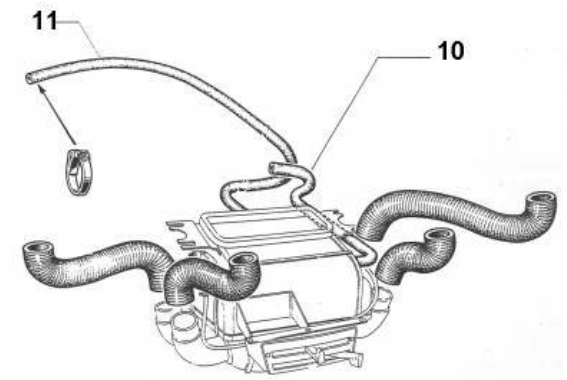

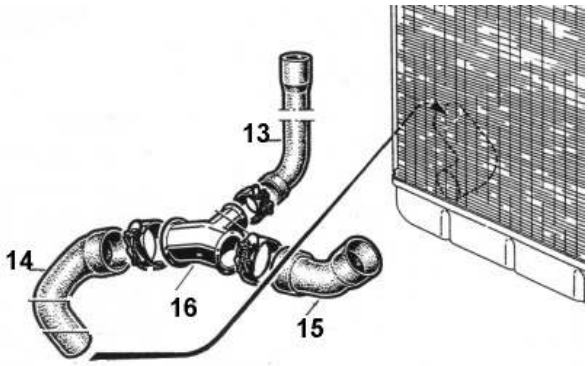

KUPPLUNG

Abb. Nr.	Best. Nr.	Bezeichnung/Typ	
		KUPPLUNGSTEILE NUR IM AUSTAUSCH LIEFERBAR!!	
		KUPPLUNG-SET: Kupplungsautomat, Kupplungsscheibe	
		Ausrücklager und Befestigungsklammer	
		Alle Kupplung Pfandgebühr # €	
		Kupplungsautomat, Kupplungsscheibe und Lager sind auch einzeln erhältlich!	
		GUILIA, BERTONE, SPIDER ∅ 200 mm	
1)	H40.00.01	Kupplungskit kompl. AT 1300-1750 mechanische Betätigung	#
		Kupplungsscheibe – Automat und Lager (Hydraulische Kupplung)	
		Giulia ∅ 215mm 1,3 , Bauj. 70- 1,3 Nuova Super Bauj. 04.74- 1,6 Bauj. 70- 1,6 Nuova Super Bauj. 04.74- 1750 Bertone, Berlina, Spider 2000 Bertone, Berlina, Spider, Giulia Bauj. 71- **2000 Spider** 1,3 Bauj. 06-68-78 1,6 Bauj. 01.66-94 1,7 Bauj. 01.67-12.71 2,0 Bauj. 01.71-94	
2)	H007.002	2,0 Veloce	#

KUPPLUNG

Abb. Nr.	Best. Nr.	Bezeichnung	
	KUPPLUNGSZUBEHÖR		
1)	H105.14.12.041	Hebel stehende Pedale Nord	a. Anfr.
2)	H13.65.10.402	Klammer, stehende Pedale Nord	#
3)	H105.00.44.105	Rückholfeder stehende Pedale Nord o. Abb.	a. Anfr.
4)	H105.14.44.031.00	Kupplungsseil stehende Pedale Nord	#
5)	H105.14.44.360	Rückzugfeder für Kupplungshebel, stehende, Pedale, Nord	#
6)	H13.65.10.406	Klammer	

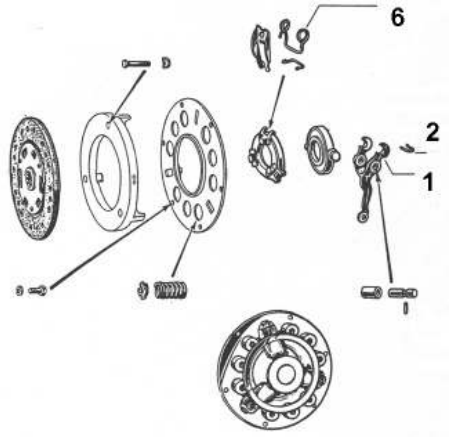

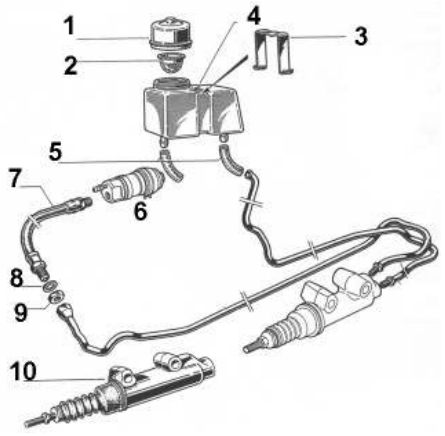

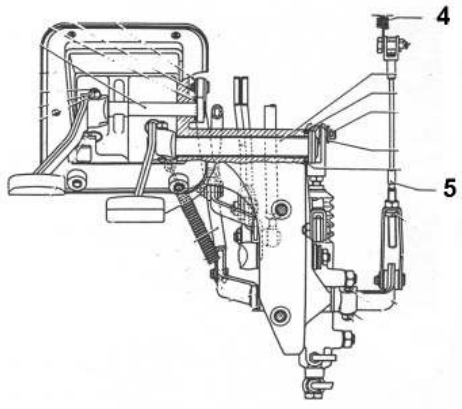

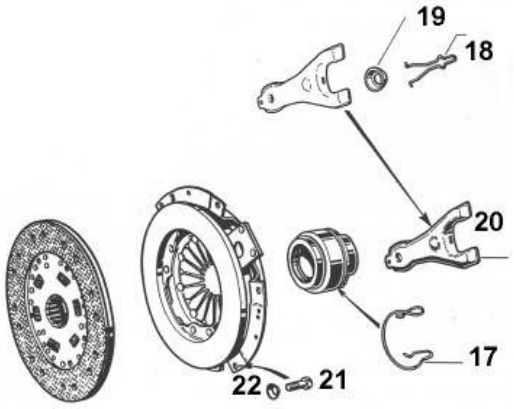

KUPPLUNGSBETÄTIGUNG

Abb. Nr.	Best. Nr.	Bezeichnung/Typ	
1)	H105.44.45.708	Deckel	#
2)	H105.44.45.715	Sieb	#
3)	H105.44.45.101	Klammer	a. Anfr.
4)	H105.44.45.709	Behälter	a.Anfr.
5)	H105.44.45.714	Schlauch	#
6)	H105.12.12.050.01	Kupplungsnehmerzylinder	#
6a)	H22.00.24.822	Sprengring f. Kupplungsnehmerzylinder	#
7)	H105.41.12.898	Schlauch	#
8)	H21.45.17.278	Scheibe	#
9)	H21.45.15.525	Mutter	#
10)	H105.64.12.051.01	Kupplungsgeberzylinder stehende Pedale	#
11)	H105.64.12.051.04	Kupplungsgeberzylinder	#
12)	H105.12.12.050.01R	Kupplungsnehmerzylinder Replika	#
13)	H5.605.17.190	Pedal Welle	#
14)	H105.48.12.091.01	Leitung	#

KUPPLUNGSBETÄTIGUNG 1300 - 2000

17)	H105.48.12.434.00	Klammer	#
18)	H105.41.12.402.00	Klammer	#
19)	H105.41.12.413.00	Gummi	#
20)	H105.48.12.098.00	Gabel	#
21)	H21.00.02.660	Schraube	#
22)	H21.00.81.434	Scheibe	#

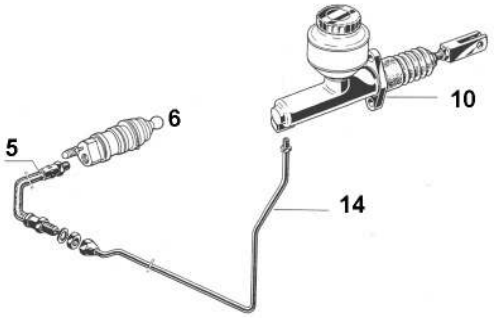

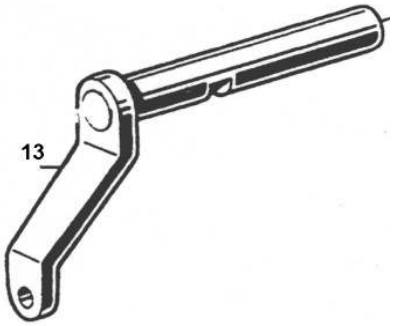

GETRIEBE

Abb. Nr.	Best. Nr.	Bezeichnung/Typ	
1)	H105.41.13.012.02	Getriebeglocke offene Version gebr.	#
1)	H105.12.13.012.02	Getriebeglocke geschlossene Version gebr.	#
2)	H105.14.13.534.01	Schalter f. Rückfahrscheinwerfer	#
3)	H510.931	Schalter geschlossene Version	#
4)	H105.08.13.091.01	Getriebebuchse m. Einsätzen 64 mm ∅ harte oder normale Gummimischung	#
4)	H105.41.13.080	Buchse	#
4a)	H105.14.13.815	Gummischeibe f. Getriebebuchse	#
5)	H105.00.51.016.04	Halter	#
6)	H101.00.13.404	Dichtung	#
7)	H5.605.15.848	Ritzel 1600 (21 Zähne)	a. Anfr.
8)	H5.605.16.879	Ritzel 2000 (13 Zähne)	a. Anfr.
9)	H105.00.13.402.02	Gehäuse	#
10)	H23.40.34.102C.	Simmering Tachoantrieb	#
11)	H105.41.12.101.01	Blech	#

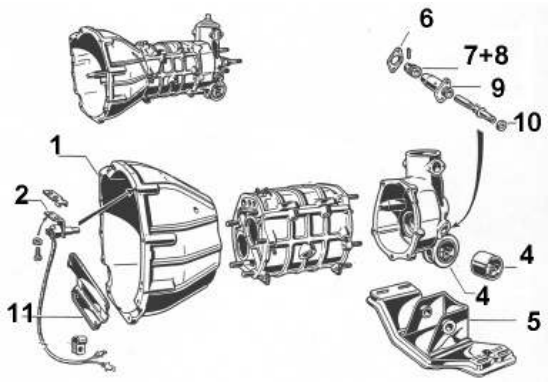

1)	H101.00.13.223.00	Lager Hauptwelle 1 teilig	#
1)	H5.605.16.287	Lager Hauptwelle 2 teilig	#
2)	H101.00.13.222	Nadellager	#
3)	H105.14.13.216.03	Syncronring	#
4)	H105.14.13.219.05	Schiebemuffe	#
4)	H105.14.13.219.05R	Schiebemuffe Reparaturset	#
5)	H101.00.13.213	Buchse	#
6)	H101.00.13.218	Nabe	#
7)	H101.00.13.217	Sicherung	#

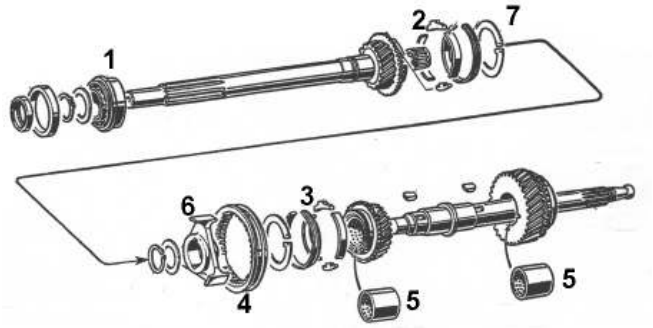

GETRIEBE

Abb. Nr.	Best. Nr.	Bezeichnung/Typ	
1)	H105.39.13.302	Nadellager	#
2)	H101.00.13.213	Lager 1 teilig	#
2)	H5.605.16.287	Lager 2 teilig	#
3)	H13.58.16.057	Lager Hauptwelle hinten	#
4)	H102.00.13.406.01	Sicherung	
5)	H13.58.16.025	Mutter	#
5)	H5.605.16.299	Mutter mit Sicherung	#

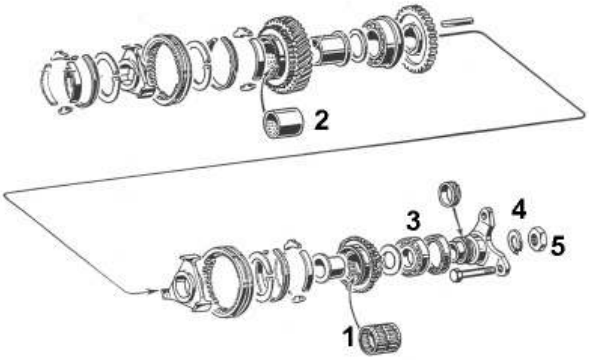

1)	H101.00.13.224	Lager 25 mm Durchm.	#
1)	H5.605.16.289	Lager 20 mm Durchm.	#
2)	H29.00.60.734	Lager hinten	#
3)	H105.14.13.260	Lager mitte	#
4)	H105.14.13.029	Rückwärtsgang	#
5)	H13.56.16.010	Buchse	#

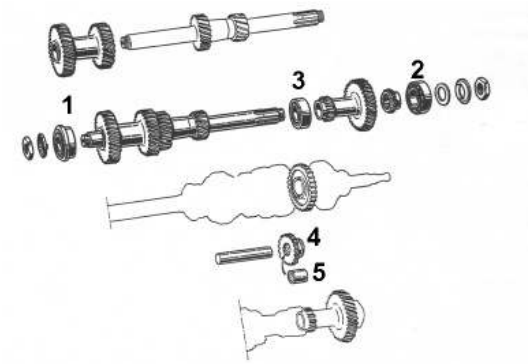

1)	H105.14.13.503.10	Gabel 1 + 2	#
2)	H105.14.13.504.11	Gabel 3 + 4	#
3)	H105.39.13.505	Gabel f. Rückwärtsgang	#
4)	H13.56.17.042	Platte	#
5)	H21.40.17.172	Sicherung	#
6)	H13.56.17.091	Schraube	#

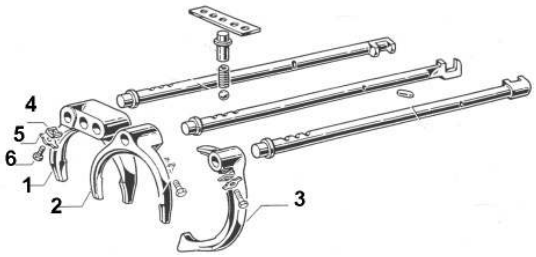

SCHALTHEBELSCHUTZ

Abb. Nr.	Best. Nr.	Bezeichnung/Typ	
1)	H102.02.13.618	Manschette	#
2)	H105.41.13.618	Manschette	#
3)	H105.08.13.614	Ring	#
4)	H105.08.13.627	Gummi	a. Anfr.
5)	H13.65.17.064	Scheibe	#
6)	H13.65.17.063	Scheibe	#
7)	H105.08.13.906	Scheibe	#
8)	H105.06.51.151	Manschette	#
9)	H1493.90.066	Manschette	#

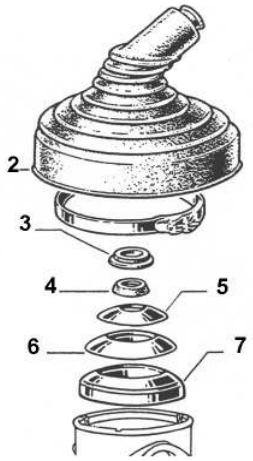

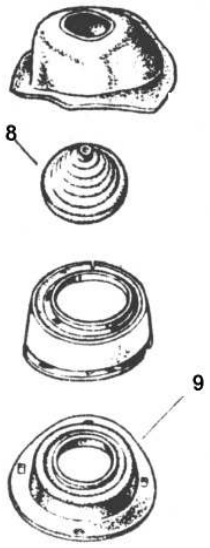

KARDANWELLE

Abb. Nr.	Best. Nr.	Bezeichnung/Typ	
1)	H000K	Kardanwelle kompl. überholt	a.Anfr.
2)	H105.12.15.017.02	Kardanwelle hi. Giulia 1,3 - 1,6 i.A.	#
2)	H105.44.15.017.03	Kardanwelle hi. GT, 1,3-1,6-1750 i.A.	#
2)	H105.57.15.017.03	Kardanwelle hi Spider 1,3 - 1750 i.A.	#
2)	H105.21.15.017.02	Kardanwelle hi. GT 2000 i.A.	#
2)	H105.24.15.017.02	Kardanwelle hi. Spider 2000 i.A.	#
		Pfandbetrag 50	
3)	H105.00.15.300	Hardyscheibe	#
4)	H105.48.15.127	Mittellager	#
5)	H105.39.15.123	Lager für Mittellager	#
6)	H101.00.15.133	Feder	#
7)	H105.48.15.132	Scheibe	#
8)	H105.41.15.161	Sicherung f. Mittellager	#
9)	H13.56.24.064	Keil	#
10)	H106.00.15.145	Buchse	#
11)	H106.00.15.146	Stopfen	#
12)	H101.12.15.104	Gummi	#
13)	H105.00.15.306	Schraube f. Hardyscheibenbefestigung	#
14)	H21.40.16.657	Scheibe	#
15)	H21.20.92.866	Mutter selbstsichernd 12x1,5	#
16)	H21.20.15.060	Mutter 20x1,5	#
12)	H21.20.20.254	Sicherung	#
18)	H21.00.20.218	Schraube 1,3 - 1750 8 mm	#
19)	H115.09.15.167.01	Schraube 2000 9 mm	#
20)	H21.20.20.044	Mutter 8mm	#
20)	H115.09.15.168	Mutter 9 mm	#
21)	H105.00.15.132	Buchse	a.Anfr.
22)	H105.00.15.127.01	Lagergalter Gummi 1,3-1,6	#
23)	H105.12.15.030	Kreuzgelenk Bj. 66-93	

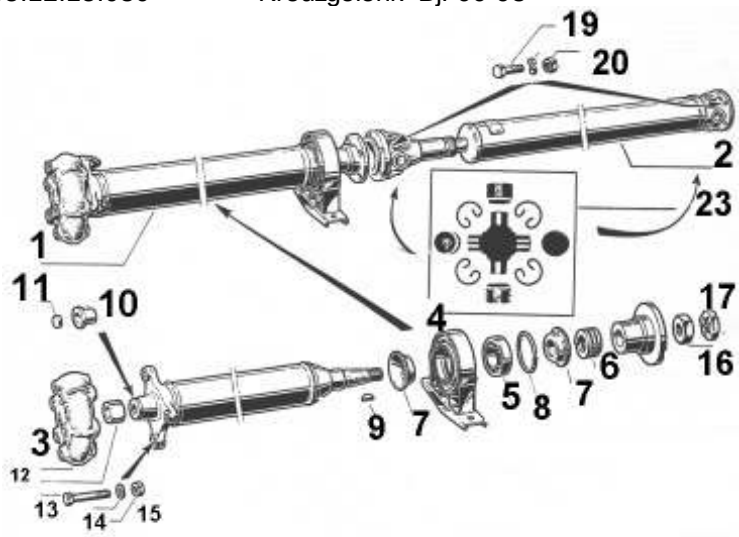

39#

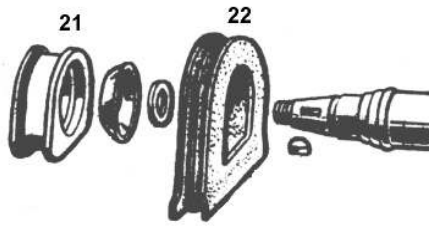

HARDYSCHEIBEN

Abb. Nr.	Best. Nr.	Bezeichnung/Typ
1)	H105.00.15.300	Hardyscheibe 105er Baureihe
2)	H105.64.15.300	Hardyscheibe Montreal

ANSCHLAGPUFFER

1)	H105.41.21.527	Anschlagpuffer oben	#
2)	H105.41.21.050.01	Anschlagpuffer unten	a. Anfr.
3)	H105.44.21.050	Anschlagpuffer unten	#

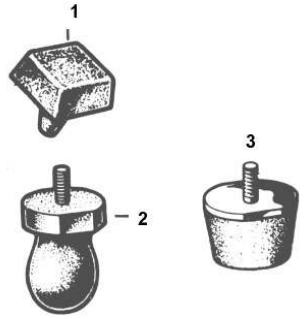

VORDERACHSE NORD

Abb. Nr.	Best. Nr.	Bezeichnung/Typ	
1)	H105.41.21.010.01	Achsschenkel rechts kompl. m. Radlager + Radnabe general überholt s. Seite 258-260	a. Anfr.
1)	H105.41.21.011.01	dito links	a. Anfr.

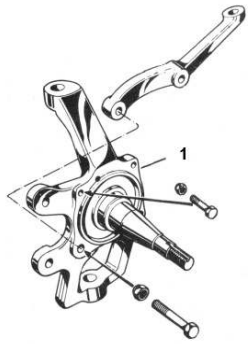

1)	H105.48.21.026.02	Traggelenk oben re. kompl.	#
1)	H105.48.21.027.02	dito oben links	#
1)	H5.605.16.895	Traggelenk kompl. mit Kappen	#
1)	H5.605.16.897	Traggelenk kompl. mit Kappen	#
2)	H13.65.45.421	Mutter f. Traggelenk	#
3)	H105.00.21.035.00/02	Gelenk für Zugstrebe	#
4)	H105.14.21.024.02	Buchse für Traggelenk	#
5)	H105.48.21.394	Buchse neue Aus. ohne Scheibe	#
6)	H105.00.21.395	Scheibe f. Buchse alte Ausf.	#
7)	H105.00.21.305.01	Schraube	#
8)	H21.20.92.835	Mutter	#
9)	H105.00.21.301	Zuggabel	#

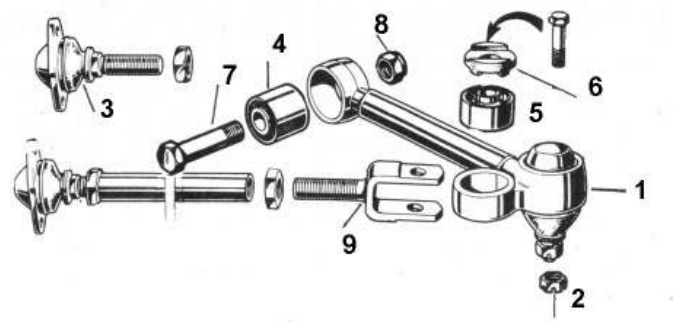

VORDERACHSE NORD

Abb. Nr.	Best. Nr.	Bezeichnung/Typ	
1)	H105.41.21.301	Lagerbock	#
2)	H105.48.21.342	Schraube	#
3)	H105.41.21.523	Gummiauflage	#
4)	H105.41.21.522	Blechring	#
5)	H13.65.45.024	Bolzen 98 mm 1300 Giulia	#
5)	H105.14.32.306	Bolzen 102mm 1300 Giulia + GT	#
5)	H105.41.21.624	Bolzen ab 105 Typen	#
6)	H21.00.81.437	Scheibe 10,2	#
7)	H21.20.20.046	Mutter f. Schraube Nr. 40	#
8)	H115.60.21.507	Federteller li.	#
8)	H115.60.21.506	Federteller re.	#
9)	H105.57.21.528	Aluring	#
10)	H105.00.21.019.01	Traggelenk unten TRW	#
10)	H105.00.21.019	Traggelenk unten	#
11)	H105.41.21.339	Schraube	#
12)	H105.41.21.340	Bolzen	#
13)	H105.41.21.082	Anschlag re.	#
13)	H105.41.21.083	Anschlag li.	#
14)	H105.64.21.358	Deckel o. Abb.	#
15)	H105.14.21.024.08	Buchse	#
15a)	H105.14.21.337.01	Scheibe f. Buchse Nr. 15	#
16)	H21.00.02.758	Schraube f. Federteller	#
17)	H105.14.21.036.03	Querlenker unten	#
17)	H105.30.21.046	Querlenker unten	#

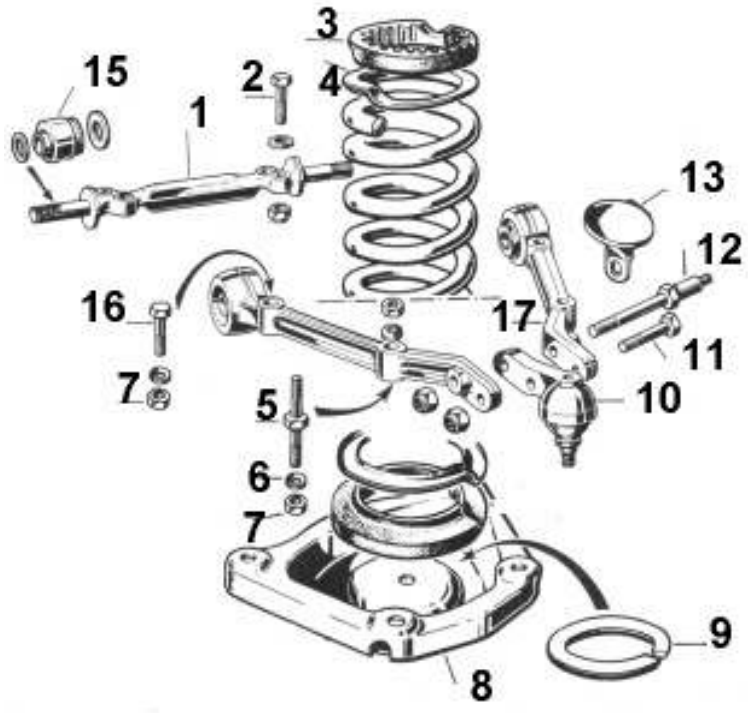

VORDERACHSE NORD

Abb. Nr.	Best. Nr.	Bezeichnung/Typ	
1)	H105.12.21.064	Hebel kompl.	#
2)	H105.41.21.623	Halter	#
3)	H13.56.45.090	Buchse alte Ausführung 30/28/15	#
3)	H116.00.21.058	Buchse neue Ausführung 33/28/15	#
4)	H105.00.21.602	Gummi	#
5)	H105.00.21.603.01	Blech	#
6)	H21.20.20.247	Sicherung f. Pos. 2	
7)	H105.48.21.064	Hebel alte Ausführung	N.L.
8)	H13.65.45.470	Buchse	#
9)	H16.20.10.012	Buchse	#
10)	H105.00.21.070.08.07	Buchse f. unten	#

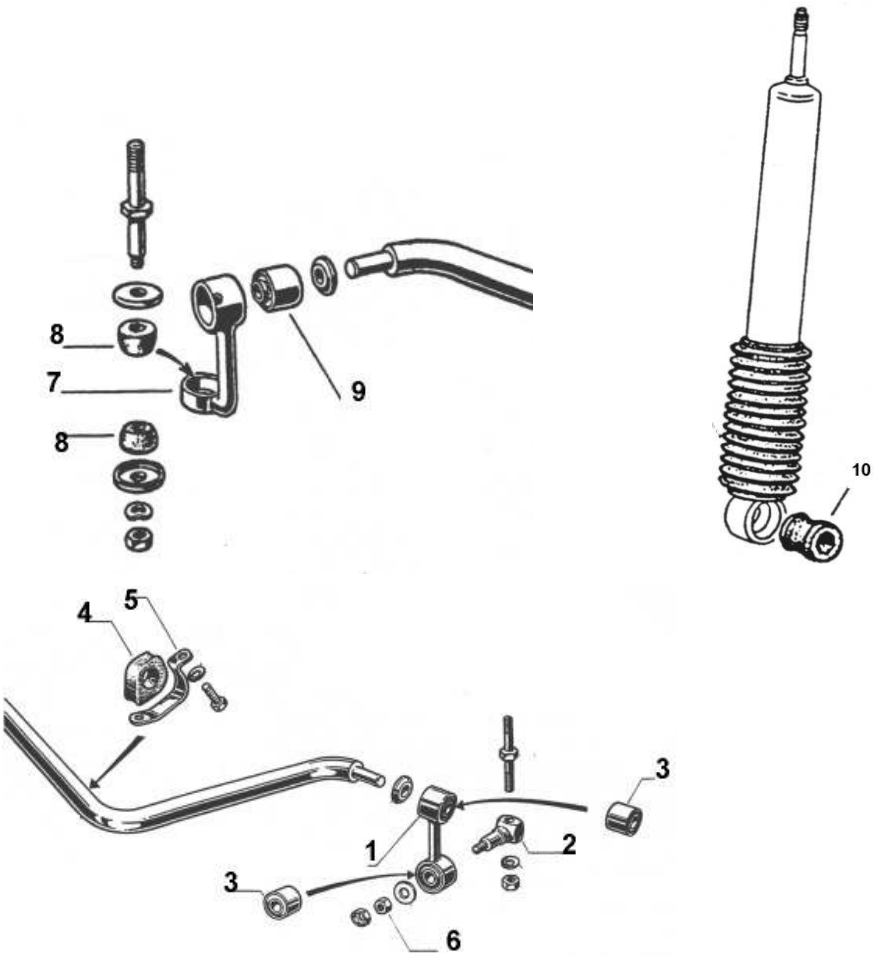

VORDERACHSE, TRAGGELENKE, ACHSGELENKE

Abb. Nr.	Best. Nr.	Bezeichnung/Typ	
		GIULIA 1300 - 1600 - DIESEL	1962-
		BERLINA 1750 - 2000	1962-
		JUNIOR - ZAGATO - MONTREAL	1972-

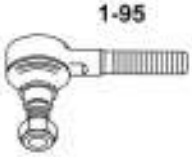

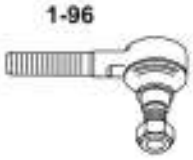

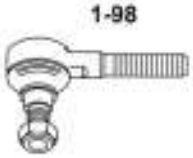

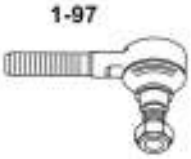

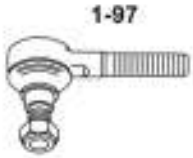

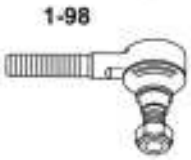

1-95	Spurstangenkopf mitte Linksgewinde	#
1-96	Spurstangenkopf mitte Rechtsgewinde	#
1-97	Spurstangenkopf außen Linksgewinde	#
1-98	Spurstangenkopf außen Rechtsgewinde	#

ALFA SUD 1971-

1-85	Traggelenk unten	#
1-86	Sprustangenkopf	#

Bitte beachten Sie bei den Spurstangenköpfen die verschiedenen Gewinde.
Vor der Bestellung auf Links- oder Rechtsgewinde überprüfen.

VORDERACHSE, TRAGGELENKE, ACHSGELENKE

Abb. Nr.	Best. Nr.	Bezeichnung/Typ	

ALFA 155 1992-
GTV 1994-
SPIDER 1994-

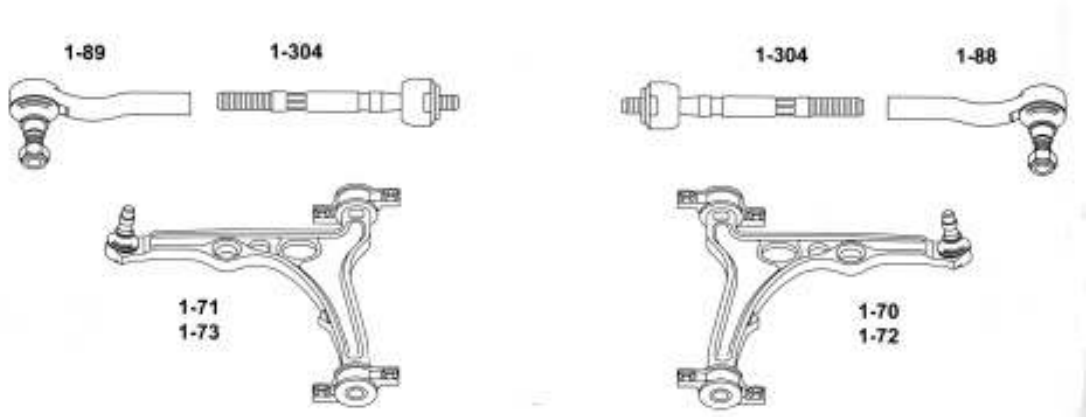

1-70	Tragarm re.	#
1-71	Tragarm li.	#
1-88	Spurstangenkopf re.	#
1-89	Spurstangenkopf li.	#
1-304	Spurstange	#

ALFA 164 1987-

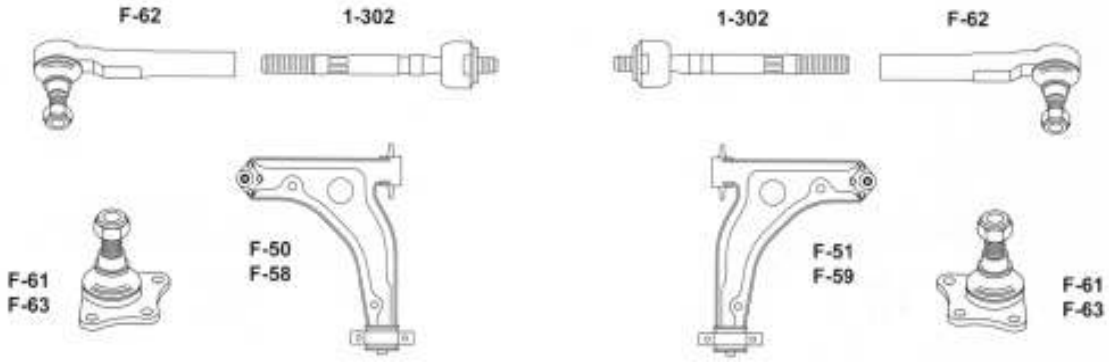

F-50	Tragarm li. TS-TD	#
F-51	Tragarm re. TS-TD	#
F-58	Tragarm li. Turbo-3,0 V6	#
F-59	Tragarm re. Turbo-3,0 V6	#
F-61	Traggelenk TS-TD	#
F-63	Traggelenk Turbo-3,0 V6	#
F-62	Spurstangenkopf	#
1-302	Spurstange	#

VORDERACHSE, TRAGGELENKE, ACHSGELENKE

Abb. Nr.	Best. Nr.	Bezeichnung/Typ	

ALFA 33 1983-
ARNA 1983-

1-86	Spurstangenkopf		#
1-87	Traggelenk		#

ALFA 145 1994-11/96
ALFA 146 1994-11/96

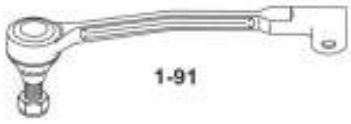

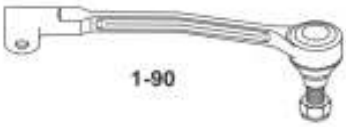

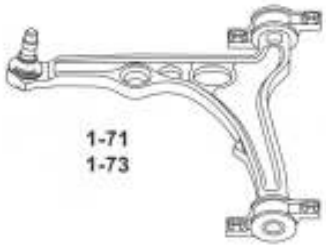

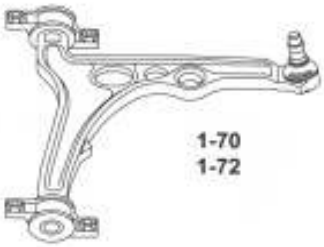

1-70	Tragarm re.		#
1-71	Tragarm li.		#
1-90	Spurstange re.		#
1-91	Spurstange li.		#

VORDERACHSE, TRAGGELENKE, ACHSGELENKE

Abb. Nr.	Best. Nr.	Bezeichnung/Typ	

ALFETTA
GIULIETTA

1972-
1978-

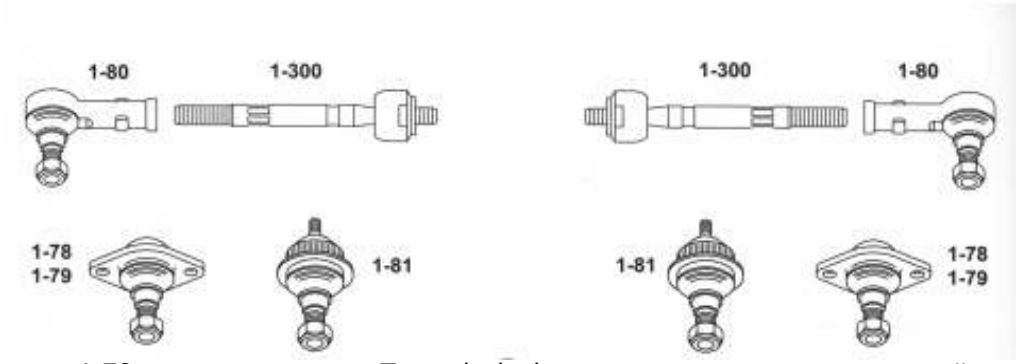

1-78	Traggelenk oben	#
1-79	Traggelenk oben TD	#
1-80	Spurstangenkopf	#
1-91	Traggelenk unten	#
1-300	Spurstange	#

ALFA 75
ALFA 90

5/1985-
1984-

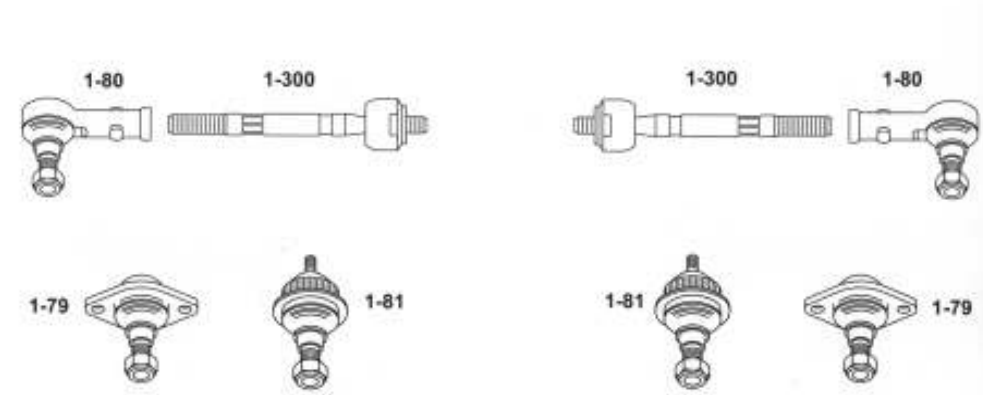

1-79	Traggelenk oben	#
1-80	Spurstangenkopf	#
1-81	Traggelenk unten	#
1-300	Spurstange	#

RADLAGER VORNE NORD

Abb. Nr.	Best. Nr.	Bezeichnung/Typ	
1)	H29.20.62.203	Radlager innen	#
2)	H29.20.62.311	Radlager außen	#
3)	H105.14.21.730.01	Simmering Radlager vorne	#
4)	H105.14.21.402	Anlaufscheibe	#
5)	H105.48.21.403	Mutter rechtsgewinde	#
5)	H105.48.21.404	Mutter linksgewinde	#
6)	H13.65.45.164	Fettkappe	#
6a)	H29.20.62.203/311	Radlagersatz vorne mit Simmering	#

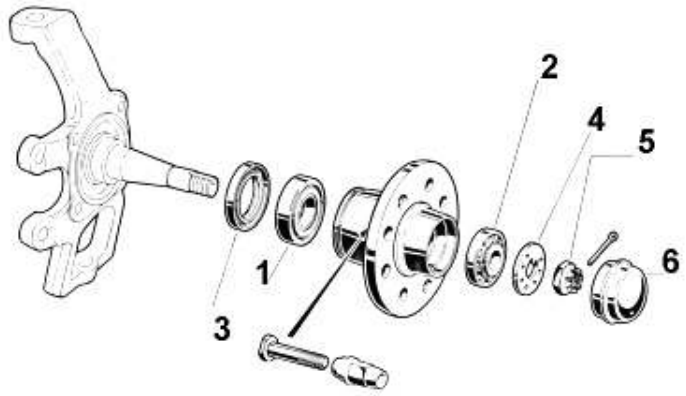

	RADLAGER o. Abb.		
7)	H101.369	Radlager vo. Alfa Sud Bremse innen	#
8)	H101.368	dito Simmering	#
9)	H101.370	dito Gewindering	#
10)	H5.605.54.002	Radlager vo. Sud-Sprint/Alfa 33 Bremse innen	#
11)	H115.104	dito Simmering	#
12)	H115.103	dito Gewindering	#
13)	H5.608.01.380	Radlager, Alfa 33 1,7 IE Nuova vorne Alfa 90 hinten, Alfa 164 TS vorne	#
14)	H5.605.21.282	Radlager vo.Alfetta, Giulietta, GTV 6, 75, Alfa 90 innen 27 mm	#
15)	H5.605.23.333	dito außen 19 mm	#
16)	H5.605.16.540	Simmering f. dito	#
17)	H5.605.35.941	Radlager vo.außen 17 mm ab 82-	#
18)	H5.605.23.334	Radlager vo. Innen Alfa 75 Turbo	#
19)	H5.605.23.333	Radlager vo. Außen Alfa 75 Turbo	#
20)	H5.605.23.336	Simmering f. dito	#
21)	H5.605.10.366	Radlager vo. Alfa 164 3,0 + QV.	#
22)	H5.605.10.366	Radlager vo. Alfa 155	#

HINTERACHSE/NORD

Abb. Nr.	Best. Nr.	Bezeichnung/Typ	
1)	H13.65.32.056	Dichtung 1,3 – 1,6 +1750	
1)	H105.12.17.188	Dichtung 2Ltr.	#
2)	H13.65.32.054	Deckel 1,3 – 1750	#
2)	H105.12.17.184	Deckel 2Ltr.	#
3)	H13.15.10.174	Magnetstopfen	#
3)	H23.60.31.553	Schraube für Einfüllstopfen	#
4)	H105.00.17.533.01	Gummipuffer	#
5)	H105.39.17.277	Simmering 1,3 – 1750	#
5)	H105.12.17.277	Simmering 2Ltr. Hinterachse/ Kardanwellenflansch	#
6)	H21.20.16.425	Sternmutter 1,3 – 1750	
6)	H105.12.17.586	Mutter 2Ltr.	#
	H13.65.32.055	Sicherrungsscheibe	#
8)	H105.64.17.332	Simmering 1600,1750,2000 ab 69	#
	H23.40.34.364 750/101 -105 bis 61	Simmering 1300 - 1600 alte Ausf.	#
9)	H105.12.17.309	Schrumpfring	#
10)	H13.56.32.007	Radlager ab 64 /105 Serie	#
10)	H13.65.32.025	Radlager 750/101 bis 64	#
10)	H13.56.32.007S	Radlager-Satz Bj. 64 105 Serie	#

Radmuttern und Radbolzen auf Anfrage!

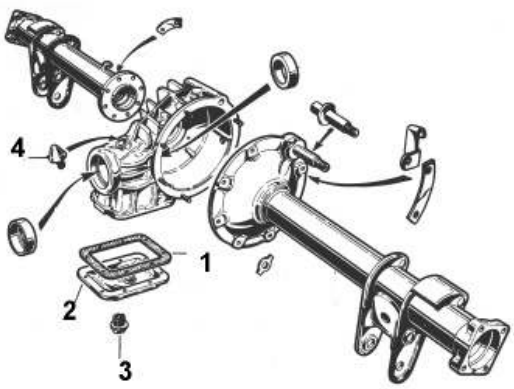

HINTERACHSE, NORD

Abb. Nr.	Best. Nr.	Bezeichnung/Typ	
1)	H105.48.25.065.01	Strebe für Stabi	#
2)	H105.48.25.653	Buchse unten	#
3)	H16.20.10.012	Buchse oben	#
4)	H105.48.25.069	Buchse	#
5)	H105.48.25.610.00	Halteblech f. Stabigummi	#
6)	H105.48.25.975	Muffe	#

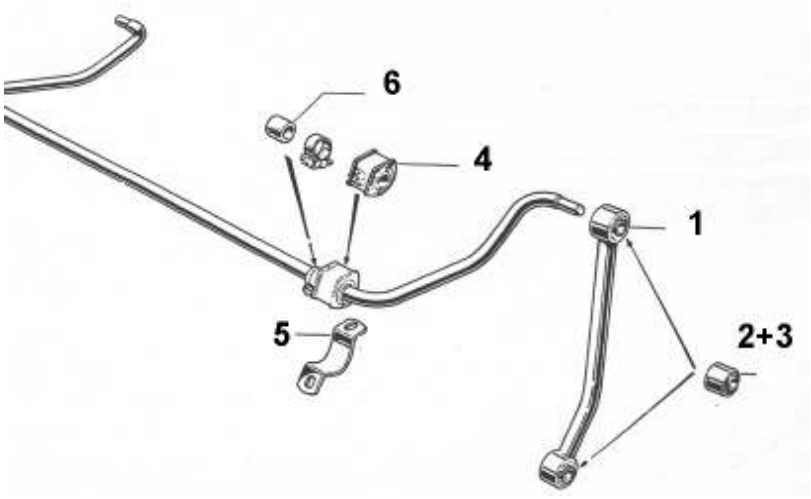

HINTERACHSE, NORD

Abb. Nr.	Best. Nr.	Bezeichnung/Typ	
A)	H105.41.25.033	Reaktionsdreieck	#
B)	H105.48.25.032.02	Achsschwinge kompl. mit verst. Buchsen general überholt, kunststoffbeschichtet Pfandgebühr # €	#
1)	H105.48.25.532	Buchse	#
1)	H105.48.25.532V	Buchse verstärkte Ausf.	#
2)	H105.00.25.531	Buchse	#
2)	H105.00.25.531V	Buchse verstärkte Ausf.	#
3)	H105.00.25.039	Büchse für Führung	#
4)	H105.00.25.504.01	Buchse	#
4)	H105.00.25.504.01V	Buchse verstärkte Ausf.	#
5)	H13.65.48.420	Dichtscheibe	#
6)	H105.00.25.322.01	Pass-Scheibe Varia.	#
6)	H105.00.25.322.02	Pass-Scheibe Varia.	#
6)	H105.00.25.322.03	Pass-Scheibe Varia.	#
6)	H105.00.25.322.04	Pass-Scheibe Varia	#
7)	H105.48.25.304	Buchse	#
8)	H105.48.25.319	Schraube	#
9)	H105.41.25.501	Fangband innen 31 mm breit	#
9)	H105.41.25.502	Fangband außen 31 mm breit	#
9)	H105.14.25.501	Fangband alte Ausf. 45 mm breit	#
10)	H105.41.25.513	Halteblech für Fangband 31 mm	#
11)	H105.41.25.050.01	Anschlagpuffer	#
12)	H105.41.25.375	Führung für Fangband	a. Anfr.
13)	H105.14.25.511.00	Anschlagpufferbefestigung Giulia	#
13)	H21.00.32.797	Anschlagpufferbefestigung Spider	#
13)	H105.02.25.511.00	Anschlagpufferbefestigung GT	#
14)	H105.00.25.534	Blech	#
15)	H105.41.25.535	Gummilager	#

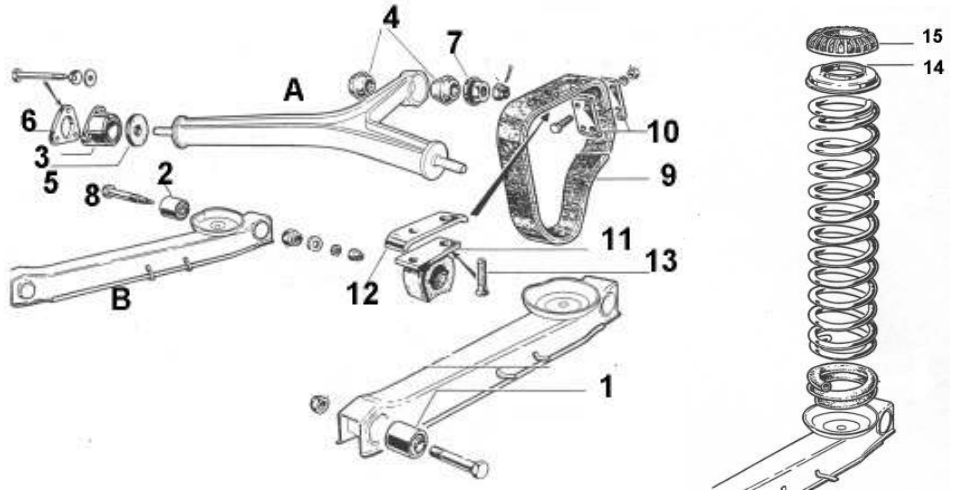

STOßDÄMPFER, FEDERN

Abb. Nr.	Best. Nr.	Bezeichnung/Typ	
1)	H105.00.21KR	Koni rot vorne	#
2)	H105.14.22KR	Koni rot hinten	#
3)	H105.00.23KG	Koni gelb vorne	#
4)	H105.14.24KG	Koni gelb hinten	#
5)	H105.00.25BG	Bilstein Gasdruck vorne	#
6)	H105.14.26BG	Bilstein Gasdruck hinten	#
7)	H105.00.27SG	Spica Gasdruck vorne	a. Anfr.
7)	H105.14.28SG	Spica Gasdruck hinten	a. Anfr.
8)	H105.00.21.070.08	Originalausführung vorne	#
8)	H105.14.25.070.03	Originalausführung hinten	#
9)	H105.00.29SG	Spax Gasdruck vorne 14-fach am Fahrzeug einstellbar,ohne Ausbau der Dämpfer	#
9)	H105.14.30SG	Spax Gasdruck hinten, wie vor	#

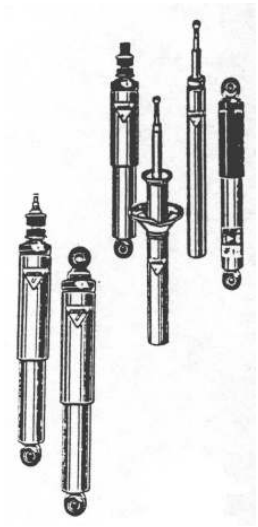

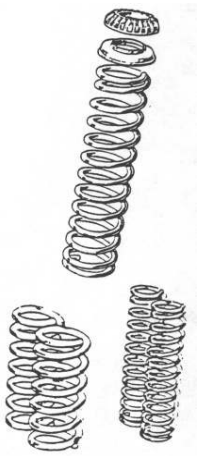

FEDERN

46)	H105.00.21.505.03	Feder hinten Giulia	#
46)	H105.00.25.510.04	Feder hinten Spider, GT verstärkt	#
46)	H105.57.25.510.00	Feder hinten Spider	#
46)	H105.57.00.000.00	Feder vorne Spider, BT + Giulia	#

FAHRWERKSFEDERN 40 MM TIEFER, MIT TÜV

13)	H105.00.21.000	Fahrwerksfedern BERTONE 68-77 Satz-	#
14)	H105.00.22.000	Fahrwerksfedern SPIDER 70-86 Satz-	#
15)	H105.00.23.000	Fahrwerksfedern SPIDER 86-93 Satz-	#

STOßDÄMPFER, FEDERN

Abb. Nr.	Best. Nr.	Bezeichnung/Typ	
	EIBACH-SPORTFEDERN CA. 40 MM TIEFER, OHNE TÜV		
16)	H105.00.24.000	Federn für Giulia 63-78 Satz-	#
17)	H105.00.25.000	Federn für Bertone +Spider 68-86 Satz-	#
18)	H105.00.25.001	Federn für Spider 86-93	#
	SPURVERBREITERUNG		
19)	H105.00.26.000	für alle Modelle, 10 mm stark, nur für Stahlfelgen geeignet, mit TÜV Radbolzenmindestlänge beachten!!!)	#
	RADMUTTERN		
20)	HZO 480E	Radmutter geschlossen m. Bund Linksgewinde V2A-poliert	#
20)	HZO 360E	dito Rechtsgewinde	#
20)	H0605.16.382	Radmutter f. Alufelge Rechtsgewinde Original	#

BREMSANLAGE

BREMSLEITUNGEN FÜR TROMMELBREMSE PREIS AUF ANFRAGE!

EINZELLEITUNGEN NACH MUSTER!

BREMSLEITUNGSSÄTZE FÜR SCHEIBENBREMSE: (KUNIFER)

Pos. Nr.	Bestell. Nr.	Bezeichnung/Typ	
1)	BAR.055.10.86.13.01	Giulia Bj. 66-77 ATE Bremse	#
2)	BAR 090.10.86.14.01	Duetto 1600 Bj.66-77 Dunlop Bremse	#
3)	BAR 060.10.86.02.01	Duetto Bj. 67-70 ATE Bremse	#
4)	BAR 080.10.86.10.01	GT 1750 Bj. 70-71 ATE Bremse	#
5)	BAR.110.10.86.04.01	GT/Spider ab Bj. 71 ATE Bremse	#
6)	H26.20.39.011	Gummi f. Bremsleitungsdurchführung vo.	#

BREMSANLAGE

Pos. Nr.	Bestell. Nr.	Bezeichnunge/Typ	
	BREMSE STEHENDE PEDALE GIULIA, GT, SPIDER:		
1)	H105.14.45.050.02/02	Deckel	
2)	H105.00.45.200	Bremslichtschalter Lucas	#
3)	H17.40.64.028	Mutter f. Bremsschlauch	#
4)	H17.40.64.029	Scheibe f. Bremsschlauch	#
5)	H105.48.45.021.01.01	Anschlußstück f. Unterdruckschlauch am Bremskraftverstärker	#
5a)	H105.48.45.021.01.12	Dichtring f. Anschlussstück Nr. 5	#
6)	H105.14.45.533	Hohlschraube	#
7)	H105.14.45.069	Unterdruckschlauch	#
8)	H105.48.45.544	Bremsschlauch vorne alle Nord	#
9)	H105.48.45.545	Bremsschlauch hinten alle Nord	#
10)	H17.40.64.034	Verteilerstück	#
	BREMSTEILE GIULIA SUPER, BERTONE, BERLINA UND SPIDER:		
11)	H105.14.45.535.02	Unterdruckschlauch	#
12)	H105.48.45.512.00	Verbinder	a. Anfr.
13)	H105.48.45.028	Bremslastverteiler	#

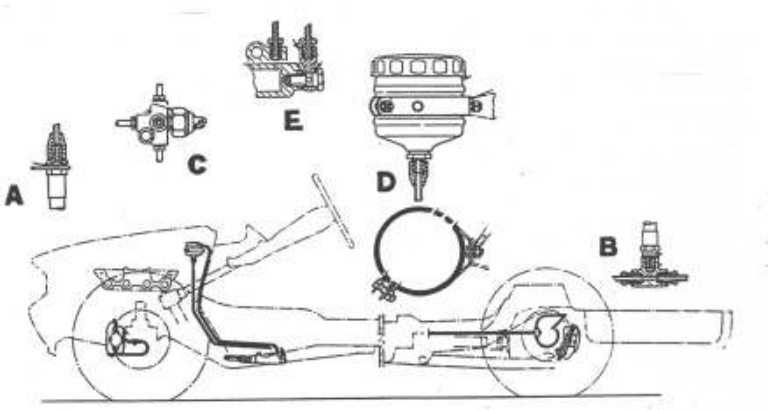

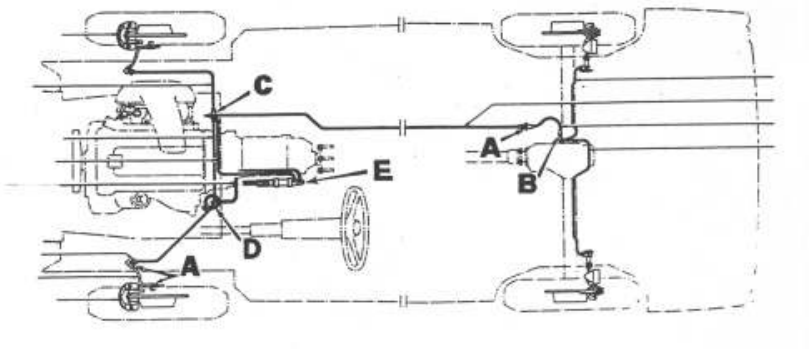

BREMSANLAGE

Pos. Nr.	Best. Nr.	Bezeichnung/Typ	
1)	H105.24.45.022.02	Bremskraftverstärker 1300, 1600 überholt	a Anfr.
1)	H105.24.45.022.02	dito – NEU	#
1)	H105.49.45.022.01	Bremskraftverstärker 1750	#
1)	H105.48.45.021.01	Bremskraftverstärker 1300 – 2000 ab Baujahr 70 häng. Pedale	#
2)	H105.48.45.020	Hauptbremszylinder steh. Pedale ATE	a. Anfr.
2)	H105.14.45.020.06	Hauptbremszylinder steh. Pedale	#
3)	H13.56.66.029	Bolzen	#
4)	H105.00.45.100.01	Schraube	#
5)	H105.00.44.107.01	Pedalgummi für Brems+Kupplungspedal	#
6)	H105.64.65.177.01	Bremslichtschalter	#
7)	H105.64.45.050.00/03	Geber	#
8)	H105.64.45.050.00/02	Dichtung	#
9)	H105.48.45.022	Hauptbremszylinder	#
10)	H105.64.45.050.00/08	Deckel	a.Anfr.
11)	H105.12.45.050	Behälter	#
12)	H105.44.45.715	Sieb	#
	REPARATURSÄTZE FÜR HAUPTBREMSZYLINDER O. ABB.		
13)	H105.48.45.020.03/30	hängende Pedale 1300-2000, ATE 20 mm	#
14)	H105.48.45.021	hängende Pedale 2000, ATE 22 mm	#
15)	H105.48.45.022	hängende Pedale, Bonaldi 20 mm	#
16)	H105.48.45.023	stehende Pedale 1300, ohne Servo, ATE	#
17)	H105.48.45.024	stehende Pedale 1300-1750, mit Servo,ATE	#
18)	H105.48.45.025	stehende Pedale 1300-1600, ohne Servo, DUNLOP	#
19)	H105.48.45.026	stehende Pedale 1600, mit Servo, DUNLOP	#

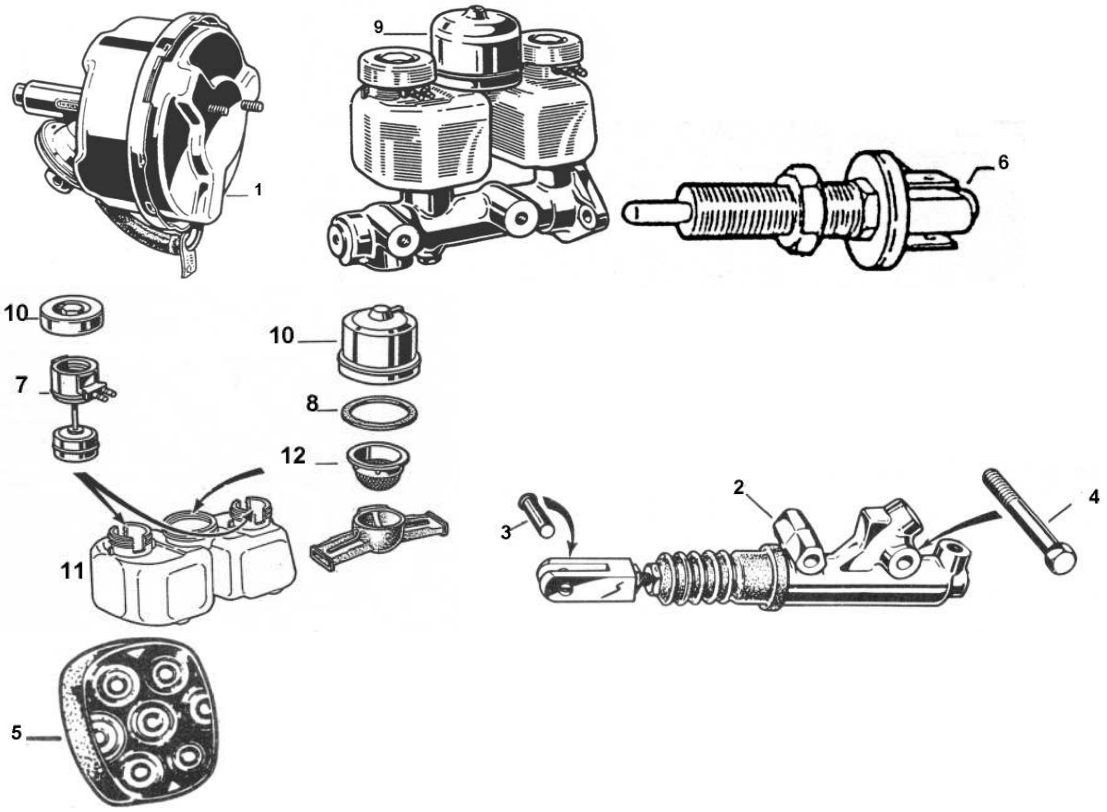

BREMSANLAGE BREMSKLÖTZE, BREMSSÄTTEL VORNE

Abb. Nr.	Best. Nr.	Bezeichnung/Typ	
	BREMSZANGEN GENERAL ÜBERHOLT IM AUSTAUSCH		
1)	H105.14.22.052.02	Bremszange 1300/1600 rechts	
2)	H105.14.22.053.03	Bremszange 1300/1600 links	
3)	H105.14.22.053/052/03	Bremszangen im Satz	#
4)	H105.41.22.052	Bremszange 1750/2000 rechts	#
5)	H105.41.22.053	Bremszange 1750/2000 links	#
6)	H105.41.22.052/053	Bremszangen im Satz **(general überholt)** **(Pfand pro Bremszange # €)**	#
	DIV. BREMSTEILE		
7)	H105.14.22.052.03.13	Entlüfterschraube S.103	#
8)	H105.14.22.052.03.17	Staubkappe S.103	#
9)	H105.14.22.052.03.03	Kolben 1300 – 2000	#
10)	H105.14.22.052.03.16	Reparatursatz (für 2 Bremszangen)	#
	BREMSKLÖTZE VORNE		
11)	H105.14.22.052.03.25	Bremsklötze + Zubehör 1300/1600	#
12)	H105.14.22.052.03.25.0	Bremsklötze ohne Zubehör 1300/1600	#
13)	H105.14.22.053.00.25	Bremsklötze + Zubehör 1750/2000	#
14)	H105.14.22.053.00.25.0	Bremsklötze ohne Zubehör 1750/2000	#
15)	HZB1	Befestigungssatz f. Bremsklötze 1300/1600 Nord	#
16)	HZB2	Befestigungssatz f. Bremsklötze 1750-2000 Nord	#

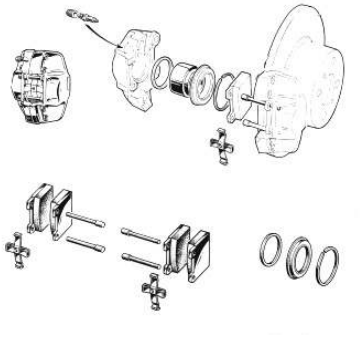

7)	H009ATE	Giulietta 1,3-1,6-1,8-2,0-Turbo Diesel 2,0 Bj. 01/78-02/83 Alfetta 1,6-1,8-2,0 Turbo Diesel 2,0 Alfetta GT 1,6-1,8-2,0 Bj. 05/76-02/83 GTV 2,0 Bj. 11/80-02/83 FB-Spider 1,3-1,6 Bj. 05/68-94	#

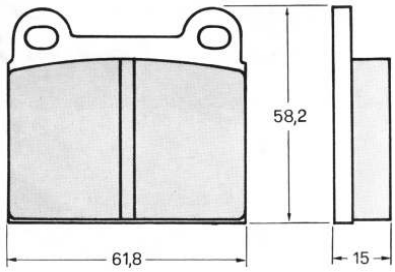

BREMSANLAGE BREMSKLÖTZE, BREMSSÄTTEL VORNE

Abb. Nr.	Best. Nr.	Bezeichnung/Typ	
8)	H011ATE	Spider 1750 und 2,0 Bj. 05/68 –94	#

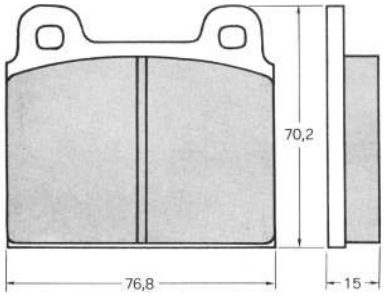

9)	H085ATE	GTV 2,5 Bj. 11/80-02/83	#

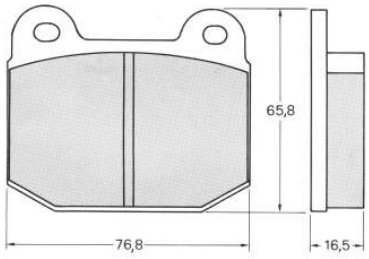

10)	H211BENDIX	Arna 1,2-1,3- Bj. 4/84-12/86 Alfa 33 1,2-1,3-1,5 Bj. 07/83-12/89 Alfa 33 4x4 1,5 07/83-12/89 Alfa 33 Kombi 1,5 Bj. 07/83-12/86	#

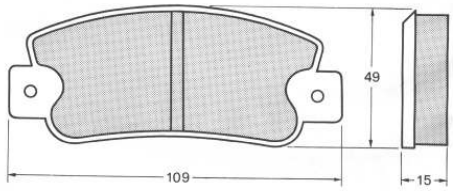

11)	H221ATE	Alfa 6 2,5 Bj. 04/79-07/86	#

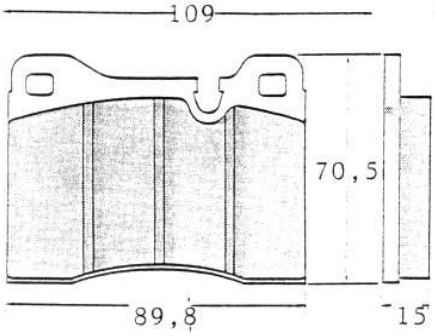

BREMSANLAGE BREMSKLÖTZE, BREMSSÄTTEL VORNE

Abb. Nr.	Best. Nr.	Bezeichnung/Typ	
12)	H224ATE Bj. 03/83-01/86	Giulietta 1,3-1,8-2,0 + TD 2,0 Alfetta 1,6-1,8-2,0 + TD 2,4 Bj. 03/83-08/84 Alfetta GT 1,6-1,8-2,0 + GTV 2,0 Bj. 03/83-08/84 Alfa 75 1,6-1,8 Bj.09/85-08/89 GTV 2,0 Bj. 03/83-87	#

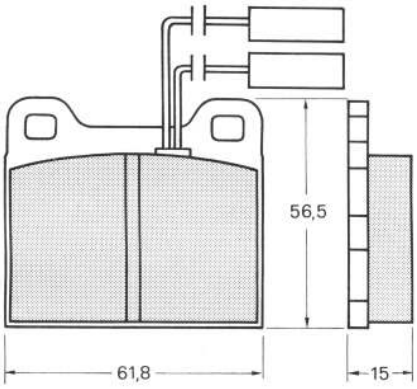

13)	H240ATE	Arna 1,2-1,3- Bj. 04/84-12/85 Alfa 33 1,2-1,3-1,5 + 4x4 + Kombi 4x4 Bj. 07/83-12/89	#

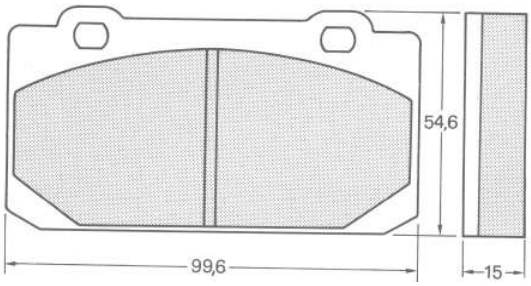

15)	H268GIRLING	Alfa 145/146 1,4-1,6-1,7-1,9 16 V + TD -Bj. 94- Alfa 155, +TS+TD-1,7-1,8-1,9-2,0 Bj. 92-12/95 Spider 2,0 Bj. 95-	#

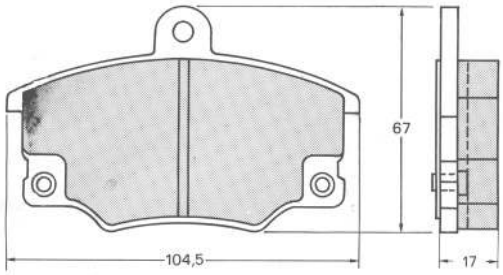

BREMSANLAGE BREMSKLÖTZE, BREMSSÄTTEL VORNE

Abb. Nr.	Best. Nr.	Bezeichnung/Typ	
16)	H274ATE	Alfa 75 Turbo 1,8, 75-2,0+ 2,0 TS 75 2,5 -3,0 +75 TD 2,0 Bj. 09/85-08/89 Alfa 90 1,8 2,0 2,5 +TD 2,4 Bj. 11/84-08/87	#

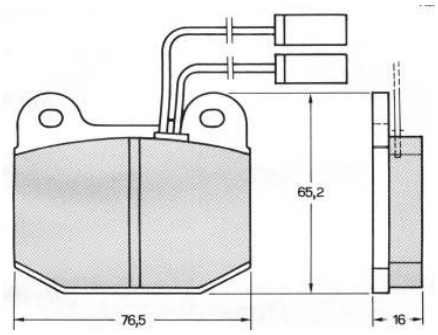

17)	H318BREMBO	GTV 2,5 Bj. 11/80-02/83	#

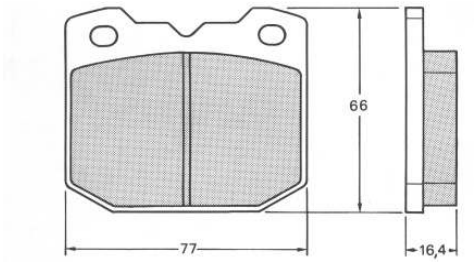

18)	H336BENDIX	Arna 1,2-1,3 Bj. 04/84-12/85 Alfa 33 1,2-1,3-1,5 + 4x4 + Kombi/4x4 Bj. 07/87-12/89	#

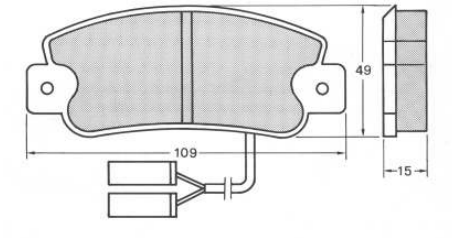

19)	H342ATE	Alfa 33 1,4-1,7 + 1,7-ABS Bj. 01/90- Alfa 33 1,7/1,7 ABS Bj. 11/86-12/89 Alfa 33 4x4 1,7+ ABS+Kombi /4x4 ABS	#

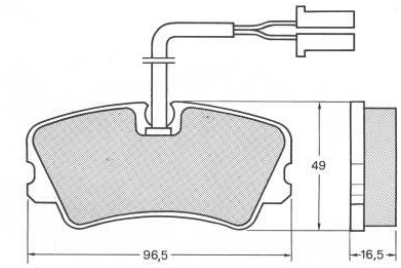

BREMSANLAGE BREMSKLÖTZE, BREMSSÄTTEL VORNE

Abb. Nr.	Best. Nr.	Bezeichnung/Typ	
20)	H364BREMBO	Alfa 75 1,6-1,8 + Turbo, TS 2,0+ 75, 2,0 75, 3,0 Bj. 09/85-02/92 Alfa 90 1,8-2,0 + TD + 2,5 Bj. 11/84-08/87	#

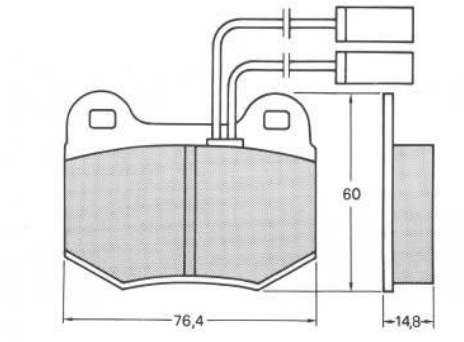

21)	H374GIERLING	Alfa 164 Turbo Super, + Turbo2,0 Bj. 87- Alfa 164 2,5 + 2,5 TD + 3,0 Bj. 87-	#

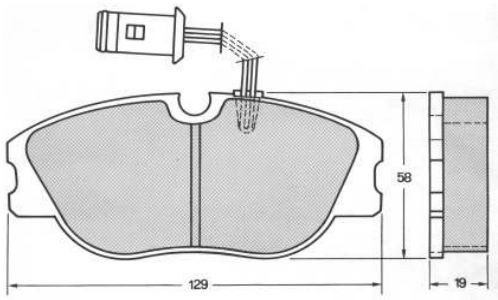

22)	H376GIERLING	Alfa 164 2,0 Bj. 87-08/90 53,17 SZ 3,0 i Bj. 1/90-	#

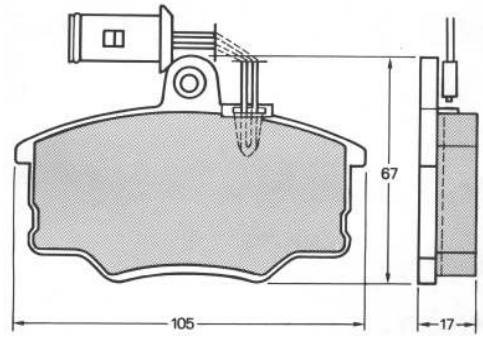

BREMSANLAGE BREMSKLÖTZE, BREMSSÄTTEL VORNE

Abb. Nr.	Best. Nr.	Bezeichnung/Typ	
23)	H474GIERLING	Alfa 164 2,0 Bj. 09/90-	#

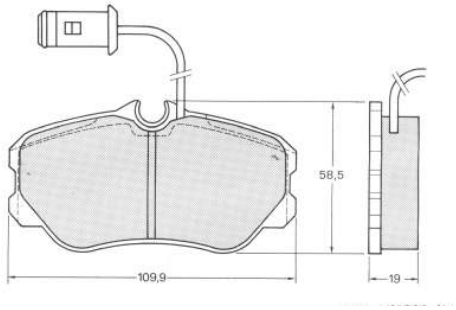

24)	H605ATE	Alfa 75 1,8 - Turbo + TS 2,0 75 2,0 + 2,5Bj. 09/89-02/92	#

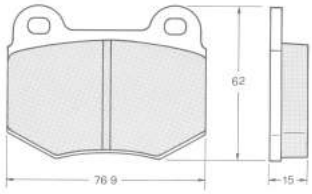

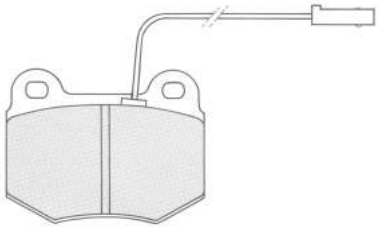

25)	H606ATE	Alfa 75 1,8-1,6 Bj. 09/89-02/92	#

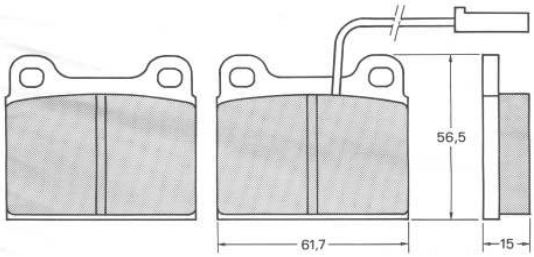

26)	H608ATE	Alfa 33 TD + Kombi 1,8 Bj. 89-	#

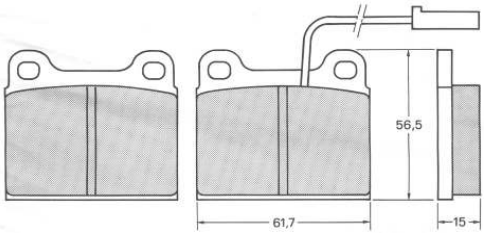

BREMSANLAGE BREMSKLÖTZE, BREMSSÄTTEL VORNE

Abb. Nr.	Best. Nr.	Bezeichnung/Typ	
27)	H666ATE	Alfa 145/146 + TD 1,4 Bj. 94-	#
28)	H667ATE	Spider 2,0 Bj. 95- 145/146 16 V 1,7 Bj. 94-	#
29)	H673ATE	Spider V 6 3,0 Bj. 95- GTV Coupe 2,0 Bj. 95- 155 V6 + TD 2,5 Bj. 01/96 155 TS + Turbo 4x4 2,0 Bj. 01/96 145/146 2,0 Bj. 94-	#
30)	HV-DUNLOP	Dunlop	a. Anfr.

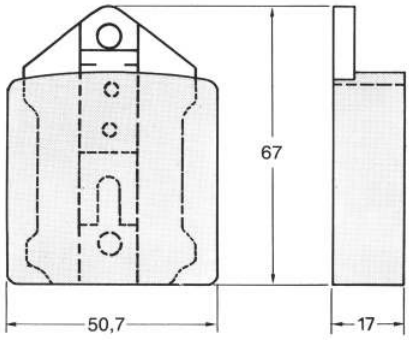

BREMSANLAGE HINTEN

Pos. Nr.	Best. Nr.	Bezeichnung/Typ	
	BREMSZANGEN IM AUSTAUSCH HINTEN: 1600-2000		
	H105.26.26.010	Bremszange kompl. rechts	#
	H105.26.26.011	Bremszange kompl. links	#
	H105.26.26.010/011	Bremszangen kompl. im Satz **(general überholt pro Bremszange)** **(# € Pfand)**	#
	BREMSENKLEINTEILE		
	H105.14.22.052.03.13	Entlüfterschraube	#
	H105.14.22.052.03.17	Staubkappe	#
	H105.48.26.003.01.26	Kolben	#
	H105.48.26.003.01.16	Reparatursatz für 2 Zangen	#

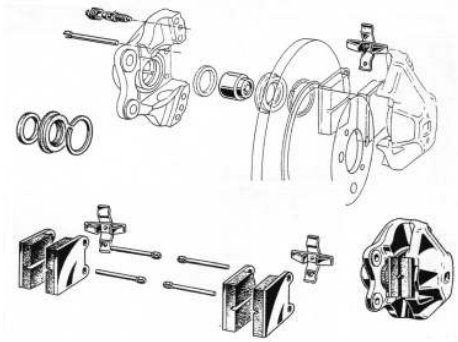

BREMSKLÖTZE/SÄTZE HINTEN

1)	H105.48.26.003.01.25	Bremsklötze mit Zubehör alle Nord	#
2)	H105.48.26.003.01.25.0	Bremsklötze ohne Zubehör alle Nord	#
3)	HZB3	Befestigungssatz f. Bremsklötze alle Nord	#
4)	H010ATE	Alfa 1,8 - Bj. 67-72 Alfa 2,0 Bj. 71-4/77 Spider 1,6 -1750.- Veloce 2,0 Bj. 82- Guilia 1,3-1,6-2,0 Bj. 66-77 GT-Junior, Spider, Zagato 1,3 Bj. 66-79 Montreal 2,6 Bj. 72-79 Spider 1750, -2,0 -2,0i Bj. 67-3/90	#

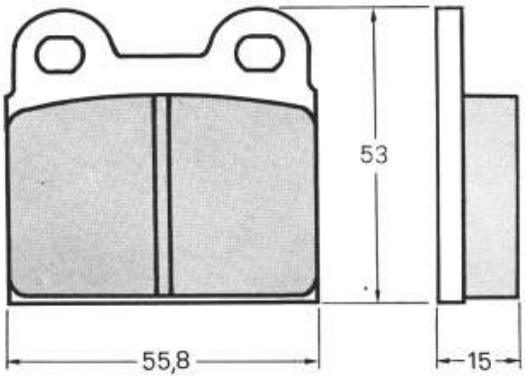

BREMSANLAGE HINTEN

Pos. Nr.	Best. Nr.	Bezeichnung/Typ	
5)	H090ATE	GTV 6 2,0 - 2,5 Bj. 80- 9/86 Giulietta 1,3-1,6-1,8-2,0 + Turbo Diesel Alfetta GT, Bj. 78-9/86 Alfetta 1,6-1,8-2,0 Bj. 72-8/83 Alfetta GTV 2,0 Bj. 76-2/83 Alfetta GTV 2,5 Bj. 11/80-2/83	#

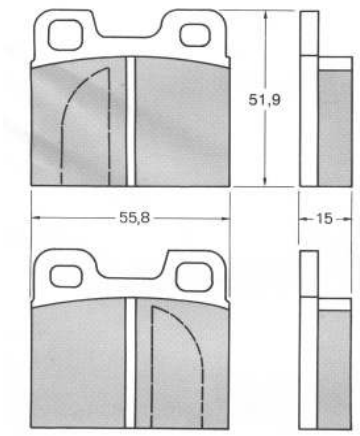

6)	H225BREMBO	Alle Alfa 75, 1,6-1,8-2,0 2,4-3,0 Diesel, Turbo Diesel, mit + ohne ABS Einspritzer, Bj. 87-8/91 Alfetta 1,6-1,8-2,0 Bj. 72-83 GTV 2,0 Bj. 76-83 Giulietta 1,3-1,6-1,8-2,0 Turbo Diesel Bj. 78-9/86 GTV 6 2,0 - 2,5 Bj. 81-9/86 Alfa 90 2,5 + TD 2,4 , 2,0 1,8 Bj. 11/84-8/87	#

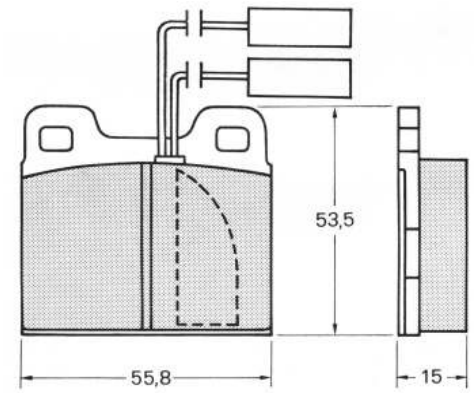

BREMSANLAGE HINTEN

Pos. Nr.	Best. Nr.	Bezeichnung/Typ	
7)	H313GIERLING	Alfa 33 ABS 1,7, Kombi, 4x4 ABS, Turbo Diesel , TD-Kombi, 1,8 Bj. 89-90 145/146 1,4-1,6-1,7-1,9 Bj. 94- 155 1,7-1,8-1,8 TS-1,9 TD,- 2,0 TS Turbo 4 x 4 2,0, V& 2,5- TD 2,5- Bj. 92-01/96	#

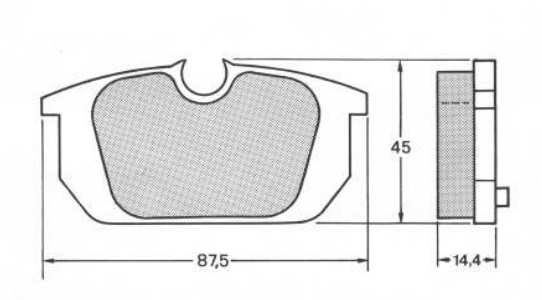

8)	H607ATE	Alfa 75, 1,6,- 1,8,- 2,0,- 2,0 TD.- 2,0 TS 2,4 TD,- 2,5 Quadr. Verde,- 3,0 V8 Amerika Bj. 90-9/89	#

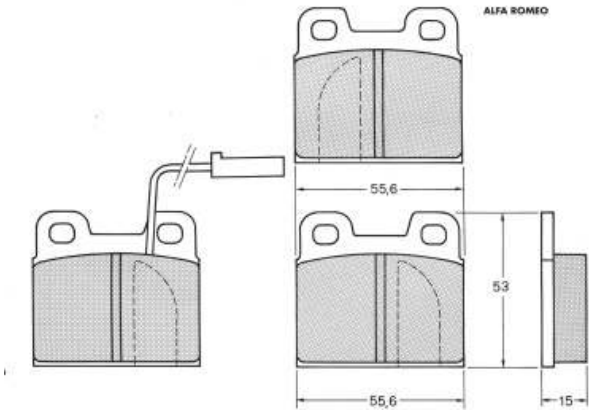

9)	H612GIERLING	Alfa 155 TS 1,7i,- 1,8i,- TS 1,8i,- Turbo 16 V Q 4 2,0i,- TD 2,5,-155 V6 2,5i, Bj. 11/91-2/92	#

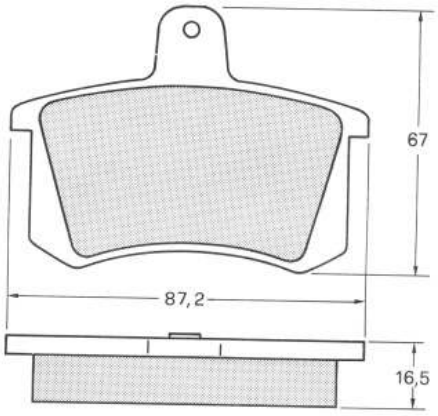

BREMSANLAGE HINTEN

Pos. Nr.	Best. Nr.	Bezeichnung/Typ	
10)	H680GIERLING	164 3,0 Bj. 87-	#
11)	HH-DUNLOP	Dunlop	a. Anfr.

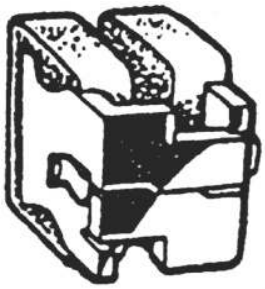

BREMSSCHEIBEN HINTEN UND VORNE

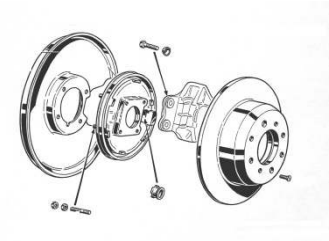

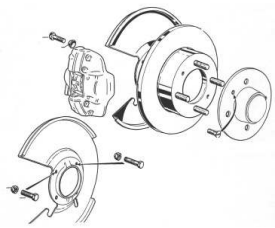

Pos. Nr.	Best. Nr.	Bezeichnung/Typ	
		Giulia 1,3 Ti Super	
		1,6 Ti Super	
		GT 1,3-1,6 Junior	
1)	142019	vorne	#
2)	142050	hinten	#
		Giulia, GT, Spider, Berlina 2,0 Ltr.	
3)	142040	vorne	#
4)	142050	hinten	#
		Alfetta	
5)	142080	vorne Bj. 75-85	#
6)	142015	hinten Bj. 79-85	
7)	142100	hinten Bj. 75-78	#
		Alfetta Turbodiesel	
		Giulietta 2,0 Turbodiesel	
		Alfetta GTV 2,0	
8)	142110	vorne	#
9)	142015	hinten	#

BREMSSCHEIBEN HINTEN UND VORNE

Pos. Nr.	Best. Nr.	Bezeichnung/Typ	
		Giulietta Bj. 77-86	
10)	142010	Vorne	
11)	142015	Hinten	#
		Giulietta, GTV 2,5	
12)	142183	Vorne	a. Anfr.
13)	142184	Hinten	
14)	142004	GTV 2,0 16 V BJ. 95-Vorne	
15)	142001	Alfa Sud 1,3-1,5 Bj. 71-82 Vorne	#
16)	142002	Alfa Sud Bj. 83-84 Vorne	#
17)	142005	Alfa Sud mit Radlager Hinten	#
18)	142006	Alfa-Sud ohne Radlager Hinten	#
19)	142186	Sud Sprint 1,3 Vorne	#
20)	142007	Sud Sprint 1,7 Vorne	
21)	142181	Arna Bj. 83-85Vorne	a.Anfr.
22)	142186	Arna Bj. 86-87 Vorne	#
23)	142181	Alfa 33 Bj. 83-85Vorne	a. Anfr.
24)	142186	Alfa 33 1,3-1,5-1,8 TD Vorne	#
25)	142007	Alfa 33 1,7/ie/16V -Vorne	#
26)	142008	Alfa 33 ABS Bj. 90-Hinten	#
27)	142009	Alfa 33 4X4 ABS Bj. 90-Hinten	#
		Alfa 75 1,6-1,8/ie	
28)	142010	Vorne	#
29)	142015	Hinten	#
		Alfa 75 2,0/TD	
30)	142110	Vorne	
31)	142015	Hinten	#
		Alfa 75 2,5 QV V6 1,8 Turbo/America 2,0 Twin Spark 3,0 V6	
32)	142183	Vorne	a. Anfr.
33)	142184	Hinten	

BREMSSCHEIBEN HINTEN UND VORNE

Pos. Nr.	Best. Nr.	Bezeichnung/Typ	
		Alfa 75 2,0 TD	
34)	142010	Vorne	#
35)	142015	Hinten	#
		Alfa 75 2,4 TD	
36)	142182	Vorne	a.Anfr.
37)	142015	Hinten	#
38)	142168	Alfa 145/146 1,3-1,6-1,9 TD Vorne	a.Anfr.
39)	142417	Alfa 145/146 1,7 16V Vorne	a. Anfr.
40)	142008	Alfa 145/146 ABS Hinten	#
41)	142017	Alfa 155 1,7-1,8i-2,0i Twin Spark Vorne	#
42)	142168	Alfa 155 1,9 TD Vorne	a.Anfr.
43)	142419	Alfa 155 2,0iTurbo, 2,5i V6 2,5 TD Vorne	#
44)	142167	Alfa 155 Hinten	#
		Alfa 90 1,8-2,0-2,0- 2,0i V6/Super	
45)	142110	Vorne	
46)	142015	Hinten	#
		Alfa 90 2,5i Quadrifoglio oro/Super	
47)	142183	Vorne	a.Anfr.
48)	142184	Hinten	#
		Alfa 90 2,4 TD/Super	
49)	142182	Vorne	a.Anfr.
50)	142184	Hinten	#
		Alfa 164 2,0 Twin Spark	
51)	142414	Vorne	#
		Alfa 164 2,0 Twin Spark Bj. 90-	
52)	142015	Vorne	#
		Alfa 164 2,0 Twin Spark	
53)	142415	Hinten	#
		Alfa 164 2,0 Turbo	
		2,0i V6 Turbo	
		3,0i V6 Turbo	
		2,5 TD	
54)	142187	Vorne	#
55)	142188	Hinten	#

BREMSSCHEIBEN HINTEN UND VORNE

Pos. Nr.	Best. Nr.	Bezeichnung/Typ	
		Alfa 164 2,0i V6 Turbo 3,0i V6 24V/Quadrifoglio 2,5 TD Bj. 92-	
56)	142003	Vorne	#
57)	142188	Hinten	#
		Spider 2,0i 16V TS-TSL Bj. 95-	
58)	142012	Vorne	#
59)	142011	Hinten	#

SCHUTZBLECH HINTEN FÜR BREMSSCHEIBE

1)	H105.14.26.016	Schutzblech rechts	#
2)	H105.14.26.017	Schutzblech links	#
3)	H21.00.02.036	Schraube für Zangen	#
4)	H105.14.26.143	Befestigung f. Abdichtung	#
5)	H105.48.26.011.01	Bremsträger	#
6)	H21.00.11.233	Schraube	#

SCHUTZBLECH VORNE FÜR BREMSSCHEIBE

7)	H105.14.22.115.04	Schutzblech vo.li. 1300/1600	#
8)	H105.14.22.116.04	Schutzblech vo.re. 1300/1600	#
9)	H105.41.22.116	Schutzblech vo.re. 1750/2000	#
10)	H105.41.22.115	Schutzblech vo.re. 1750/2000	#
11)	H21.00.11.236	Schraube	#

HANDBREMSE

Abb.-Nr.	Best. Nr.	Bezeichnung/Typ	

HANDBREMSHEBEL

1)	H105.02.42.323.01	Griff	a. Anfr.
2)	H105.02.42.411	Schraube	#
3)	H116.08.42.038	Schalter	#
4)	H105.48.42.038	Schalter	#
5)	H22.65.32.666	Bolzen	#
6)	H102.02.42.317.01	Zahnsegment f. Handbremse	#

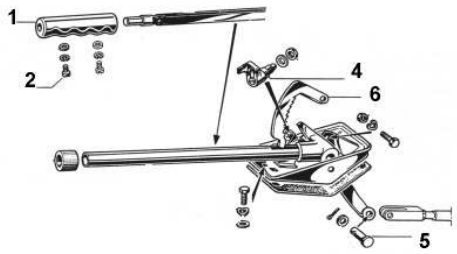

BREMSSEILE UND ZUBEHÖR

1)	H105.39.42.030	Giulia 67-70	#
2)	H105.26.42.030	Giulia 70-78	#
3)	H105.48.42.030.03	Berlina	#
4)	H105.30.42.030.03	GT-Bertone 66-78	#
5)	H105.57.54.203.00.3	Spider 66-93	#
6)	H105.14.42.032	Seil f. Klinkenstange	#
7)	H105.14.42.040.01	Hebel	#
8)	H106.00.42.381.01	Halter	#
9)	H22.65.32.697	Bolzen	#
10)	H13.65.63.004	Bolzen	#
11)	H5.607.45.071	Handbremsseil Sud	#
12)	H5.605.01.672	dito Alfa 33 li.	#
13)	H5.605.01.673	dito Alfa 33 re.	#
14)	H5.607.28.495	dito GTV 6	#
15)	H5.605.21.838	dito Giulietta, Alfetta, 75 + 90	#
16)	H5.605.77.826	dito Alfa 155 1,8 + 2,0 li.	#
17)	H5.608.06.310	dito Alfa 155 2,5 V6 li.	#
18)	H5.608.06.307	dito Alfa 155 1,8 + 2,0 re.	#
19)	H5.608.06.311	dito Alfa 155 2,5 V 6 re.	#
20)	H5.824.41.688	dito Alfa 164	#
21)	H5.608.11.973	dito Alfa 164 Super	#

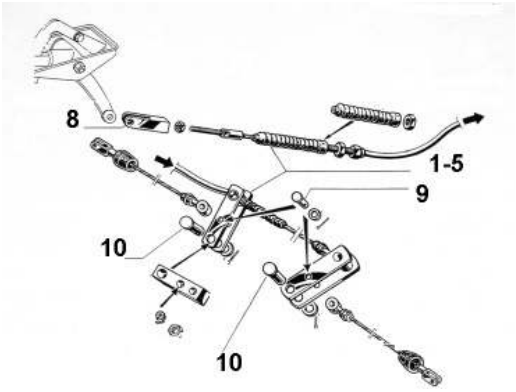

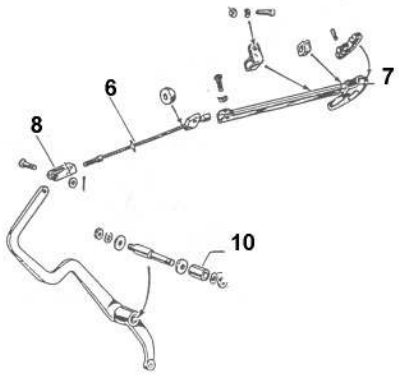

HANDBREMSE

Abb. Nr.	Best. Nr.	Bezeichnung/Typ	
	HANDBREMSSEILE UND ZUBEHÖR, BREMSBACKEN		
1)	H105.48.42.061	Bremsseil li. mit Abdichtung	
1)	H105.48.42.062	Bremsseil re. mit Abdichtung	#
2)	H105.14.42.062.00.02	Staubmanschette	N.L.
3)	H105.14.26.144.01	Scheibe	#
4)	H105.14.26.423	Stützbuchse	#
5)	H105.14.26.053	Exenter	#
6)	H105.14.26.205	Feder - Rückzug f. Bremsbacken	#
7)	H105.14.26.206	Feder - Druck f. Bremsbacken	#
8)	H105.12.26.054	Umlenkhebel	#
9)	H105.14.26.229	Feder f. Bolzen	#
10)	H105.12.26.052	Bolzen f. Bremsseilzug	#
11)	H105.14.26.020	Bremsbacken (4Stck.)	#

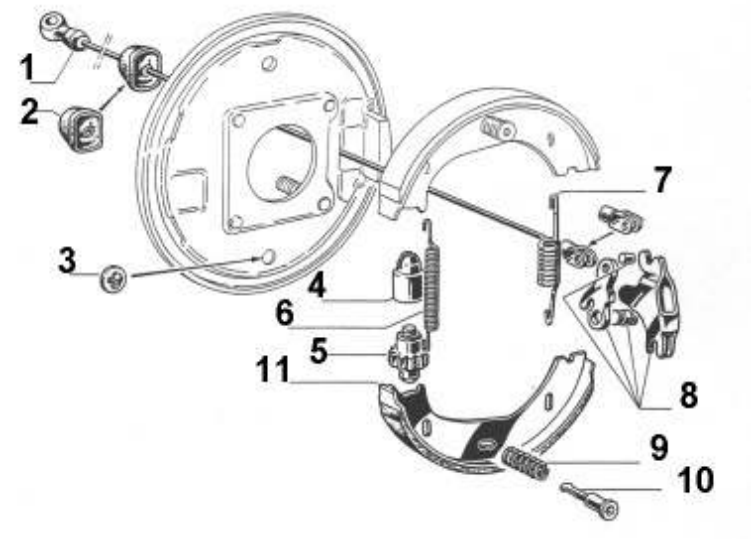

RADKAPPEN

Abb. Nr.	Best. Nr.	Bezeichnung/Typ	
1)	H105.41.28.012	Giulia Ti, Sud, Sonderwunsch GT 1300 Junior , ab Fg. 1230001, 1750 Berlina, 1750 GT Veloce und Spider	#

2)	H105.06.28.012	Giulia, GT 15 Zoll mit Klemmkopf- Befestigung, ganz Crom GT bis Fg. 1230000	#

3)	H105.14.28.012	Giulia 15 Zoll mit Klemmkopfbe- festigung, RH-Spider, GT, 1300 Junior ab Fg. 1230001, 1750 GT Veloce und Spider Veloce, 1600 Spider	#

4)	H105.00.28.012.02	Giulia mit Klemmkopfbefestigung 15 Zoll, Giulia Sprint GT	#

RADKAPPEN

Abb. Nr.	Best. Nr.	Bezeichnung/Typ	
5)	H111.141	Giulia -Spider und Giulietta-Spider Typen	#

6)	H13.65.52.419	Klammer f. Befestigung Radkappe Giulia/Giulietta Spider	#

RADKAPPEN

Abb. Nr.	Best. Nr.	Bezeichnung/Typ	
10)	H105.12.28.024.00	Giulia Super 1300/1600 GT-Junior 1300/1600,Spider 1300/1600 Berlina, GTV,Spider Veloce Chrom, Emblem geprägt Chrom, Emblem aufgesetzt	 # #

11)	H105.12.28.119	Abdeckung f. ALU-Felge Emblem schwarz/silber m. Lorbeerkranz	#

12)	H105.12.28.119A	Abdeckung f. ALU-Felge Emblem silber/schwarz o. Lorbeerkranz	#

13)	H105.12.28.118	Klammer f. Befestigung der Embleme	#

14)	H162.00.28.119	Emblem f. Felge neue Ausführung	#

LENKSTÜTZROHR/SCHEINWERFER-SCHALTERKOMBINATION

Abb. Nr.	Best. Nr.	Bezeichnung/Typ	
1)	H21.00.04.113	Schraube 4x0,7x16mm	#
1)	H21.00.04.119	Schraube 4x0,7x40mm	#
2)	H105.00.23.167	Schraube 34mm lang	#
2)	H105.00.23.168	Schraube 44mm lang	#
3)	H105.26.23.101	Lenkradverkleidung oben Giulia Zündschloß li.	a Anfr.
3)	H115.25.23.101	Lenkradverkleidung oben Giulia Nuova	a Anfr.
3)	H105.03.23.101	Lenkradverkleidung oben 1750 GT und Spider	a Anfr.
3)	H105.71.23.101	Lenkradverkleidung oben 2000 GT und Spider	a Anfr.
4)	H105.26.23.102.01	Lenkradverkleidung unten Giulia Zündschloß li.	a Anfr.
4)	H115.25.23.102	Lenkradverkleidung unten Giulia Nuova	a Anfr.
4)	H105.03.23.102	Lenkradverkleidung unten 1750 GT + Spider	a Anfr.
4)	H105.71.23.102	Lenkradverkleidung unten 2000 GT+Spider	a Anfr.
5)	H105.62.23.100.00	Lenkstützrohr	a Anfr.
6)	H116.00.23.172.00	Abrißschraube f. Zündschloß	#
7)	H105.00.23.070.03.01	Feder f. Blinkerschalterrückstellung	#
8)	H105.48.23.070.07	Kombischalter general überholt	#
(Pfand # €)			
9)	H105.00.23.169	Gummi	#
10)	H21.45.16.651	Scheibe	#
	ZÜNDSCHLOSS		
11)	H105.26.23.171.06	Zündschloß Bertone, Spider 66-79	#
11)	H105.28.23.171.03	Zündschloß rechts vom Lenkrad	#
11)	H105.26.23.272.05	Zündschloß Spider 80-93	#
12)	H105.26.23.196.00	Abdeckung f. Zündschloß Neiman	#

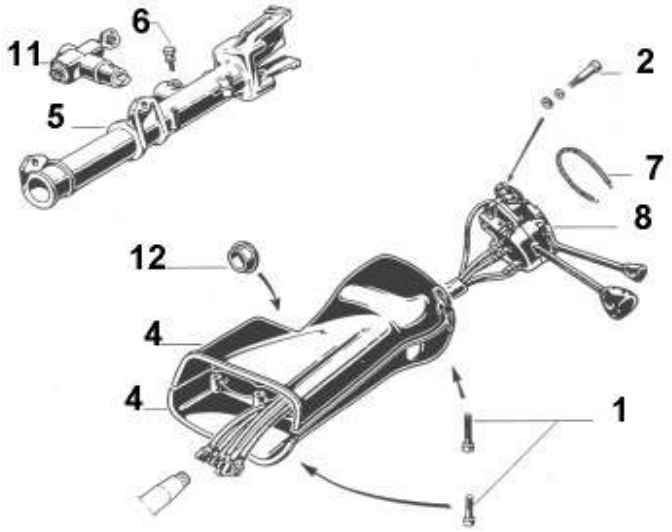

LENKGESTÄNGE

Abb. Nr.	Best. Nr.	Bezeichnung/Typ	
1)	H13.65.58.417	Mutter linksgewinde	#
1)	H13.65.58.418	Mutter rechtsgewinde	#
2)	H105.00.24.040.04/02	Spurstangengelenk außen rechtsgewinde	#
2)	H105.00.24.040.04/03	Spurstangengelenk außen linksgewinde	#
3)	H105.00.24.041.05/02	Spurstangengelenk mitte rechtsgewinde	#
3)	H105.00.24.041.05/03	Spurstangengelenk mitte linksgewinde	#
4)	H13.65.58.413	Mutter für Spurstangenkopf	#
5)	H105.00.24.040.04/01	Spurstangenrohr außen seitl.	#
6)	H105.00.24.041.05/01	Spurstangenrohr mitte	#
7)	H105.02.24.201.01	Lenkstockhebel	#
8)	H105.48.24.020	Umlenkhebel	#
9)	H105.48.24.020.Rep.	Rep. Satz für Umlenkhebel	#
10)	H105.00.23.002.08/03	Mutter	#
11)	H105.48.24.010	Lagerbock	#
12)	H105.00.24.106.01	Deckel	#
13)	H105.00.24.111.01	Feder	#

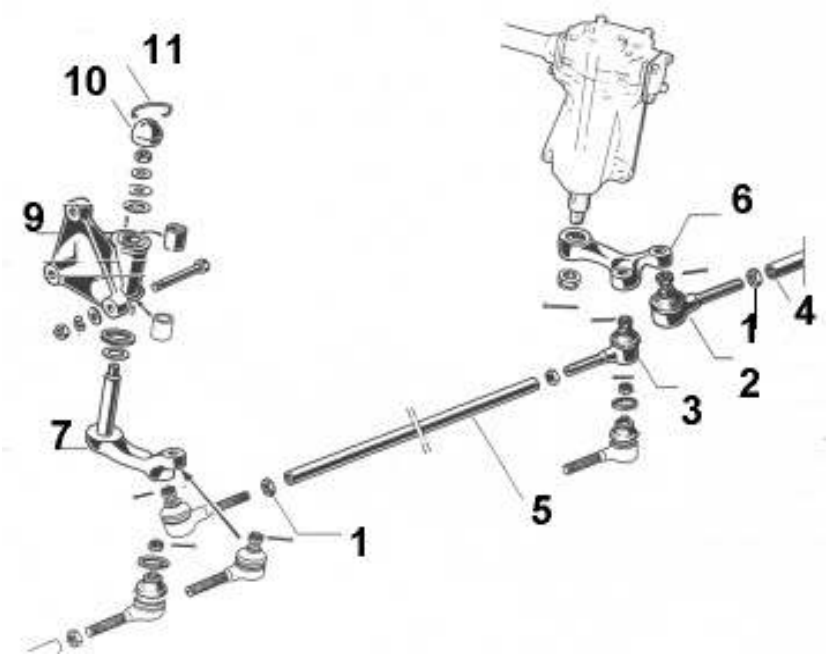

ZÜNDVERTEILER

Abb. Nr.	Best. Nr.	Bezeichnung/Typ	
1)	H105.00.65.079.00	Zündspule Bosch	#
1)	H105.00.65.079.00.01	Zündspule Bosch blau	#
1)	H105.00.65.079.00.02	Zündspule Bosch rot mit Wiederstand	#
2)	H105.48.05.089	Zündkabelsatz schwarz	#
2)	H105.57.05.089.01	Zündkabelsatz grün (wie original)	#
2)	H105.57.05.089.02	Zündkabelsatz grün, Kupferkabel mit Entstörsteckern + Kabelkennz.	#
2)	H105.57.05.089.03	Zündkabelsatz rot (wie original)	#
2)	H105.57.05.089.04	Zündkabelsatz rot, Kupferkabel m. Entstörstecker + Kabelkennz.	#
2)	H105.57.05.089.04S	Zündkabelsatz rot Silicon Original	#
3)	H105.57.05.902	Kabelhalter	a. Anfr.
4)	H105.48.05.904	Abdeckung	a. anfr.
5)	H105.14.05.141	Abdeckung	#
6)	H105.14.05.142	Klammer	#
7)	H105.14.05.143	Klammer unten	#
8)	H13.15.55.009	Klemmstück	#

ZÜNDKERZEN

9)	H5.605.12.929	Zündkerze Golden Lodge 2 HL alle Nordtypen	#
9)	H5.605.04.562	Zündkerze Golden Lodge 25 HL Sud, 33 75 + 164 Turbo,6 Zyl.	#
9)	H5.605.12.848	Zündkerze Golden Lodge 25HLD Alfa 75 Twin Spark	#
9)	H1111	NGK Zündkerzen B7ES f. 2 HL	#
9)	H4563	NKK Zündkerzen BCP6ET f. 25 HL	#

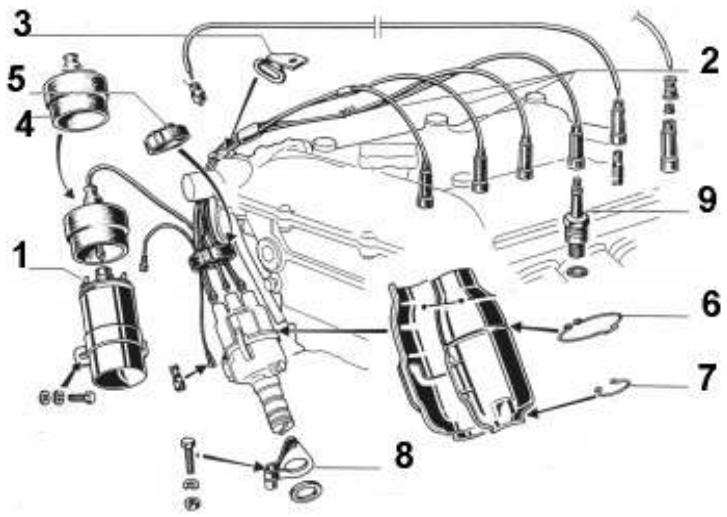

ZÜNDANLAGE

Abb. Nr.	Best. Nr.	Bezeichnung/Typ	
	UNTERBRECHERKONTAKTE		
1)	UB69	1300-1750 bis 69 Bosch	#
2)	UB6983	1300-2000 69-83 Bosch	#
3)	UM64	1300-2000 ab 64 Marelli	#
	VERTEILERFINGER		
4)	VB769	Bosch bis 7.69 mit Klemmschraube	#
5)	VB1320	Bosch 1300-2000 ohne Drehzahlbegrenzer	#
6)	VBD1320	Bosch 1300-2000 mit Drehzahlbegrenzer	#
7)	VM1320	Marelli 1300-2000	#
8)	VM2000	Marelli Elektronische Zündung	#
	VERTEILERKAPPE		
9)	VKB74	Bosch bis 74	#
10)	VKB7400	Bosch ab 74	#
11)	VKM64	Marelli ab 64	#
12)	VKME2000	Marelli elektr. Zündung	#
	KONDENSATOREN		
13)	KB74	1300-2000 Bosch bis 74	#
14)	KB7400	1300-2000 Bosch ab 74	#
15)	KBM1320	1300-2000 Marelli	#

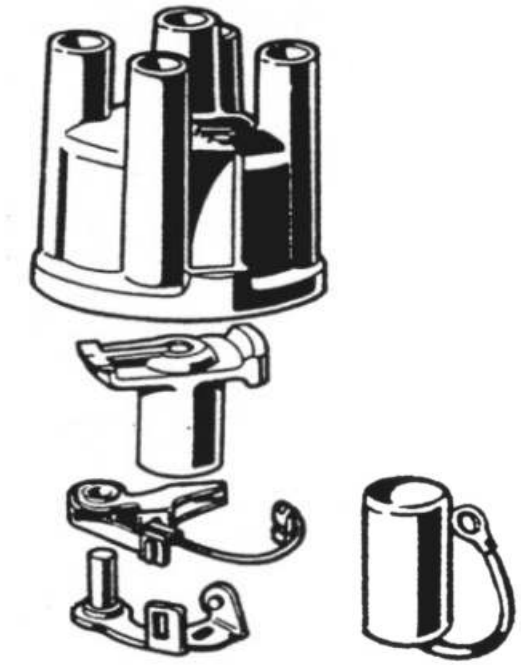

GLEICHSTROMGENERATOR BOSCH

Abb. Nr.	Best. Nr.	Bezeichnung/Typ	
1)	H105.00.05.050.01/05	Lager	#
2)	H106.00.05.050.02/01	Kohlen Satz	#
3)	H105.00.65.028.02	Reglerschalter	#

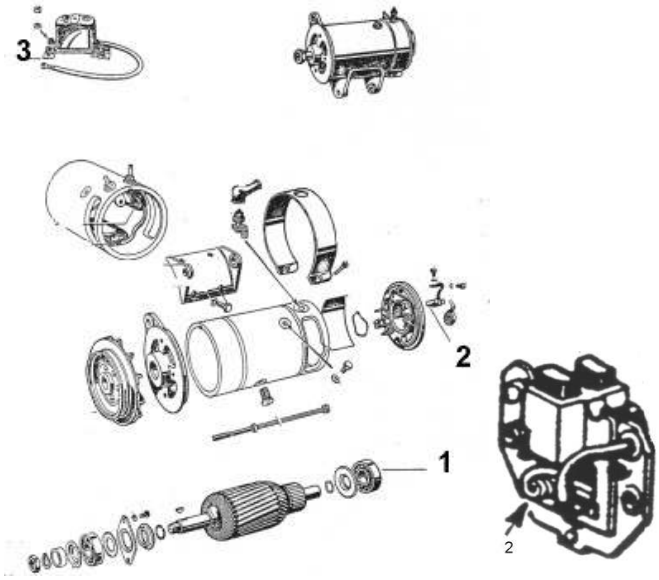

DREHSTROMGENERATOR BOSCH

4)	H105.36.65.028	Regler	#
5)	H106.00.05.061.00/07	Kohlen Satz	#
6)	H116.10.05.060.03	Generator general überholt ohne Regler	#
6)	H116.10.05.060.08	Generator general überholt mit eingebautem Regler	#
7)	H701.656	Regler mit Kohlen	#

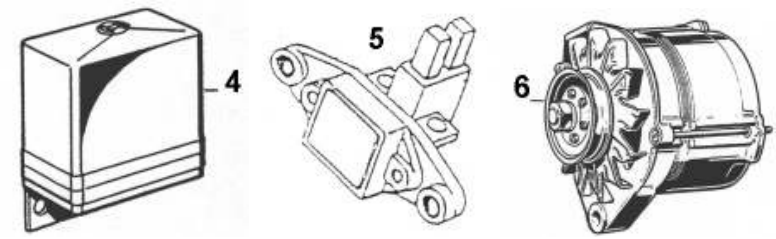

ANLASSER BOSCH

Abb. Nr.	Best. Nr.	Bezeichnung/Typ	
8)	H105.41.05.030	Anlasser 8 Zähne general überholt	
9)	H116.00.05.030.03	Anlasser 9 Zähne general überholt	
13)	H105.41.05.310	Paß-Schraube	#
14)	H105.12.05.332	Schraube alte Ausf.	#
15)	H5.607.23.844	Schraube ab 83	#
13)	H116.00.05.332.01	Schraube	#
16)	H105.12.05.312	Blech	#

Alfa verbaute Anlasser mit 8- bezw. 9-zähnigen Ritzel, wobei je nach Motor/Getriebe verschiedene Ritzel eingesetzt wurden. Daher prüfen Sie bitte vor Ihrer Bestellung, welchen Anlasser Sie benötigen.

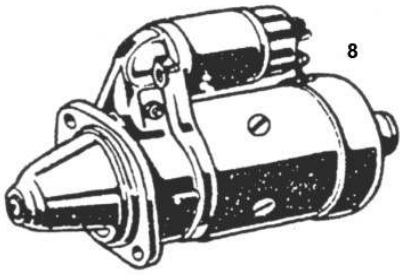

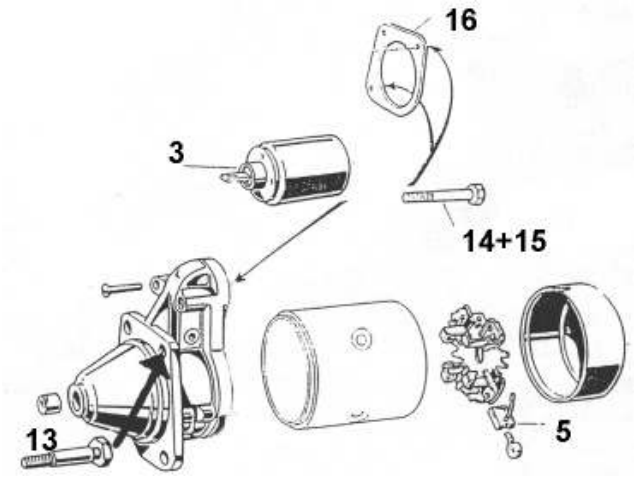

BELEUCHTUNG

Abb. Nr.	Best. Nr.	Bezeichnung/Typ	
1)	H105.14.65.010.00.10	Spider Bilux kompl. Bis Bj.81	#
1)	H115.38.65.010	Spider H4 kompl. ab Bj, 81	a. Anfr.

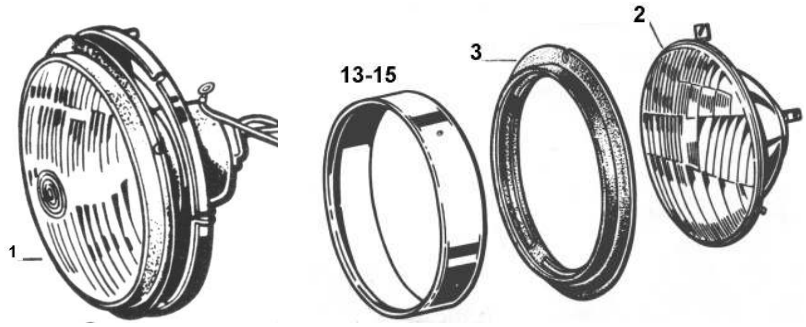

EINSATZ AUSSEN BILUX 7“

2)	H105.26.65.010.07/11	Giulia/Berlina 1750/Bertone	#
2)	H105.14.65.010.00/10	Spider/Giulietta	#

EINSATZ H4 7“

2)	H115.38.65.010.00.10	1300-2000 Spider Carello	a. Anfr.

EINSATZ AUSSEN H1 7“

2)	H105.48.65.010.04.01	Giulia/Bertone	#

EINSATZ AUSSEN H1 5 3/4“

2)	H116.10.65.075.03	Giulia Nuova links	#
2)	H116.10.65.088.03	Giulia Nuova rechts	#
2)	H105.12.65.075.00.10	Berlina 2000	#

EINSATZ INNEN H1 5 3/4“

2)	H116.10.65.075.02	Giulia Nuova links	#
2)	H116.10.65.088.02	Giulia Nuova rechts	#

EINSATZ INNEN BILUX 5 3/4“

2)	H105.26.65.075.02/11	Giulia links Bj. 7/67-74	#
2)	H105.26.65.088.02/11	Giulia rechts Bj. 7/67-74	#
2)	H105.48.65.075.02/11	1750/2000 Berlina+GT 1300/1600	a. Anfr.

GUMMIRING FÜR SCHEINWERFER GT-TYPEN

3)	H105.26.65.010.00/02	Außenscheinwerfer 7“	#
3)	H105.26.65.088.00/02	Innenscheinwerfer 5 3/4“	#

BELEUCHTUNG

Abb. Nr.	Best. Nr.	Bezeichnung/Typ	
	ABDECKHAUBEN FÜR SPIDER (PLEXIGLAS)		
4)	H105.03.65.200	rechts	#
4)	H105.03.65.201	links	#
5)	H105.03.65.213	Hacken f. Befestigung	#
6)	H105.03.65.212	Schraube f. Befestigung	#
7)	H105.03.65.200.00/01	Gummi f. Befestigung	#

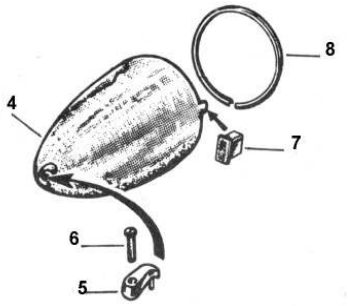

	ZIERRING		
8)	H105.03.65.100.01	Ring Spider schmal 66-80	#
9)	H105.03.65.014.00	FB-Spider Chromring rechts	#
10)	H105.03.65.041.00	FB-Spider Chromring links	#

11)	H105.26.65.100.10	Chromring für Doppelscheinwerfer rechts Giulia Super	#
12)	H105.26.65.101.10	Chromring für Doppelscheinwerfer links Giulia Super	#

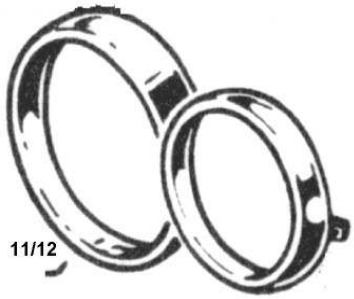

BELEUCHTUNG

Abb. Nr.	Best. Nr.	Bezeichnung/Typ	
13)	H105.02.65.100.02	Cromring Giulia TI GT Junior 1300 o.Abb.	#
14)	H105.44.65.101.10	dito außen GTV 1300-2000 o. Abb.	#
15)	H105.44.65.100.10	dito innen GTV 1300-2000 o. Abb.	#
16)	H13.65.76.853/1	Haltering für Außenscheinwerfer Giulia o. Abb.	#

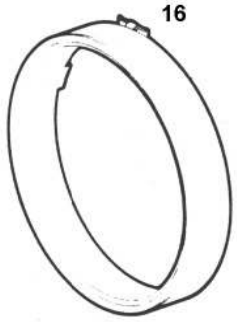

SCHEINWERFER KOMPL:

1)	H116.50.65.007.01	Giulietta Blinker gelb bis 81 li.	
1)	H116.50.65.008.01	dito re.	
2)	H116.95.65.007.04	Giulietta Blinker weiß ab 81 li.	#
2)	H116.95.65.008.05	dito re.	#
3)	H116.08.65.075.03	Alfetta 1800 bis 9.74 außen	#
3)	H116.08.65.075	dito innen	#
4)	H116.01.65.025.11	Alfetta 1,6 bis 76 Einsatz li.	#
4)	H116.01.65.010.11	dito re.	#
5)	H116.55.65.007.05	Alfetta 76-82 li.	#
5)	H116.55.65.008	dito re.	#
6)	H113.05.65.007	Alfetta m. Wischanlage ab 82 li.	#
6)	H113.05.65.008	dito re.	#
7)	H117.01.65.007	Alfetta m. Wischanlage ab 83 li.	#
7)	H117.01.65.008	dito re.	#
8)	H116.10.65.075.05	Alfetta GTV Abblendl. ohne Standl. Li.	#
8)	H116.10.65.088.05	dito re.	#
9)	H5.605.03.451	dito mit Standlicht li.	#
9)	H5.605.03.454	dito re.	#
10)	H5.607.03.451	Alfetta GTV Fernlicht li.	#
10)	H5.607.03.454	dito re.	#

BELEUCHTUNG

Abb. Nr.	Best. Nr.	Bezeichnung/Typ	
11)	H162.08.42.011	Alfa 90 links	
11)	H162.08.42.010	dito re.	#
12)	H5.605.28.657	Alfa 75, 1,8-3,0 li.	#
12)	H5.605.28.655	dito re.	#
13)		Alfa 75 elektr. Höhenverst.	N.L.
14)	H5.605.60.206	Alfa 164 elektr. Höhenverst. li.	#
14)	H5.605.60.205	ditor re.	#
15)	H5.605.54.866	Alfa 155 elektr. Höhenverst. li.	#
15)	H5.605.54.867	dito rechts	#
16)	H5.605.81.894	Alfa 145 elektr. Höhenverst. li.	#
16)	H5.605.81.895	dito re.	#
17)	H5.607.03.450	Alfetta mit Standlicht li.	#
17)	H5.607.03.453	dito re.	#

BELEUCHTUNG

Abb. Nr.	Best. Nr.	Bezeichnung/Typ	
	BLINKER UND BLINKERGLÄSER GIULIA		
1)	H105.14.65.011.01	Giulia Super m. Cromsteg Blinker Carello links	#
1)	H105.14.65.078.01	Giulia Super m. Cromsteg Blinker Carello rechts	#
2)	H105.00.65.011.01/03	Blinkerglas gelb Giulia	#
3)	H105.00.65.011.01/02	Standlichtglas Giulia	#
4)	H105.00.65.015.01	Carello links Giulia mit Metallgeh.	#
4)	H105.00.65.016.01	Carello rechts Giulia mit Metallgeh.	#
5)	H105.00.65.015.02	Altissimo links Giulia	#
5)	H105.00.65.016.02	Altissimo rechts Giulia	#
6)	H105.02.65.015	Seitenblinker 1. Serie Giulia/GT	#
7)	H106.00.65.015	Seitenblinker Giulia/GT	#
8)	H105.02.65.015.00/01	Rahmen Giulia/GT	#
9)	H115.25.65.011.03	Giulia Nuova Links + Rechts	#

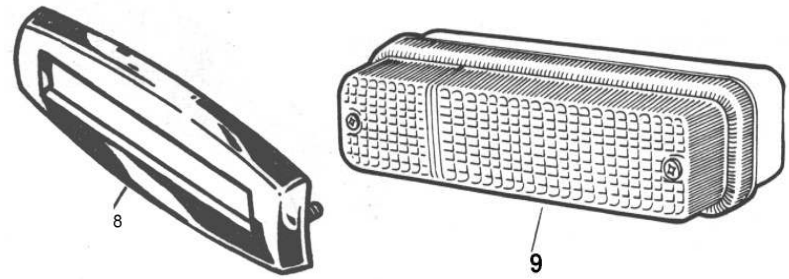

BELEUCHTUNG

Abb. Nr.	Best. Nr.	Bezeichnung/Typ	
	GT		
1)	H105.02.65.011.03	Leuchte kompl. links 1300 GT	#
1)	H105.02.65.078.03	Leuchte kompl. rechts 1300 GT	#
2)	H105.02.65.011.01.02	Glas links weiß 1300 GT	a Anfr.
2)	H105.02.65.078.01.02	Glas rechts weiß 1300 GT	a Anfr.
3)	H105.02.65.011.03/02	Glas links gelb/weiß 1300 GT	#
3)	H105.02.65.078.03/02	Glas rechts gelb/weiß 1300 GT	#
4)	H105.44.65.011.05	Leuchte kompl. links GT	#
4)	H105.44.65.078.05	Leuchte kompl. rechts GT	#
5)	H105.44.65.011.03.01	Glas links weiß GT	#
5)	H105.44.65.078.03.01	Glas rechts weiß GT	#
6)	H105.44.65.011.05.01	Glas links gelb GT	#
6)	H105.44.65.078.05.01	Glas rechts gelb GT	#
7)	H105.48.65.015.01	Blinker crom 105 Typen Abb. S.110	#
8)	H105.48.65.015	Blinker 105 Typen + Sud	#

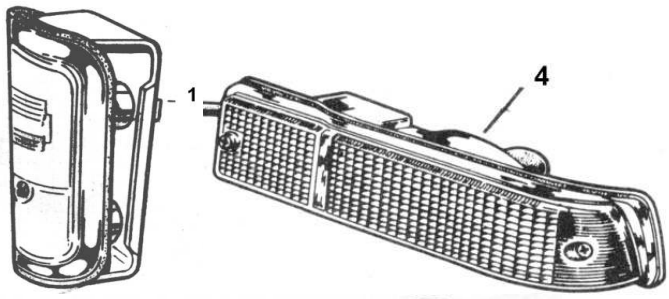

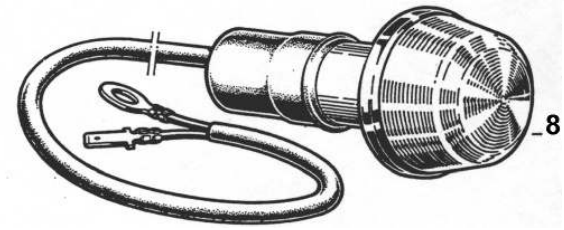

GTV UND BERLINA

1)	H105.51.65.011	1750 GTV links 1.Serie	#
1)	H105.51.65.078	1750 GTV rechts 1. Serie	#
2)	H105.48.65.011	1750 Berlina links	#
2)	H105.48.65.078	1750 Berlina rechts	#
3)	H105.48.65.011.00.01	Lichtscheibe links 1750	#
3)	H105.48.65.078.00.01	Lichtscheibe rechts 1750	#
4)	H105.48.65.011.04	Leuchte 1750+2000 Berlina links	#
4)	H105.48.65.078.04	Leuchte 1750+2000 Berlina rechts	#
5)	H105.48.65.011.04.01	Lichtscheibe links 1750+2000 Berlina li.	#
5)	H105.48.65.078.04.01	Lichtscheibe rechts 1750+2000 Berlina re.	#
6)	H105.41.59.458.00	Scheinwerferbef. innen 2000 GT o. Abb.	

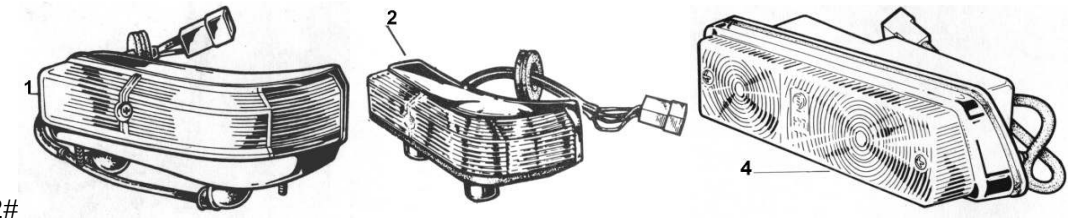

2#

BELEUCHTUNG

Abb. Nr.	Best. Nr.	Bezeichnung/Typ	
	SPIDER		
1)	H105.95.65.011.01/02	Blinkerglas Spider links bis 82	
1)	H105.95.65.078.01/02	Blinkerglas Spider rechts bis 82	#
2)	H105.95.65.078.00/03	Dichtung	#
3)	H115.48.65.078	Blinker rechts Spider ab 83	#
3)	H115.48.65.011	Blinker links Spider ab83	#
4)	H115.48.65.078.10	Blinkerglas rechts Spider ab 83	#
4)	H115.48.65.011.10	Blinkerglas links Spider ab 83	#
5)	H105.03.65.011.01	Blinker kompl links RH-Spider	#
5)	H105.03.65.078.01	Blinker kompl. rechts RH-Spider	#
6)	H105.03.65.011.01/02	Blinkerglas links RH-Spider	#
6)	H105.03.65.078.01/02	Blinkerglas rechts RH-Spider	#
7)	H105.03.65.015	Tropfenblinker Giulia/Giulietta Spider und Rundheck-Spider	#
8)	H105.48.65.015.01	Blinker rund crom Abb. S.111	#
9)	H105.48.65.015.00	Blinker rund	

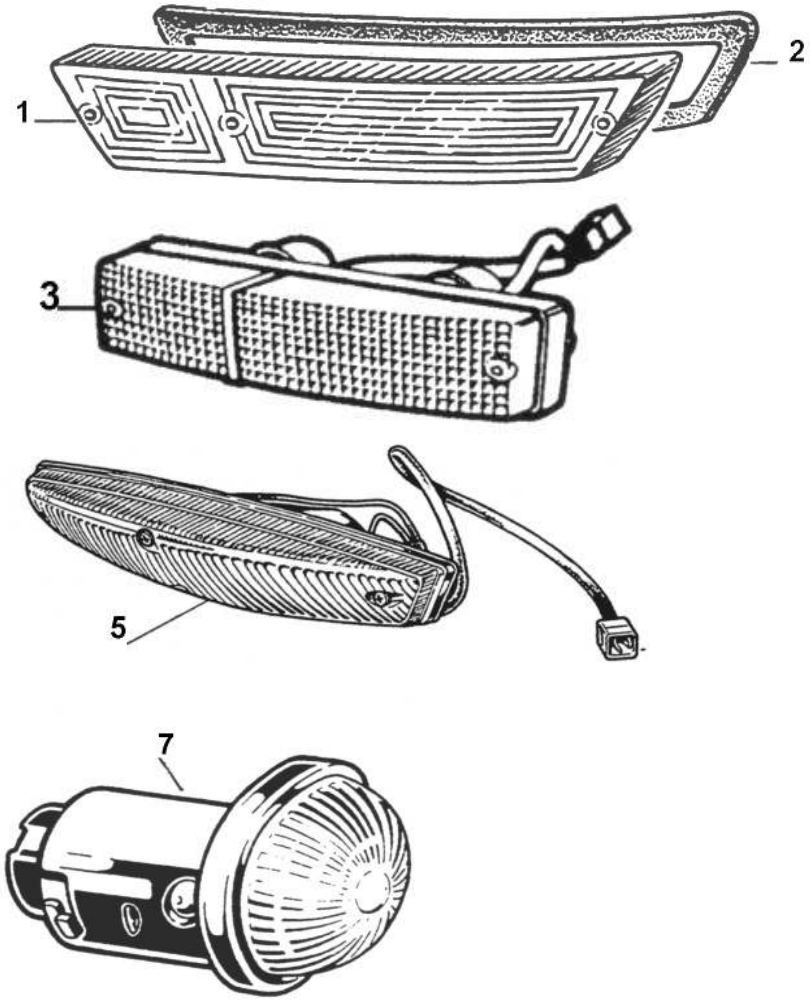

BELEUCHTUNG

Abb. Nr.	Best. Nr.	Bezeichnung/Typ	
	BLINKER VORNE (WEIß)		
1)	H5.607.49.958	Alfa 33 Carello li.	
1)	H5.607.49.957	dito re.	#
2)	H5.607.50.104	Alfa 33 SIEM li.	#
2)	H5.607.50.105	dito re.	#
3)	H5.605.82.888	Alfa 33 Nuova li.	#
3)	H5.605.82.889	dito re.	#
4)	H5.607.41.112	Alfa 75 li.	#
4)	H5.607.41.111	dito re.	#
5)	H5.607.43.094	Alfa 164 li.	#
5)	H5.607.43.092	dito re.	#
	RÜCKLEUCHTEN		
1)	H105.14.65.012	Carello kompl. rechts Giulia	#
1)	H105.14.65.081	Carello kompl. links Giulia	#
1)	H105.14.65.012.01	Altissimo kompl. rechts Giulia	#
1)	H105.14.65.081.01	Altissimo kompl. links Giulia	#
2)	H105.14.65.012.00.01	Carello Lichtscheibe rechts Giulia	#
2)	H105.14.65.081.00.01	Carello Lichtscheibe links Giulia	#
2)	H105.14.65.012.01.01	Altissimo Lichtscheibe rechts Giulia	#
2)	H105.14.65.081.01.01	Altissimo Lichtscheibe links Giulia	#

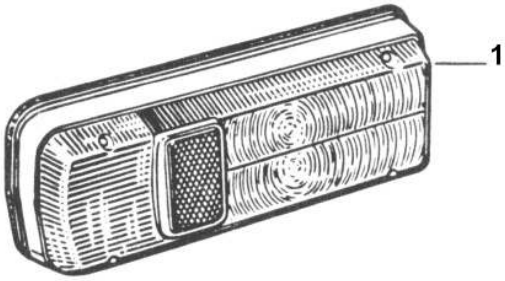

3)	H105.26.65.012	Rücklicht kompl. rechts Giulia	#
3)	H105.26.65.081	Rücklicht kompl. links Giulia	#

4)	H105.41.65.081.01	Rückleuchte 1750 Berlina/1,3 Zagato links	#
4)	H105.41.65.012.01	Rückleuchte 1750 Berlina/1,3 Zagato rechts	#

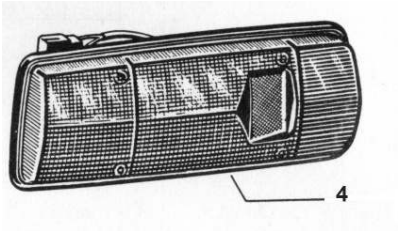

BELEUCHTUNG

Abb. Nr.	Best. Nr.	Bezeichnung/Typ		
	RÜCKLEUCHTEN			
5)	H105.48.65.012.01	Berlina 2000/1,6 Zagato rechts	#	
5)	H105.48.65.081.01	Berlina 2000/1,6 Zagato links		#

6)	H105.44.65.081	Rücklicht links 2000 GT	#
6)	H105.44.65.012	Rücklicht rechts 2000 GT	#
7)	H105.44.65.012.00.01	Lichtscheibe rechts 2000 GT	#
7)	H105.44.65.081.00.01	Lichtscheibe links 2000 GT	#

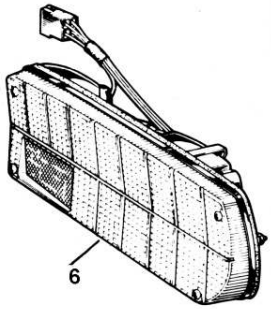

8)	H105.95.65.081	Rückleuchte kompl. links Spider	#
8)	H105.95.65.012	Rückleuchte komp. rechts Spider	#
9)	H105.95.65.012.00.01	Rückfahrlicht rechts Spider	#
9)	H105.95.65.081.00.01	Rückfahrlicht links Spider	#
10)	H105.95.65.012.00.04	Blinkerglas rechts Spider	#
10)	H105.95.65.081.00.04	Blinkerglas links Spider	#
11)	H105.95.65.012.00.03	Rücklichtglas rechts Spider	#
11)	H105.95.65.081.00.03	Rücklichtglas links Spider	#
12)	H105.95.65.012.00/05	Abdichtung f. Rückleuchte	#
13)	H105.03.65.012.00.02	Rücklichtglas rechts RH-Spider	#
13)	H105.03.65.081.00.02	Rücklichtglas links RH-Spider	#

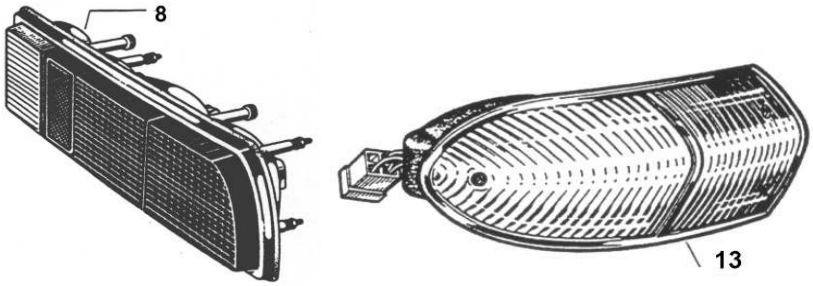

RÜCKLEUCHTEN UND RÜCKLEUCHTENGLÄSER FÜR 1300 + 1750 GT, SOWIE DIE DIV. GLÄSER AUF ANFRAGE! BITTE HERSTELLER ANGEBEN.

BELEUCHTUNG

Abb. Nr.	Best. Nr.	Bezeichnung/Typ	
	RÜCKLEUCHTEN		
1)	H5.605.01.831	Alfa 33 Rückl. Blinkerglas weiß li.	#
1)	H5.605.01.830	dito re.	#
2)	H5.605.38.388	33 NUOVA Blinkerglas gelb li.	#
2)	H5.605.38.387	dito re.	#
3)	H5.605.38.357	33 NUOVA Blinkerglas rot li.	#
3)	H5.605.38.356	dito re.	#
4)	H5.605.32.805	Alfa 75 Blinkerglas rot li.	#
4)	H5.605.32.804	dito re.	#
5)	H5.605.08.186	Alfa 164 li.	#
5)	H5.605.08.185	ditro re.	#
6)	H5.605.19.036	Spider 83-89 li.	a Anfr.
6)	H5.605.19.032	dito re.	a Anfr.
7)	H5.605.54.083	Spider ab 90	#
7)	H5.605.54.082	dito re.	#
8)	H5.605.79.852	Alfa 145 außen li.	#
8)	H5.605.79.851	dito re.	#
9)	H5.605.68.443	Alfa 155 außen li.	#
9)	H5.605.68.442	dito re.	#
10)	H5.605.66.141	Alfa 164 außen li.	#
10)	H5.605.66.140	dito re.	#
	NR.-SCHILD-BELEUCHTUNG UND RÜCKFAHRSCHEINWERFER		
1)	H105.02.65.013	Nr.-Schild-Leuchte Carello Giulia+Giulietta Spider	#

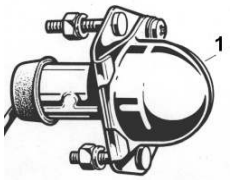

2)	H105.03.65.013.00/01	Rundheck o. Abb.	#
3)	H105.48.65.013.02N	Nr.-Schild-Leuchte o. Abb. Bertone/Giulia/Spider Nachf.	#
3)	H105.48.65.013.02	Original CARELLO für dito o. Abb.	#

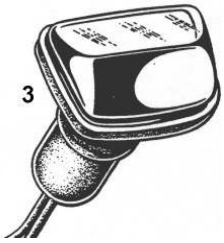

BELEUCHTUNG

Abb. Nr.	Best. Nr.	Bezeichnung/Typ	

RÜCKFAHRSCHEINWERFER

4)	H105.02.65.017	Rückfahrleuchte ohne Schrägsteller	#

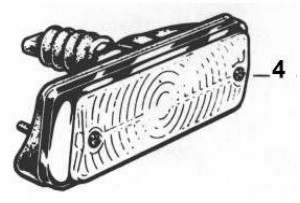

5)	H102.05.65.072	Rückfahrleuchte RH-Spider	auf Anfr.

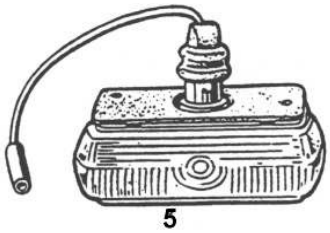

6)	H105.03.65.026.01	Reflektor mit Halter RH-Spider, Giulia/Giulietta Spider	#

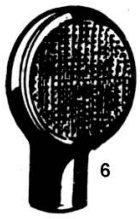

MOTORRAUM- UND KOFFERRAUMBELEUCUTUNG

1)	H105.00.56.011.02	Motorraumbeleuchtung GT und Spider	#
	H105.00.56.011.02	Kofferraumbeleuchtung Giulia	#
2)	H105.03.63.014.00.14	Kofferraumbeleuchtung Spider	#
3)	H420023	Glühlampe f. Motor-+Kofferraum beleuchtung 5W 35mm	#

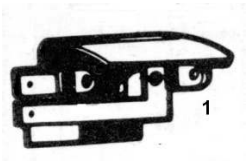

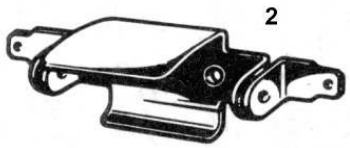

BENZINSCHLAUCH

Abb. Nr.	Best. Nr.	Bezeichnung/Typ	
Benzinschlauch			
		6 mm ∅	#
		7,5 mm ∅	#
		11,5 mm ∅	#

MASSEKABEL

Abb. Nr.	Best. Nr.	Bezeichnung/Typ	
Massekabel			
1)	H116.55.66.011	Massekabel Batterie/Karosserie	#

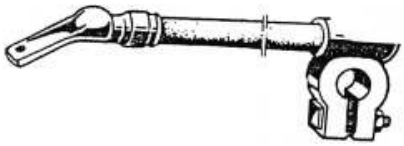

2)	H116.08.66.116	Massekabel Karosserie/Getriebe	#

SCHEIBENWISCHER/ARME

WISCHERARME

1)	H116.01.010	schwarz Giulia, GT, RH	
1)	H116.01.020	schwarz Spider	#
2)	H116.01.030	Edelstahl Spider zum stecken	#
2)	H116.01.040	Edelstahl GT, Giulia, RH zum stecken	#
2)	H116.01.050	Edelstahl GT, Giulia, RH, zum einhängen	#

Bei Wischerarmen zum stecken Breite in mm angeben!

WISCHERBLÄTTER

3)	H116.02.010	Edelstahl Spider z. stecken	#
3)	H116.02.021	Edelstahl Giulia z. stecken li.	#
3)	H116.02.032	Edelstahl Giulia z. stecken re.	#
3)	H116.02.041	Edelstahl Giulia z. einhängen li.	#
3)	H116.02.051	Edelstahl Giulia z. einhängen re.	#

BEFESTIGUNGEN FÜR WISCHERARME USW.

4)	H105.95.65.551.04	Flachmutter	#
5)	H105.12.65.519.14	Flachscheibe	#
6)	H105.00.65.523.04	Hutmutter Edelstahl	#
7)	H105.00.65.544.04	Scheibe Edelstahl	#
8)	H105.44.65.544.04	Abdeckung rund	#
9)	H105.48.65.544.06	Abdeckung oval	#

10) Wischermotor und Gestänge neu und gebraucht auf Anfrage!

SCHEIBENWASCHANLAGE

Abb. Nr.	Best. Nr.	Bezeichnung/Typ	

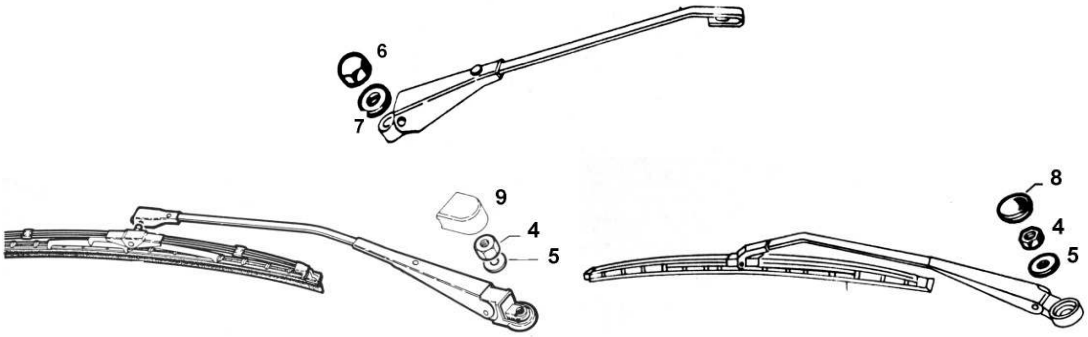

1)	H130	Wasserschlauch 3mm # Meter	
1)	H128	Wasserschlauch 4mm # Meter	
1)	H129	Wasserschlauch 6mm # Meter	
3)	H105.00.61.109.01	Waschpumpe ohne Schalter , alte Ausführung	#
3)	H105.12.61.077	Waschpumpe mit Schalter	#
4)	H105.48.61.301	Deckel	#
5)	H105.48.61.078	Waschbeutel blau	#
6)	H105.00.61.144.02	Halteklammer f. Waschbeutel	N.L.
7)	H105.39.61.079.00	Rückschlagventil	#
8)	H116.08.95.075.00C	Spritzdüse 2 Strahl crom	#
8)	H116.08.95.075.00P	Spritzdüse 2 Strahl schw. Plastic	#
8)	H105.95.61.075.00	Spritzdüse 1 Strahl crom	#
8)	H105.21.61.075.05	Spritzdüse 1 Strahl schw. z.B. Spider	#
9)	H105.95.61.347	T-Stück	#
10)	H5.605.18.549	Waschbeutel mit Pumpe bis 83	#
11)	H5.605.18.617	Waschbehälter Plastic weiß mit Pumpe Spider 90-93	#

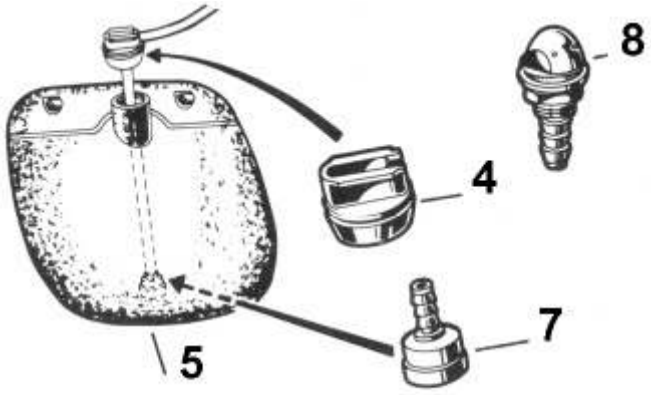

ELEKTRISCHE AUSRÜSTUNG

Abb. Nr.	Best. Nr.	Bezeichnung/Typ	
	HUPEN		
1)	H105.14.65.086.01	Hupe Hochton Original Alfa-Romeo	
1)	H105.14.65.087.01	Hupe Tiefton Original Alfa-Romeo	#
1)	H105.14.65.ZUB	Hupen Hoch/Tiefton (Satz) Starktonhupen wie Original	#
2)	H105.14.65.135.00	Hupenrelais, Nuova Super 1300/1600, GT+ Spider,1750/2000	

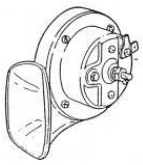

	BREMSLICHTSCHALTER		
3)	H105.64.65.177.01	2000/1750 GT+Spider, Giulia Nuova Super 1300/1600 Giulia Super 1300/1600, 2000 Berlina	#
4)	H106.02.65.008.01	Kontrolle f. Handbremse und Oeldruckkontrolle Starterkontrolle Nuova Super 1300/1600 GT+Spider 1750	a Anfr.
5)	H115.09.65.007.00	Kontrolleuchte f. Bremsanlage	#

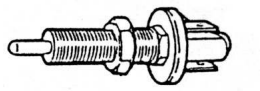

	SICHERUNGSDOSE		
6)	H105.48.65.030.01	2000/1750 GT+Spider, Giulia Super 1300/1600	a Anfr.
7)	H105.48.65.030.02	Giulia Nuova Super 1300/1600 + Giulia Super	a Anfr.

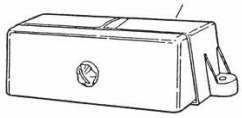

	INSTRUMENTENBELEUCHTUNG		
8)	H105.12.65.039.00	2000 GT+Spider	N.L.
9)	H105.44.65.039.00	Giulia Super und Nuova Super 1300/1600 1750 GT+Spider, 1750 Berlina	#

	WARNBLINKSCHALTER		
10)	H105.12.65.006.00	2000 GT+Spider	N.L.
11)	H105.64.65.006.00	Giulia Nuova Super 1300/1600	#

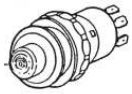

ELEKTRISCHE AUSRÜSTUNG

Abb. Nr.	Best. Nr.	Bezeichnung/Typ	
	WARNBLINKRELAIS		
12)	H105.64.65.093.00	2000 GT, Spider + Berlina Giulia Super und Nuova Super 1300/1600	#
13)	H105.64.65.006.00	Warnlichtschalter Nuova Super 1300/1600	#
	ZIGARETTENANZÜNDER		
14)	H105.02.65.035.02	Giulia Nuova Super und Giulia Super 1300/1600, 2000/1750 GT, Spider und 1750 Berlina	#

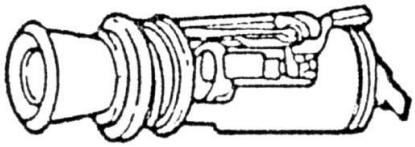

BLINKGEBER

15)	H105.48.65.024.02	2000/1750 GT, Spider + Berlina Giulia Super, Nuova Super 1300/1600	#
	TÜRKONTAKT		
16)	H105.02.65.038.00	Bertone Türkontakt + Haubenbeleuchtung	#
17)	H105.00.65.038.00	Spider	#
18)	H105.48.65.038.00	Schalter, Nuova Super 1300/1600	#
19)	H5.607.01.843	Giulietta Typ 116, + Alfetta Lim Alfetta GT ab 82	#
20)	H116.08.65.038.10	Alfetta	#
21)	H547.583	Alfa-Sud und Alfa 33	#
22)	H105.00.65.084.01	Giulia/Berlina	a Anfr.

HEIZUNGS- UND GEBLÄSESCHALTER

23)	105.44.65.048.00	Schalter f. Heizung 2000/1750 GT+Spider	a Anfr.
24)	105.64.65.048.00	Gebläseschalter 2000 GT/Spider	#
25)	105.48.65.048.00.01	Gebläseschalter Giulia Nuova Super 1300/1600	#
26)	105.39.65.048.00	Gebläseschalter Giulia Super 1300/1600	#

BLECHTEILE

Abb. Nr.	Best. Nr.	Bezeichnung/Typ	
	BLECHTEILE GIULIA		
1)	H115.25.54.058.00	Kotflügel Nuova re.	#
2)	H115.25.54.059.00	Kotflügel Nuova li.	a Anfr.

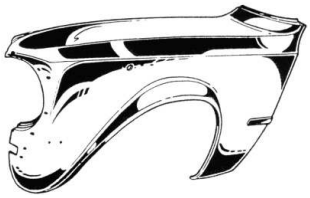

3)	H115.25.54.040.00	Frontblech Unterteil	

4)	H105.39.53.030.00	Außenschweller rechts 63-78	#
5)	H105.39.53.031.00	Außenschweller links. 63-78	#

6)	H105.14.51.041.00	Mittelschweller links 63-78	#
7)	H105.14.51.042.00	Mittelschweller rechts 63-78	#

8)	H105.48.23.003.00	Bügel f. Lenkanschlag li.	#
9)	H105.48.23.006.00	dito re.	#

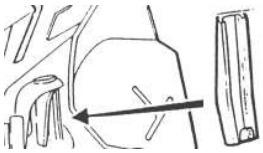

10)	H105.39.52.046.00	Kofferboden	a. Anfr.
11)	H105.Res.	Reserveradwanne	#
12)	H105.85.54.013.00	Heckblech	a. Anfr.

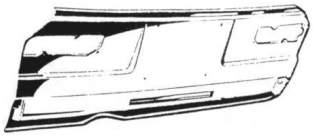

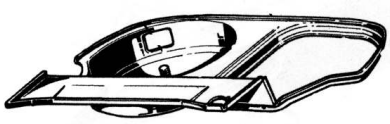

13)	H105.40.51.043.01R	Bodenblech vo. li. steh. Pedale	a. Anfr.
14)	H105.40.51.043.00R	Bodenblech vo. li. häng. Pedale	a. Anfr.
15)	H105.39.51.044.02R	Bodenblech vo. re.	a. Anfr.

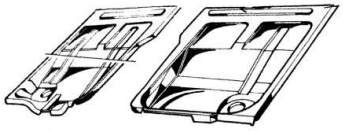

Seitenteile hinten auf Anfrage!

BLECHTEILE

Abb-Nr.	Best. Nr.	Bezeichnung/Typ	

REPARATURBLECHE GIULIA

1)	H721.131	Radlauf vorne links	#
1)	H721.132	Radlauf vorne rechts	#
2)	H721.031	Radlauf hinten links	
2)	H721.032	Radlauf hinten rechts	#
3)	H721.051	Endstück li.	#
3)	H721.052	Endstück re.	#

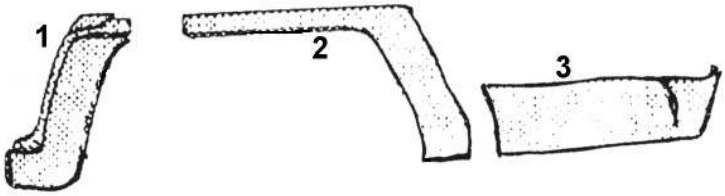

BLECHTEILE BERTONE

1)	H105.02.54.022.00	Kotflügel Kante re.	a. Anfr.
1)	H105.02.54.023.00	dito li.	a. Anfr.
1)	H105.30.54.022.00	Kotflügel ab 69 re.	#
1)	H105.30.54.023.00	dito li.	#
2)	H105.44.54.040.01	Frontblech	a. Anfr.
2)	H105.02.54.040.00	Frontblech Kante	a. Anfr.
3)	H105.44.54.047Rep.	Verbindungsblech	a. Anfr.
3a)	H105.44.50.086.01	Frontblech/Kühlerrahmen	#
4)	H105.02.51.041.00	Innenschweller li.	#
4)	H105.02.51.042.00	Innenschweller re.	#
5)	H105.02.51.081.00	Mittelschweller li.	#
5)	H105.02.51.082.00	Mittelschweller re.	#
6)	H105.02.54.231.00	Außenschweller li.	#
6)	H105.02.54.232.00	Außenschweller re.	#
7)	H105.02.54.111.00	Windlauf	#

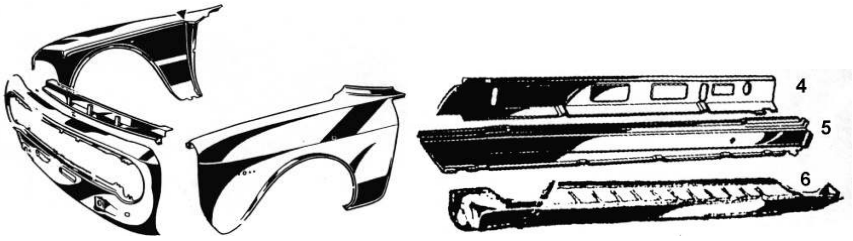

BLECHTEILE

Abb. Nr.	Best. Nr.	Bezeichnung/Type	
	BLECHTEILE BERTONE		
1)	H105.44.45.013	Heckblech f. große Rückleuchten	#
	H105.44.45.013A	dito Aluminium-Ausführung	#
2)	H105.02.54.013	Heckblech f. kleine Rückleuchten	#
	H105.02.54.013A	dito Auluminium-Ausführung	#
3)	H105.51.52.049Rep	Radhaus hi. li. außen 14“ 2. Ser.	#
4)	H105.51.52.048Rep	Radhaus hi. re. außen 14“ 2. Ser.	#
5)	H105.04.51.043.01Rep.	Bodenblech vo. li. steh. Pedale	#
6)	H105.44.51.043.02Rep.	Bodenblech vo. li. häng. Pedale	#
7)	H105.02.51.022.01Rep.	Bodenblech vo rechts	#
8)	H105.44.52.044.02Rep.	Bodenblech hinten rechts	#
9)	H105.44.52.044.01Rep.	Bodenblech hinten links	#
10)	H105.44.56.031.01	Kofferdeckel ohne Emblemmulde	#
11)	H105.44.56.031.01A	dito Aluminium	#
12)	H105.44.56.031.00	Kofferdeckel mit Emblemmulde	#
13)	H105.44.56.031.00A	dito Aluminium	#
14)	H105.47Rep.	Verbindungsblech Kofferboden-Seitenteil hi. re. 1.+2. Ser.	#
15)	H105.44.54.026	Seitenteil hi.re. ab 69	#
16)	H105.44.54.026A	dito Ausführung Aluminium	#
17)	H105.44.54.027	Seitenteil hi li ab 69	#
18)	H105.44.54.027A	dito Ausführung Aluminium	#
19)	H105.02.55.117Rep	Türhaut li. ALU/GTA	#
20)	H105.02.55.118Rep	dito re.	#
21)	H105.02.55.117.01Rep	Türhaut li. GT	#
22)	H105.02.55.118.01Rep	dito re.	#
23)	H105Res.	Reserveradwanne o.Abb.	#

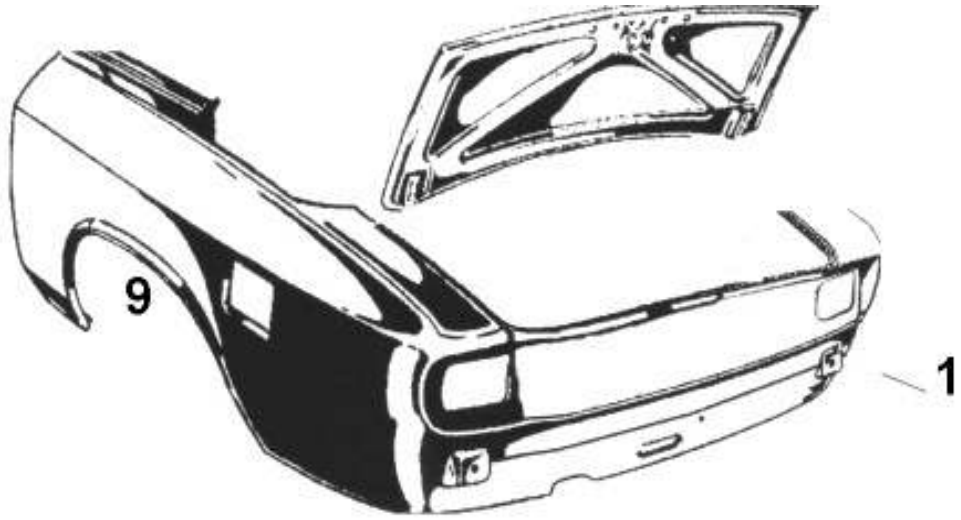

BLECHTEILE

Abb. Nr.	Best. Nr.	Bezeichnung/Type	
	REPARATURBLECHE BERTONE		
1)	H105.30.54.023Rep.	Teilersatz hinten unten Kotflügel vo re	#
1)	H105.30.54.022Rep.	Teilersatz hinten unten Kontflügel vo li	#
2)	H105.44.54.027Rep	Teilersatz Stehblech A.Säule li.vo. innen 25 cm hoch	#
2)	H105.44.54.028Rep	dito re.	#
3)	H723.280	Reparaturblech Türgriff	#
4)	H723.710	Reparaturblech Kofferdeckel	#
5)	H723.021	Reparaturblech Einstieg li.	#
5)	H723.022	Reparaturblech Einstieg re.	#
6)	H723.031	Reparaturblech Radausschnitt li.	#
6)	H723.032	Reparaturblech Radausschnitt re.	#
7)	H723.031	Endblech li.	#
7)	H723.032	Endblech re.	#
8)	H723.033	Stehblech Seitenteil rechts Kofferraumboden	#

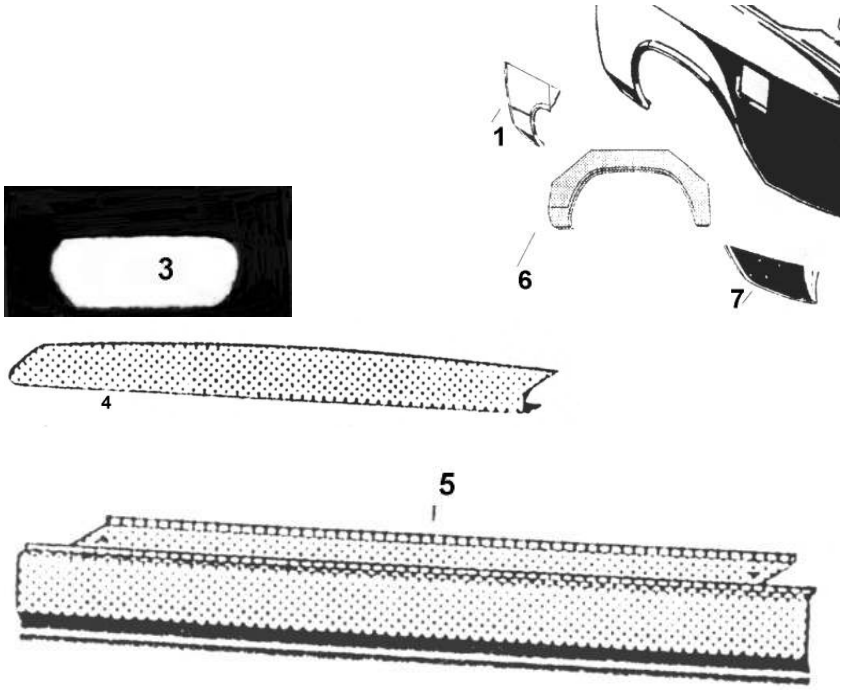

BLECHTEILE

Abb. Nr.	Best. Nr.	Bezeichnung/Typ	
	BLECHTEILE SPIDER		
1)	H105.03.50.032.00.01	Luftleitblech seitlich re.	
1)	H105.03.50.032.00.02	Luftleitblech seitlich li.	#
2)	H105.95.50.032.00.03	Verstärkung re.	#
2)	H105.95.50.032.00.04	Verstärkung li.	#
3)	H105.95.53.304.00.01	Stoßstangenhalter	#
4)	H105.03.52.136.00.01	Radlauf außen re.	#
4)	H105.03.52.135.00.01	Radlauf außen li.	#
5)	H105.95.52.136.00.01	Aufnahme f. Radlauf hi. re.	#
5)	H105.95.52.135.00.01	Aufnahme f. Radlauf hi. li.	#
6)	H105.03.53.048.00.02	Außenteil f. Kastensäule re.	#
6)	H105.03.53.049.00.02	Außenteil f. Kastensäule li.	#
7)	H105.03.54.232.00.01	Schweller re. außen Original	#
7)	H105.03.54.231.00.01	Schweller li. außen Original	#
8)	H105.03.51.042.00	Schweller re. innen Original	#
8)	H105.03.51.041.00	Schweller li. innen Original	#
9)	H105.95.51.050.00	Schweller re. mitte Original	#
9)	H105.95.51.049.00	Schweller li. mitte Original	#

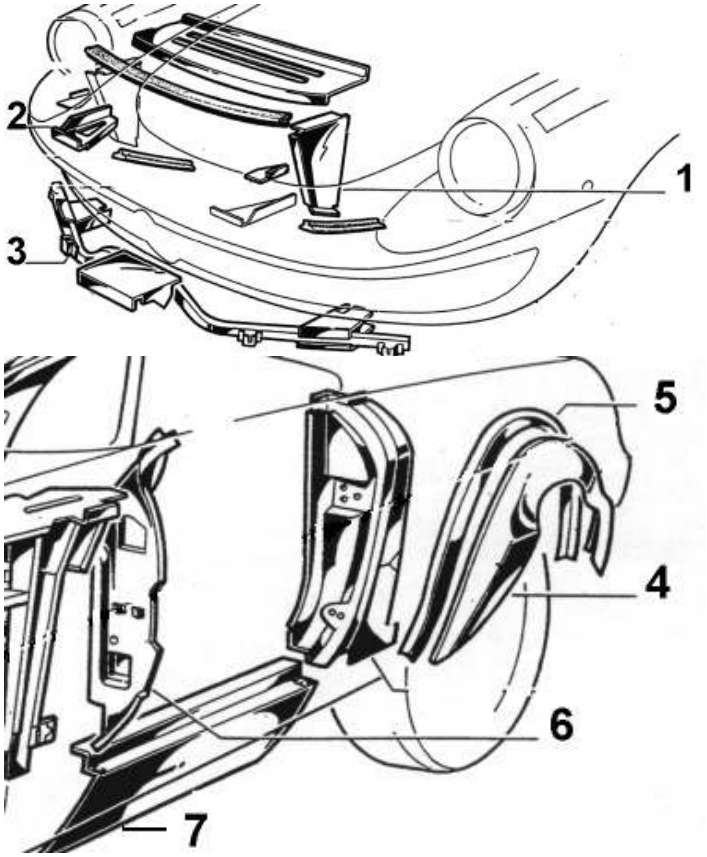

BLECHTEILE

Abb. Nr.	Best. Nr.	Bezeichnung/Typ	
	BLECHTEILE SPIDER		
1)	H105.95.54.022.00.01	Kotflügel vo. re bis 82	#
1)	H105.95.54.023.00.01	Kotflügel vo. li. bis 82	#
1)	H5.605.20.112	Kotflügel vo. re. 83-89	#
1)	H5.605.20.111	Kotflügel vo. li. 83-89	#
2)	H105.95.54.040.00.01	Frontblechoberteil bis 82	#
2)	H5.605.18.985	Frontblechoberteil 83-89	#
3)	H105.95.54.040.00.02	Frontblechunterteil bis 82	#
4)	H5.605.18.986	Frontspoiler unten mitte 83-89 o.Abb.	#
5)	H5.605.18.988	Frontspoiler unten li. 83-89 o.Abb.	#
6)	H5.605.18.987	Frontspoiler unten re. 83-89 o.Abb.	#
7)	H105.03.54.015.00.01	Befestigung für Scheinwerfer li.	#
7)	H105.03.54.015.00.02	Befestigung für Scheinwerfer re.	#
8)	H105.03.50.253.00	Seitenblech f. Stirnwand li.	#
8)	H105.03.50.254.00	Seitenblech f. Stirnwand re.	#

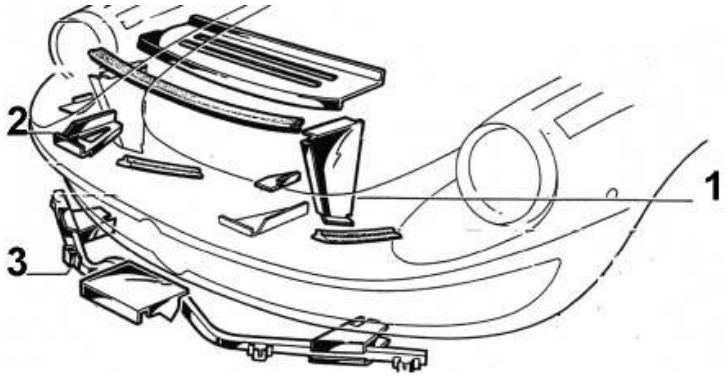

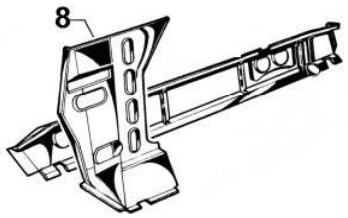

BLECHTEILE

Abb. Nr.	Best. Nr.	Bezeichnung/Typ	
	BLECHTEILE SPIDER		
1)	H105.02.51.143.00	Abdeckung f. Getriebeschalthebel	
2)	H105.95.51.043.00	Bodenblech vo. li. häng. Pedale	
3)	H105.03.51.043.01	Bodenblech vo. li. steh. Pedale o.Abb.	
4)	H105.95.51.044.00	Bodenblech vo. re. häng. Pedale	
4)	H105.03.51.044.00	Bodenblech vo. re steh. Pedale	
5)	H5.605.19.738	Bodenblech vo. li. ab Bj. 70 Original	
5)	H5.605.19.736	Bodenblech vo. re ab Bj. 70 Original	
5)	H105.03	Bodenblech RH-Spider hi. li.	#
5)	H105.03.02	Bodenblech RH-Spider hi. re.	#
6)	H105Rep.	Reserveradwanne	#
7)	H105.00.50.108.02	Längsträger f. Anschlußstück re.	#
7)	H105.64.50.109.00	Längsträger f. Anschlußstück li.	#
8)	H105.03.51.022.01	Anschlußstück re.	#
8)	H105.68.51.023.01	Anschlußstück li.	#
9)	H105.00.51.056.01	Wagenheberaufnahme vorne	#
9)	H105.03.52.025.00	Wagenheberaufnahme hinten links	#
9)	H105.03.52.026.00	Wagenheberaufnahme hinten rechts	#

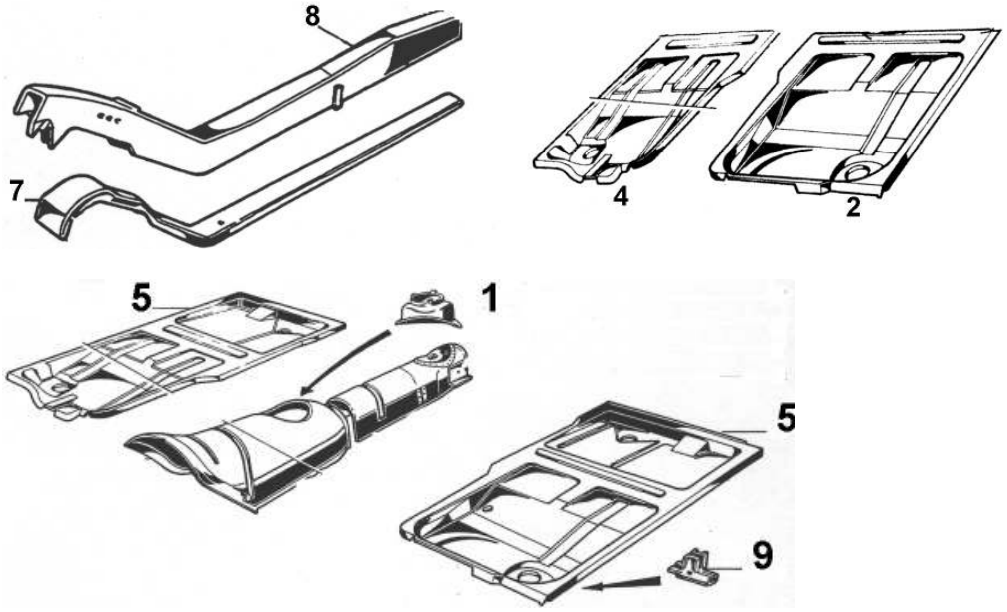

BLECHTEILE

Abb. Nr.	Best. Nr.	Bezeichnung/Typ	
	BLECHTEILE SPIDER		
1)	H105.95.54.013.00.01	Heckblech oben bis 83	
1)	H5.605.18.982	Heckblech oben Bj. 83-90	
1)	H5.607.77.090	Heckblech oben ab Bj. 90	
1)	H105.03.52.174.00.01	Heckblech RH-Spider	a. Anfr.
2)	H105.95.54.118.00.01	Heckblechunterteil außen bis 83	
2)	H5.605.64.977	Heckblechunterteil außen Bj. 83-90	#
3)	H105.95.54.118.00.05	Heckblechunterteil innen Bj. 83-89	
4)	H105.95.52.033.00.01	Stoßstangenbefestigungshalter hinten Baujahr 70-83	

Motorhauben, Kofferdeckel und Kotflügel hinten e auf Anfrage !

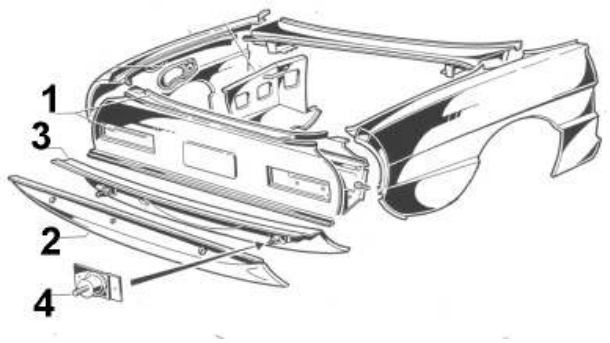

REPARATURBLECHE-SPIDER

1)	H727.021	Reparaturblech Schweller li.	a. Anfr.
1)	H727.022	Reparaturblech Schweller re.	a. Anfr.
2)	H727.031	Reparaturblech Radlauf li.	#
2)	H727.032	Reparaturblech Radlauf re.	#
3)	H727.000R	Teilersatz Kotfl. Bereich A-Säule li.	#
3)	H727.001R	Teilersatz Kotfl. Bereich A-Säule re.	#
3a)	H727.010R	Teilersatz Seitenteil B-Säule hi li.	
3b)	H727.011R	Teilersatz Seitenteil B-Säule hi re.	
4)	H727.002R	Teilersatz Kotfl. vo. unten li.	
4)	H727.003R	Teilersatz Kotfl. vo. unten re.	

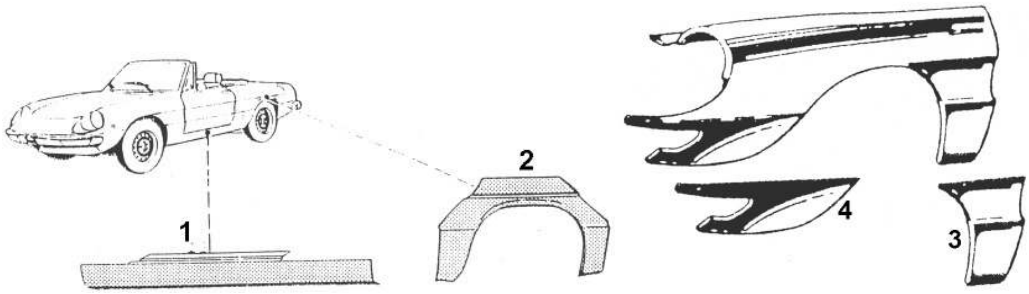

Blechteile für Berlina auf Anfrage!
Reparaturbleche Alfa-Sud lieferbar!
Blechteile für alle neuen Typen NEU oder GEBRAUCHT lieferbar

BLECHTEILE

Abb. Nr.	Best. Nr.	Bezeichnung/Typ	
	WAGENHEBERAUFNAHMEN GIULIA, BERTONE UND SPIDER		
1)	H105.00.51.056.01	Wagenheberaufnahme vorne	#
2)	H105.03.52.025.00	Wagenheberaufnahme hinten links	#
3)	H105.03.52.026.00	Wagenheberaufnahme hinten rechts	#

	STEINSCHLAGSCHUTZ BERTONE		
4)	H105.02.50.025.00	hinten links	#
5)	H105.02.50.026.00	hinten rechts	#
6)	H105.02.50.006.00	vorne rechts	#
7)	H105.02.50.007.00	vorne links	#
	STEINSCHLAGSCHUTZ GIULIA		
8)	H105.00.50.006.00	Steinschlagschutz vo. re.	#
9)	H105.00.50.007.00	Steinschlagschutz vo. li.	#
	STEINSCHLAGSCHUTZ SPIDER		
10)	H105.03.50.006.00.04	Steinschlagschutz vo. re.	#
11)	H105.03.50.007.00.04	Steinschlagschutz vo. li.	#
12)	H105.03.50.006.00.02	Steinschlagschutz hi. re.	#
13)	H105.03.50.007.00.02	Steinschlagschutz hi. li.	#
	BATTERIEBEFESTIGUNG USW.		
	GIULIA, BERTONE, BERLINA, SPIDER		
14)	H105.41.50.289.00	Hitzeschutz f. Batterie	#
15)	H105.02.50.249.00	Winkel f. Batteriebef.	#
16)	H105.12.50.248.00	Haltestange f. Batterie	#
17)	H21.25.15.682	Flügelmutter f. Batteriestange 6x1	#

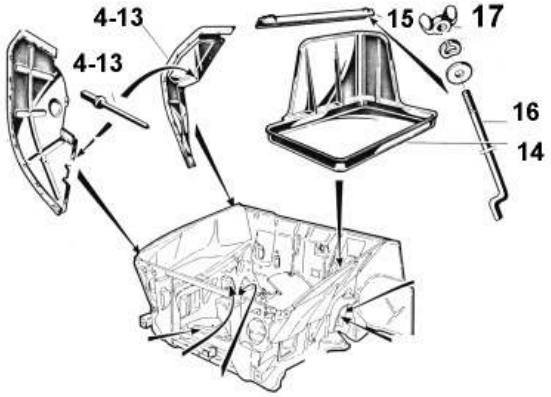

FRONTGRILL UND HERZ

Abb. Nr.	Best. Nr.	Bezeichnung/Typ	
	2000 Bertone		
1)	H105.44.59.447.10	Lufteinlaß li.	#
2)	H105.44.59.448.10	Lufteinlaß re.	#
3)	H105.44.59.031.00	Grill kompl. 3-teilig	#
4)	H105.41.59.143.00	Befestigung f. Grill	#

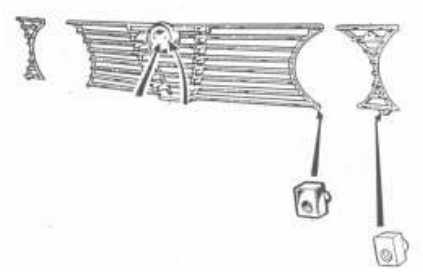

	1750 Bertone		
5)	H105.02.59.156	Grill re.	#
6)	H105.02.59.157	Grill li.	#
7)	H105.44.59.031	Herz	1#
4)	H105.41.59.143.00	Befestigung f. Grill	#

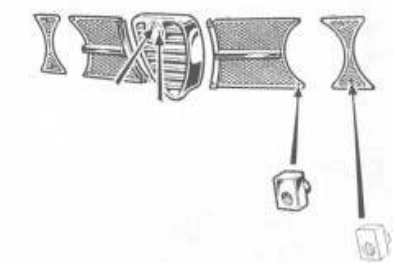

	Bertone Kante		
8)	H105.30.59.027.00	Grill li.	a. Anfr.
9)	H105.30.59.028.00	Grill re.	a. Anfr.
10)	H105.36.59.031.00	Herz o. Abb.	#

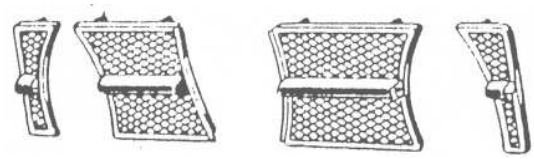

FRONTGRILL UND HERZ

Abb. Nr.	Best. Nr.	Bezeichnung/Typ	
	GIULIA NUOVA SUPER 1300/1600		
1)	H115.25.59.028.00	Grill re.	a. Anfr.
2)	H115.25.59.029.00	Grill li.	a. Anfr.
3)	H115.25.59.031.00	Herz – Mittelteil	#
4)	H115.25.65.101.00	Lampenring	#

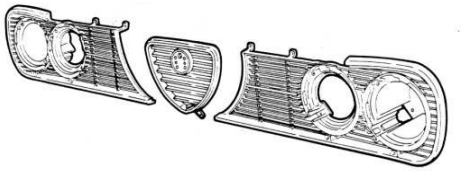

	GIULIA SUPER		
5)	H105.26.65.014.01	Crom-Ring ohne Verstellung re.	a. Anfr.
6)	H105.26.65.041.01	Crom-Ring ohne Verstellung li.	a. Anfr.
7)	H105.26.59.028.01	Grill re.	#
8)	H105.26.59.027.01	Grill li.	#
9)	H105.39.59.121.01	Herz - Mittelteil -	#

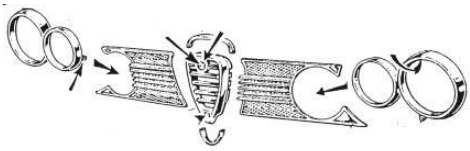

	RUNDHECK-SPIDER		
10)	H105.03.59.023.00	Herz - Mittelteil – 66-69	#

	FB-SPIDER		
11)	H105.95.59.031.00	Herz -Mittelteil- 70-82	#

FRONTGRILL

Abb. Nr.	Best. Nr.	Bezeichnung/Typ	
	BERLINA		
1)	H105.48.59.028.00	Frontgrill 1750 Berlina re.	a Anfr.
2)	H105.48.59.027.00	Frontgrill 1750 Berlina li.	a Anfr.
3)	H105.48.59.031.00	Herz 1750 Berlina	a Anfr.
4)	H105.12.59.450.00	Frontgrill 2000 Berlina re.	a Anfr.
5)	H105.12.59.449.00	Frontgrill 2000 Berlina li.	a Anfr.
6)	H105.12.59.031.00	Herz 2000 Berlina	a Anfr.
7)	H105.41.59.143.00	Befestigung f. Frontgrill Berlina/GT	#
8)	H105.41.59.117.00	Schwellerbefestigung Berlina	#

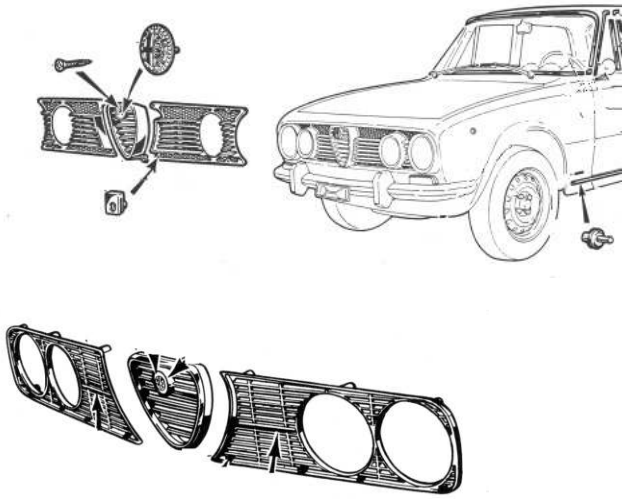

Benötigte Stückzahl Frontgrillbefestigung

2000 Berlina	**8 Stück**
1750 Berlina	**8 Stück**
1750 GT	**12 Stück**
2000 GT	**12 Stück**

Schwellerbefestigung

2000 Berlina	**18 Stück**
1750 Berlina	**20 Stück**

STOßSTANGEN VORNE + HINTEN

Abb. Nr.	Best. Nr.	Bezeichnung/Typ	
	GIULIA		
1)	H105.14.59.001.03	Stoßstange vo. Giulia 1.Ser.	
2)	H105.14.59.002.03	Stoßstange hi. Giulia 1. Ser.	

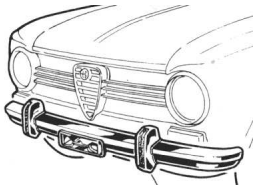
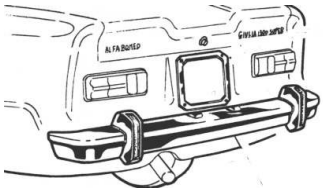

3)	H105.39.59.001.00	Stoßstange vo. Giulia Super	#
4)	H105.39.59.002.00	Stoßstange hi. Giulia Super	#

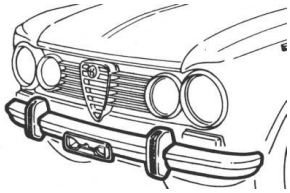
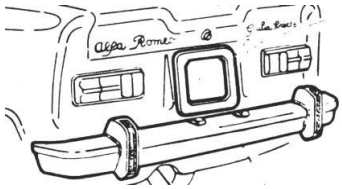

5)	H115.25.59.001.00	Stoßstange vo. Giulia Nuova	#
6)	H115.25.59.002.00	Stoßstange hi. Giulia Nuova	#

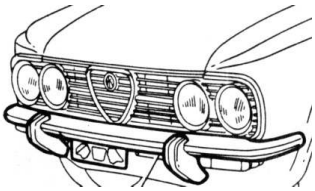
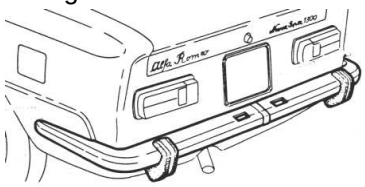

7)	H105.14.59.038.00	Cromrahmen f. Nr.-Schild hinten	#
	SPIDER		
8)	H105.03.59.001.00.05	Stoßstange RH-Spider vorne li. kompl.	#
9)	H105.03.59.001.00.06	Stoßstange RH-Spider vorne re. kompl,	#
10)	H105.03.59.002.00.01	Stoßstange RH-Spider hinten kompl. li.	a Anfr.
11)	H105.03.59.002.00.02	Stoßstange RH-Spider hinten kompl. re.	a Anfr.
12)	H105.03.65.026.01.00	Rückstrahler mit Halter	#

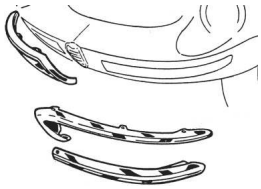
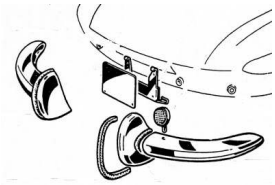

STOßSTANGEN VORNE + HINTEN

Abb. Nr.	Best. Nr.	Bezeichnung/Typ	
	SPIDER		
13)	H105.95.59.004.00.02	Stoßstange vo. re. kompl. FB-Spider	#
14)	H105.95.59.003.00.02	Stoßstange vo. li. kompl. FB-Spider	#
15)	H105.95.59.004.00.10	Stoßstangenoberteil re.FB-Spider	#
16)	H105.95.59.003.00.10	Stoßstangenoberteil li. FB-Spider	#
17)	H105.95.59.004.00.12	Stoßstangenunterteil re. FB-Spider	#
18)	H105.95.59.003.00.12	Stoßstangenunterteil li. FB-Spider	#
19)	H105.95.59.002.00.01	Stoßstange hinten kompl. FB-Spider	#
20)	H105.95.59.004.00.14	Gummiunterlage f. Stoßstange vo.	N.L.

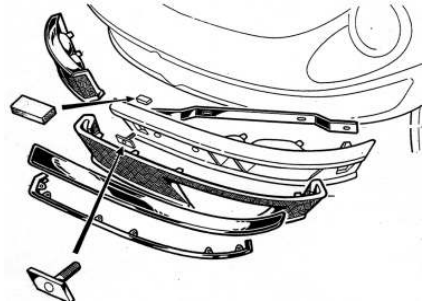

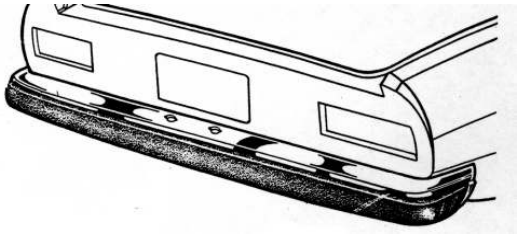

BERTONE

21)	H105.44.59.001.01	Stoßstange vo. kompl. 1750 GT Vel.	a Anfr.
22)	H105.02.59.002.02	Stoßstange hinten kompl. 1750 GT Vel.	#

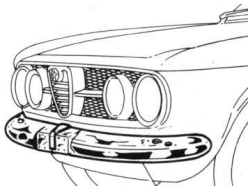

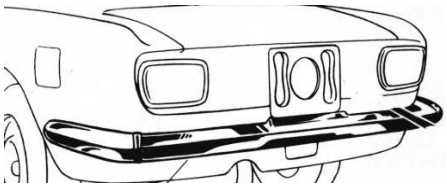

23)	H105.02.59.001.02	Stoßstange vorne kompl. Kante	#
24)	H105.02.59.002.02	Stoßstange hinten kompl. Kante	#

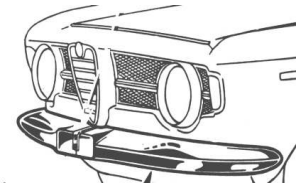

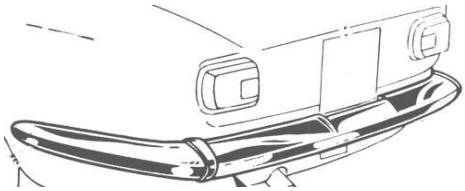

STOßSTANGEN VORNE + HINTEN

Abb. Nr.	Best. Nr.	Bezeichnung/Typ	
	BERTONE		
25)	H105.44.59.001.10	Stoßstange vorne kompl. 2,0 Ltr. Bertone	#

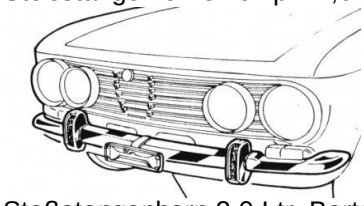

26)	H105.44.59.020.10	Stoßstangenhorn 2,0 Ltr. Bertone re. vo.	#
27)	H105.44.59.021.10	Stoßstangenhorn 2,0 Ltr. Bertone li. vo.	#
28)	H105.44.59.464.10	Abstandsstück vo.re.	a. Anfr.
29)	H105.44.59.463.10	Abstandsstück vo. li.	a. Anfr.
30)	H105.44.59.245.10	Abstandsstück vo.li.	a. Anfr.
31)	H105.44.59.246.10	Abstandsstück vo.re.	a. Anfr.

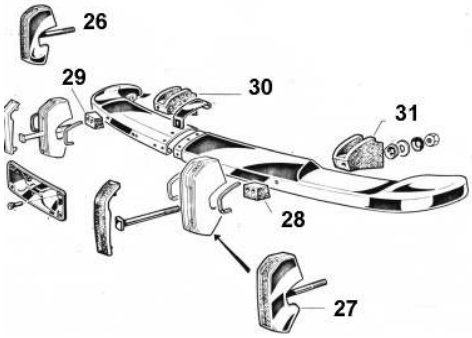

32)	H105.44.59.002.10	Stoßstange hi. kompl. 2,0Ltr. Bertone	#

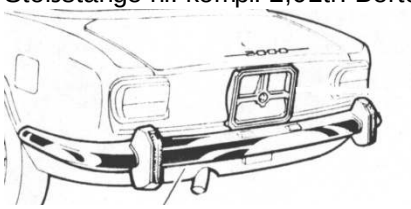

33)	H105.44.59.247.00	Nummernschildunterlage	#
34)	H105.44.59.039.00	Cromrahmen f. Nr-Schild hi.	#

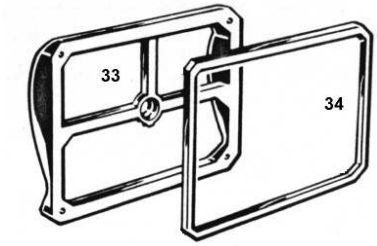

35)	H105.14.61.244.01	Stoßstangenbefestigung hi GT/Schraube	#

STOßSTANGEN VORNE

Abb. Nr.	Best. Nr.	Bezeichnung/Typ	
1)	H100.249	Alfa Sud vorne 1 Ser. ohne Hörner	
2)	H100.256	Alfa Sud hinten 1 Ser. ohne Hörner	#
3)	H100.249.05	Alfa Sud vorne 2. Serie	#
4)	H104.235.05	Alfa Sud ti vorne kompl.	#
5)	H104.238.05	Alfa Sud ti hinten mit Hörner	#
6)	H100.256.05	Alfa Sud L hinten mit Hörner	#
7)	H537.641	Alfa Sud ti vorne 1980-	#
8)	H537.484	Alfa Sud ti hinten kompl. 1980-	#
9)	H105.219.05	Alfa Sud Sprint vorne kompl. bis 1982	#
10)	H105.220.05	Alfa Sud Sprint hinten kompl. -1982	#
11)	H115.56.59.001	Spider vorne1983-1989	#
12)	H5.607.77.001	Spider vorne1990-1993	#
13)	H115.56.59.002	Spider hinten1983-1989	#
14)	H5.607.77.002	Spider hinten1990-1993	#

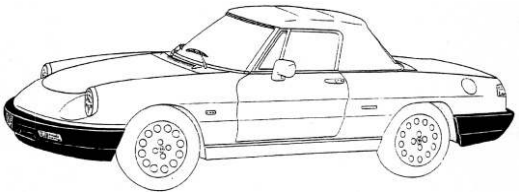

15)	H116.10.59.001.05	Alfetta GT vorne	#
16)	H116.54.59.001.76	Alfetta GTV vorne 1980-	#
17)	H113.15.95.019.01.99	Alfetta GTV vorne 1981-	#
18)	H4039	GTV Spider vorne letztes Modell	#
19)	H150.020.099	GTV Spider hintenab 94	#

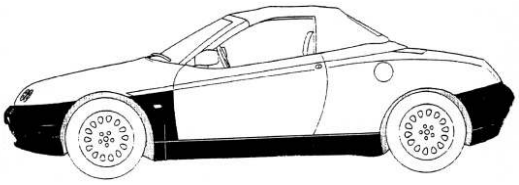

20)	H4038	Alfa 164 vorne - bitte Modell angeben ab:	#

Andere Stoßstangen vorne und hinten auf Anfrage!

TÜRGRIFFE UND BEFESTIGUNG AUßEN

Abb. Nr.	Best. Nr.	Bezeichnung/Typ	
	BERTONE		
1)	H105.02.55.085.01	Bertone links mit Schlüssel	#
1)	H105.02.55.086.01	Bertone rechts mit Schlüssel	#
2)	H105.02.55.639G	Gummiunterlage f. Türgriff GT	#
3)	H105.02.55.639	Befestigungsschale für Türgriff GT	#

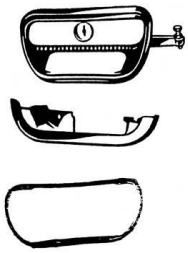

GIULIA 1. SERIE

4)	H105.00.55.085.03	Türgriff vorne li. mit Schlüssel	#
4)	H105.00.55.088.03	Türgriff vorne re.	#
4)	H105.00.55.087.03	Türgriff hinten li.	#
4)	H105.00.55.088.03	Türgriff hinten re.	#
5)	H105.00.55.100.01	Gummiunterlage 2-teilig re. f. Türgriff 1. Ser.	a. Anfr.
6)	H105.00.55.104.01	Gummiunterlage 2-teilig li. f. Türgriff 1. Ser.	a. Anfr.

GIULIA 2. SERIE

7)	H105.26.55.085	Türgriff mit Schlüssel vorne li.	a. anfr.
7)	H105.26.55.086	Türgriff mit Schlüssel vorne re.	a. anfr.
7)	H105.26.55.083	Türgriff hinten links	a. anfr.
7)	H105.26.55.084	Türgriff hinten rechts	a. anfr.
8)	H105.26.55.100	Gummiunterlage 2-teilig Türgriff re.	#
9)	H105.26.55.104	Gummiunterlage 2-teilig Türgriff li.	#

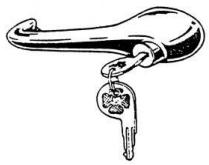

BERLINA AUF ANFRAGE!

TÜRGRIFFE UND BEFESTIGUNG AUßEN

Abb. Nr.	Best. Nr.	Bezeichnung/Typ	
	FB- + RH-SPIDER		
10)	H105.95.55.491.00	Türgriff mit Schließzyl. li. FB-Spider	#
10)	H105.95.55.492.00	Türgriff mit Schließzyl. re. FB-Spider	#
11)	H115.41.74.120.00	Türgriffunterlage f. FB-Spider	#
12)	H105.03.55.085.00	Türgriff li.+re RH-Spider mit Schließzyl.	#
13)	H105.03.55.100.01	Unterlagen 1. Satz re. RH-Spider 2-teilig	#
14)	H105.03.55.101.01	Unterlagen 1 Satz li. RH-Spider 2-teilig	#
15)	H115.56.63.010.00	Schließzylinder FB-Spider	#

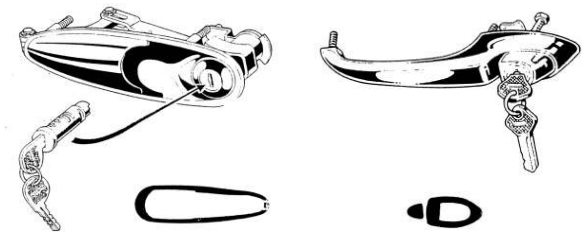

FENSTERKURBEL, TÜRÖFFNER INNEN USW.

2000 BERTONE, GIULIA SUPER. GIULIA NUOVA SUPER 1,3-1,6, GIULIA 1300 SUPER

1)	H105.41.55.016.00	Fensterkurbel	#
2)	H105.41.55.435.00	Rosette	#
2)	H105.41.55.435.00V2A	Rosette Fensterkurbel/Türöffner innen V 2 A poliert	#
3)	H105.02.55.671.00	Madenschraube	#
4)	H105.26.55.017.00	Türgriff innen	#
5)	H105.21.55.432.00	Drehknopf Bertone	#
6)	H105.21.55.433.00	Scheibe f. Drehknopf Bertone	#
7)	H2102.32.931	Schraube f. Drehknopf Bertone	#
8)	H105.26.55.432.00	Drehknopf Giulia	#
9)	H105.26.55.433.00	Scheibe f. Drehknopf Giulia	#
10)	H2102.32.929	Schraube f. Drehknopf Giulia	#

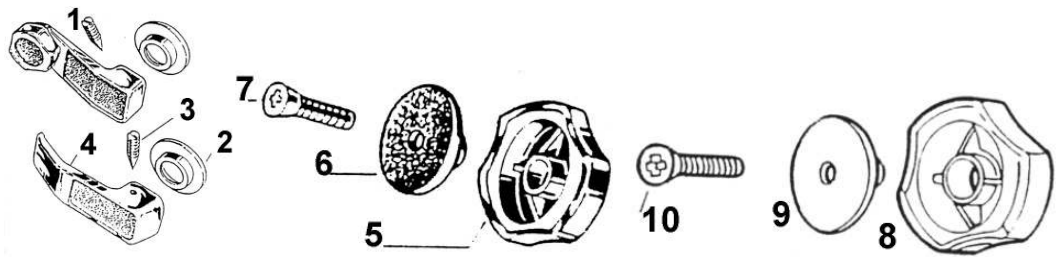

FENSTERKURBEL, TÜRÖFFNER INNEN USW.

Abb. Nr.	Best. Nr.	Bezeichnung/Typ	

1750/2000 SPIDER

11)	H105.03.55.017.00.01	Türöffner innen chrom	#
12)	H105.03.55.016.00.01	Fensterkurbel	#
13)	H105.03.55.435.00.02	Klammer f. Befestigung	#
14)	H105.03.55.435.00.01	Abstandshalter	#
15)	H105.03.55.041.00.01	Klappgriff	#
16)	H105.00.55.010.00.01	Griff	#

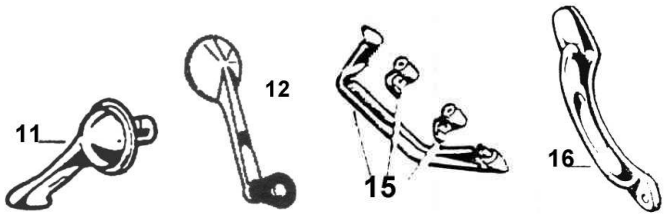

1750 BERTONE GT

17)	H105.02.55.016.01	Fensterkurbel	#
18)	H105.02.55.498.01	Feder	#
19)	H105.00.55.435.01	Abstandshalter	#
20)	H105.00.55.435.00	Zwischenring	#
21)	H105.14.55.094.00	Drehknopf	#
22)	H2102.32.928	Schraube f. Drehknopf	#
23)	H102.05.55.017.00	Türgriff innen li. Bertone	#
24)	H102.05.55.010.00	Türgriff innen re. Bertone	#

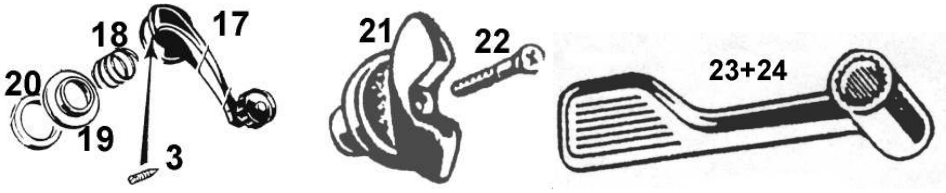

GIULIA 1300/1300 TI

25)	H105.02.55.016.01	Fensterkurbel	#
26)	H105.14.55.681.00	Buchse	N.L.
27)	H105.00.55.489.01	Feder	#
28)	H105.26.55.435.00	Zwischenring	#
29)	H105.14.55.017.00	Türöffner	#
30)	H105.00.55.435.01	Abstandshalter crom	#
31)	H105.41.55.435.00	Abstandshalter plastic schwarz	#

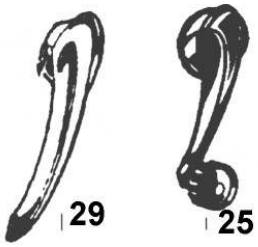

TÜREN

Abb. Nr.	Best. Nr.	Bezeichnung/Typ	
	GIULIA		
1)	H105.14.55.028.00	Fensterheber rechts vorne	#
1)	H105.14.55.029.00	Fensterheber links vorne	#
2)	H105.14.55.030	Fensterheber rechts hinten	#
2)	H105.14.55.031	Fensterheber links hinten	#

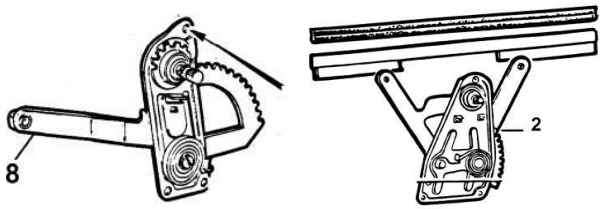

3)	H105.00.55.032.01	Fensterheberschiene rechts vo.	#
3)	H105.00.55.069.01	Fensterheberschiene links vo.	#
4)	H105.00.55.092.01	Fensterheberschiene rechts hi.	#
4)	H105.00.55.093.01	Fensterheberschiene links hi.	#
5)	H105.00.55.046.01	Führungsschiene vorne links	#
5)	H105.00.55.047.01	Führungsschiene vorne rechts	#
6)	H105.00.55.048.01	Führungsschiene hinten rechts	#
6)	H105.00.55.049.01	Führungsschiene hinten links	#
7)	H105.00.55.078.06	Türschloß rechts vorne SAFE	#
7)	H105.00.55.079.06	Türschloß links vorne SAFE	#
7)	H105.09.55.078.10	Türschloß rechts vorne KEIPER	#
7)	H105.14.55.079.10	Türschloß links vorne KEIPER	#
8)	H000T	Türschloß hinten Fabrikat angeben	#

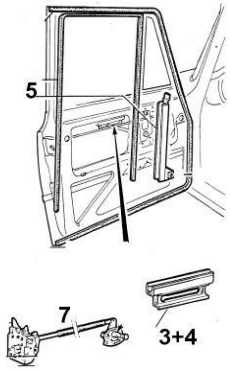

9)	H105.14.55.039.00	Drehverschluß links	#
9)	H105.14.55.040.00	Drehverschluß rechts	#
10)	H106.00.55.040.00	Schraube f. Drehverschluß	a.Anfr.

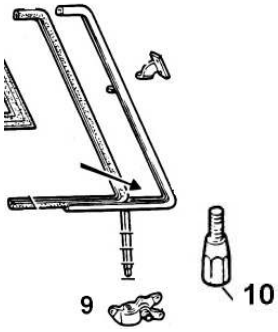

TÜREN

Abb. Nr.	Best. Nr.	Bezeichnung/Typ	
	GIULIA		
11)	H105.26.55.273.00	Fensterführungsfilz o.Abb. mtr.	#
12)	H105.00.55.248.01	Fensterabdichtstreifen an der Zierleiste, innen und außen, vorne und hinten o.Abb. mtr	#
13)	H105.14.55.120.02	Spannhülse f. Türe	#
14)	H105.14.55.765.01	Stopfen f. Spannhülse	#

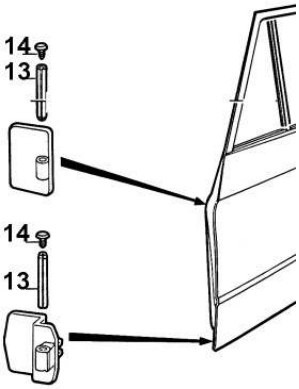

BERTONE Nummer sind falsch eingegeben zum Bild

1)	H105.02.55.092.00	Fensterlaufschiene re. Türe	#
1)	H105.02.55.093.00	Fensterlaufschiene re. Türe	#
2)	H105.02.55.513.00	Abdichtung li.	
2)	H105.02.55.514.00	Abdichtung re.	#
3)	H105.02.55.515.00	Endstück f. Fensterlaufschiene li. Türe	#
3)	H105.02.55.516.00	Endstück f. Fensterlaufschiene re. Türe	#
4)	H105.02.55.586.A	Endstück f. Dreieckfenster vo. ob. re.	#
4)	H105.02.55.587.A	Endstück f. Dreieckfenster vo. ob. li.	#
5)	H105.02.55.586.00	Abdichtung Dreieckfenster re. innen. unten	#
5)	H105.02.55.587.00	Abdichtung Dreieckfenster li. Innen, unten	#
6)	H105.21.55.030.00	Fensterheber re.	#
6)	H105.21.55.031.00	Fensterheber li.	#
7)	H105.02.55.504.00	Stopfen	#
8)	H23.60.36.176	Stopfen	#
9)	H105.02.60.015.00	Schraube	#
10)	H105.44.55.675.01	Rolle	#
11)	H105.44.55.676.02	Schraube	#

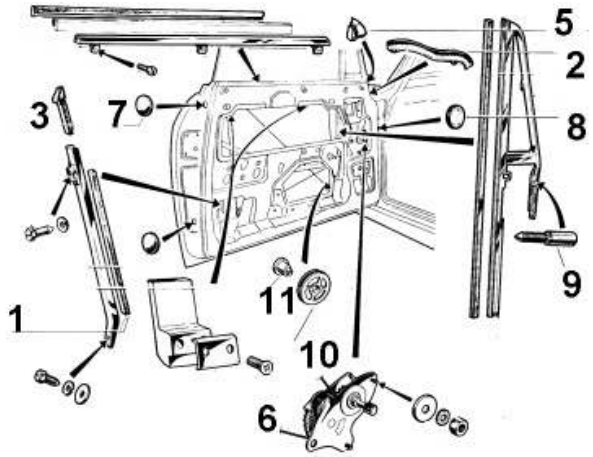

TÜREN

Abb. Nr.	Best. Nr.	Bezeichnung/Typ	
	BERTONE		
12)	H105.02.53.091/92	Türfangband (Gummi) GT 1. Serie	#

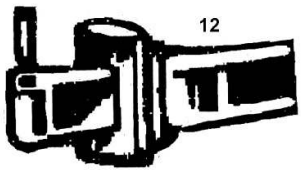

DIVERSE ERSATZTEILE FÜR DAS AUSSTELLFENSTER VORNE BERTONE AUF ANFRAGE!

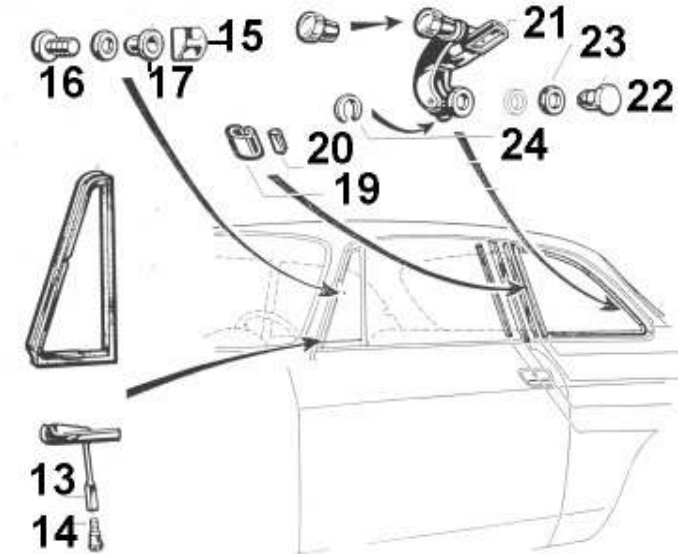

BERTONE

26)	H105.02.59.365/700A	Leistensatz f. Türgummi li/re ALU 10 teilig	#

Abbildung siehe nächste Seite!

Leisten einzeln auf Anfrage!

TÜREN

Abb. Nr.	Best. Nr.	Bezeichnung/Typ	
	BERTONE		
27)	H105.02.62.446.01	Abdichtung	#
28)	H105.02.62.449.01	Befestigungsblech li.	#
28)	H105.02.62.448.01	Befestigungsblech re	#

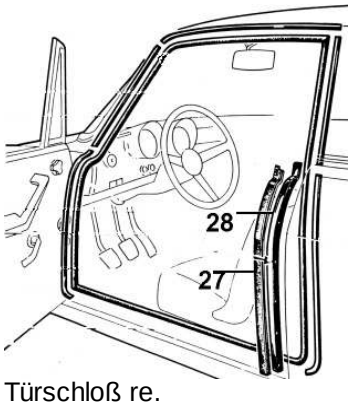

29)	H105.02.55.078.05	Türschloß re.	#
29)	H105.02.55.079.05	Türschloß li.	#

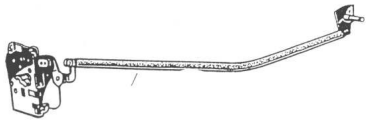

30)	H105.14.55.039.00	Ausstellfensterdrehverschluß li.	#
30)	H105.14.55.040.00	Ausstellfensterdrehverschluß re.	#

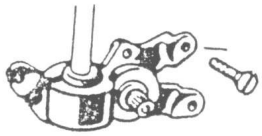

31)	H105.44.53.016.00	Schließkeil re.	N.L.
31)	H105.44.53.017.00	Schließkeil li.	N.L.
32)	H105.48.55.659.00	Schraube	#

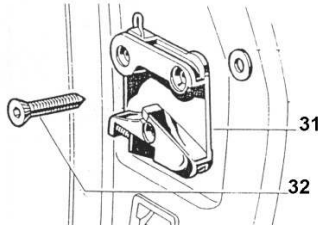

TÜREN

Abb. Nr.	Best. Nr.	Bezeichnung/Typ	
	BERTONE		
33)	H105.12.65.026.00	Rückstrahler f. Türverkleidung	a. Anfr.
34)	H105.21.55.057.01	Türverkleidung li. 2000 GT, schwarz	#
35)	H105.21.55.058.01	Türverkleidung re. 2000 GT, schwarz	#
36)	H105.21.62.079.01	Seitenverkleidung li. schwarz 2000 GT	#
37)	H105.21.62.080.01	Seitenverkleidung re. schwarz 2000 GT	#
		Pos. 34-37 nur im Satz erhältlich	
38)	H105.48.55.088.00	Armlehne re. 2000 GT	a. Anfr.
39)	H105.48.55.089.00	Armlehne li. 2000 GT	a. Anfr.
40)	H105.44.55.057.00	Türverkleidung GT 1300 schwarz li.	#
41)	H105.44.55.058.00	Türverkleidung GT 1300 schwarz re.	#
42)	H105.44.62.079.00	Seitenverkleidung li. GT 1300	#
43)	H105.44.62.080.00	Seitenverkleidung re. GT 1300	#
		Pos. 40-41 nur im Satz erhältlich	

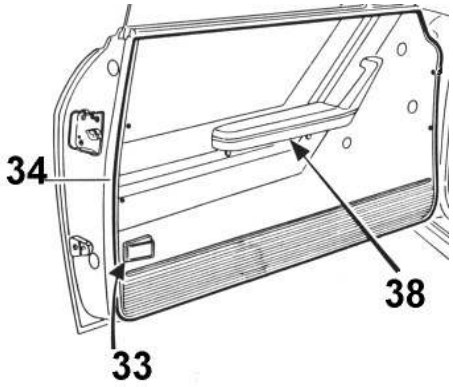

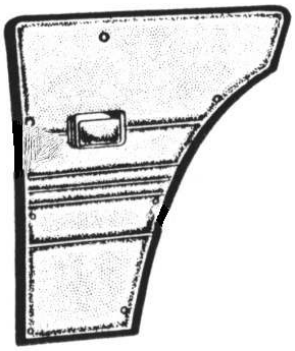

TÜREN

Abb. Nr.	Best. Nr.	Bezeichnung/Typ	
	SPIDER		
1)	H105.03.55.078.00.04	Türschloß re.	a.Anfr.
1)	H105.03.55.079.00.04	Türschloß li.	a. Anfr.

2)	H105.95.55.046.00.01	Fensterführung Türe re.	#
2)	H105.95.55.047.00.01	Fensterführung Türe li.	#
3)	H105.95.55.080.00.01	Rahmen re.	#
3)	H105.95.55.081.00.01	Rahmen li.	#
4)	H105.95.55.464.00.01	Scharnierstück re.	#
4)	H105.95.55.465.00.01	Scharnierstück li.	#
5)	H105.95.55.464.00.02	Scharnierstück re.	#
5)	H105.95.55.465.00.02	Scharnierstück li	#
6)	H105.95.61.051.00.01	Scheibe f. Ausstellfenster li. getönt	#
6)	H105.95.61.052.00.01	Scheibe f. Ausstellfenster re. getönt	#
7)	H105.95.61.051.00.01K	Scheibe f. Ausstellfenster li. klar	#
7)	H105.95.61.052.00.01K	Scheibe f. Ausstellfenster re. klar	#
8)	H105.06.61.216.02	Hebel re. kompl.	#
8)	H105.06.61.215.02	Hebel li. kompl.	#
9)	H105.06.61.229.00	Druckstück	#
10)	H102.00.55.228.01	Feder	#
11)	H105.06.55.419.00	Stift	#
12)	H105.06.61.159.02	Halter f. Schließhebel Dreiecksfenster	#
13)	H105.95.55.516.00.02	Endstück	#
14)	H105.95.61.502.00.02	Türscheibe getönt re. oder li.	#
15)	H105.95.61.502.00.02K	Türscheibe klar re ober li.	#
16)	H105.03.55.262.00.01	Klammer für Leiste aussen	N.L.

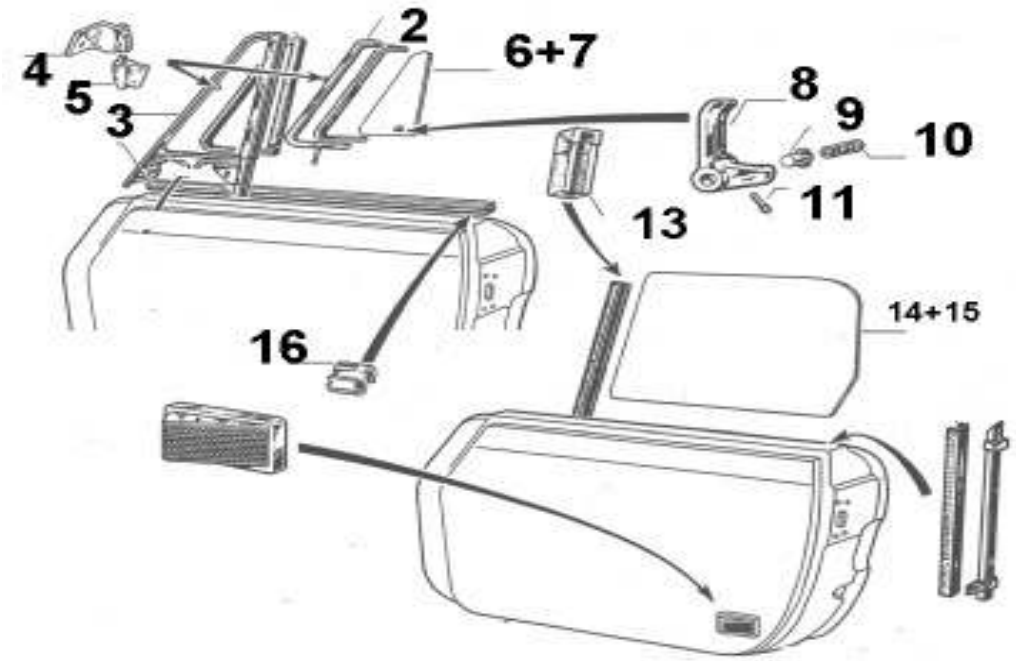

TÜREN

Abb. Nr.	Best. Nr.	Bezeichnung/Typ	
	SPIDER		
17)	H105.24.55.028.00.01	Fensterheber re.	#
17)	H105.24.55.029.00.01	Fensterheber li.	#
18)	H105.95.55.761.00.02	Halteblech	#
19)	H105.95.55.761.00.01	Halteblech	#

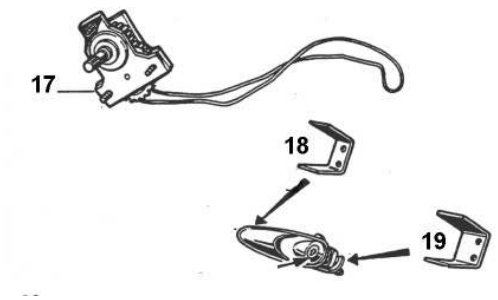

20)	H105.03.55.057.00.01	Türverkleidung links, schwarz 66-78	#
20)	H105.03.55.058.00.01	Türverkleidung rechts, schwarz 66-78	#
21)	H115.38.55.057.00.01	Türverkleidung links schwarz ab 78-89	#
21)	H115.38.55.058.00.01	Türverkleidung rechts, schwarz ab 78-89	#
22)	H105.03.55.351.00.01	Abschlußleiste oben li. bis Bj. 78	a. Anfr.
22)	H105.03.55.352.00.01	Abschlußleiste oben re. bis Bj. 78	a. Anfr.
23)	H115.43.55.351.00.01	Abschlußleiste oben li. ab Bj. 78-90	#
23)	H115.43.55.352.00.01	Abschlußleiste oben re. ab Bj. 78-90	#
24)	H115.38.55.743.00	Plastikhülse f. Klammer	#
25)	H105.03.55.742.00.01	Klammer f. Türverkleidung	#

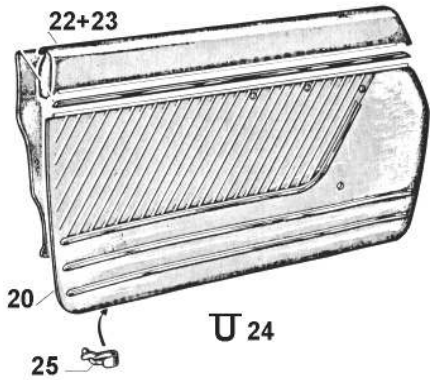

TÜREN

Abb. Nr.	Best. Nr.	Bezeichnung/Typ	
	SPIDER		
26)	H105.03.55.262.00.02	Klammer f. Türleiste oben innen	#
27)	H105.03.62.129.00.03	Stopfen f. Türe innen	#
28)	H105.95.62.124.00.01	Türkontakt	#
29)	H105.03.59.429.00.05	Befestigung für Schwellerleiste innen	#
30)	H105.03.55.309.00.01	Crom f. Schließkeil re.	#
30)	H105.03.55.309.00.02	dito li	#
31)	H105.03.55.309.00.03	Plasticeinlage li.	#
31)	H105.03.55.309.00.04	dito re.	#
32)	H105.03.53.016.00.04	Schließkeil re.	#
32)	H105.03.53.017.00.04	dito li.	#
33)	H105.03.55.659.00.01	Schraube f. Befestigung Schließkeil	#
34)	H105.57.61.070.05	Halter f. Schließkeil	#

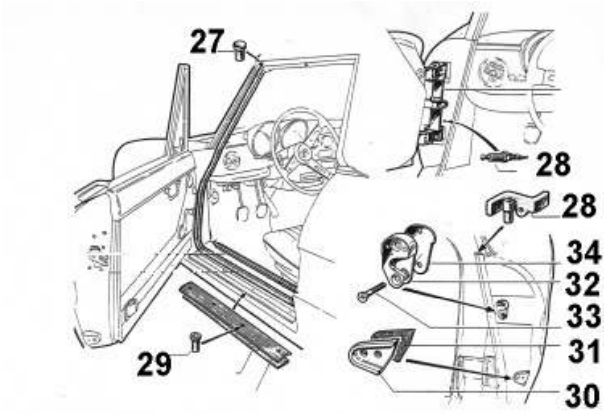

35)	H105.03.53.092.00.01	Türscharnier	a. Anfr.
36)	H105.03.53.293.00.01	Bolzen f. Türfangband	
37)	H105.03.53.091/92	Türfangband (Gummi)	#
37a)	H105.03.53.092.00.01	Türfangband kompl. Rechts o. links	#
38)	H115.38.55.124.00	Dichtgummi re.	#
38)	H115.38.55.125.00	Dichtgummi li.	#
39)	H115.38.55.122.00	Gummi re.	#
39)	H115.38.55.123.00	Gummi li	#
40)	H105.03.55.079.10	Befestigungsklammer f. Pos. 30 und 31	#
41)	H115.02.55.129.00.02	Puffer re.	#
41)	H115.02.55.129.00.01	Puffer li	#

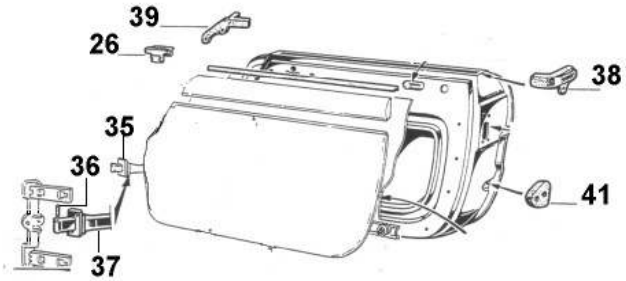

TÜREN

Abb. Nr.	Best. Nr.	Bezeichnung/Typ	
	SPIDER		
42)	H105.03.61.002.00.10S	Innenleuchte am Spiegel	
42)	H105.03.61.002.00.10	Innenspiegel kompl.mit Beleuchtung	
42)	H105.03.61.002.00	Innenspiegel Spider	#

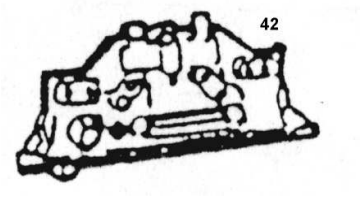

43)	H115.41.55.377.10	Cromeinlage f. Armlehne Dreieck li.	#
43)	H115.41.55.376.10	Cromeinlage f. Armlehne Dreieck re.	#
44)	H115.41.55.377.00	Cromleiste f. Armlehne	#

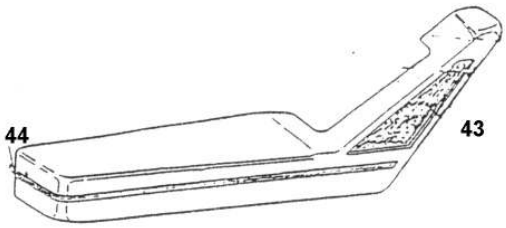

MOTORRAUM

Abb. Nr.	Best. Nr.	Bezeichnung/Typ	
	GIULIA		
1)	H105.14.56.286.01	Puffer f. Motorhaubeneinstellung	
2)	H2125.15.055	Mutter f. Puffer Nr. 1	#
		Pos. 1 + 2 im Set	#

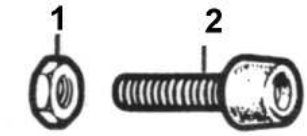

3)	H105.03.56.067.00.04	Gummi für Haubenstütze	#

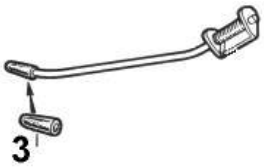

4)	H105.00.56.015.01	Schloß f. Motorhaube oben	#

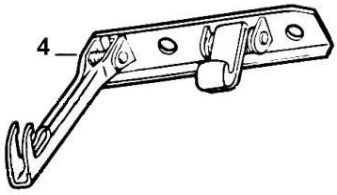

MOTORRAUM

Abb. Nr.	Best. Nr.	Bezeichnung/Typ	
	GIULIA		
5)	H1488.40.703	Hacken unten	a. Anfr.

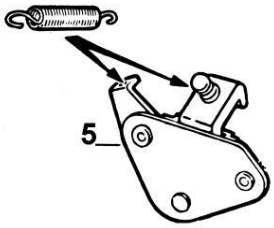

6)	H105.00.56.136.03	Feder f. Hacken oben	a. Anfr.

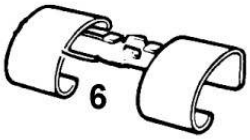

7)	H105.48.56.020.06	Motorhaubenzug	9#
8)	H1483.40.709	Griff zum öffnen d. Motorhaube	a. Anfr.

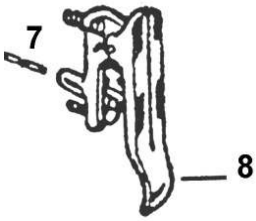

	BERTONE		
9)	H105.03.56.067.00.02	Halter für Motorhaubenstütze GT	#
10)	H105.03.56.067.00.04	Gummi für Stütze	#

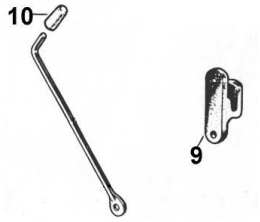

11)	H105.02.56.015.00	Platte f. Schloß	a Anfr.
12)	H105.02.56.014.00	Schloß f. Motorhaube	#
13)	H105.02.56.020.01	Motorhaubenzug	#

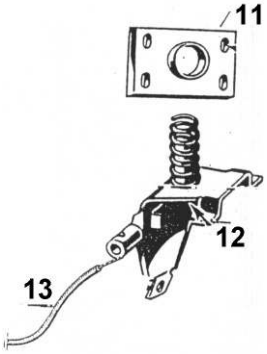

MOTORRAUM

Abb. Nr.	Best. Nr.	Bezeichnung/Typ		
	BERTONE			
14)	H105.14.56.205.02	Einstellschraube Motorhaube Bertone	#	

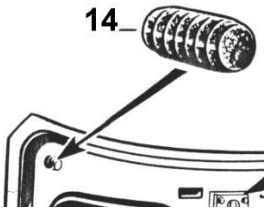

	SPIDER			
15)	H105.03.56.067.00.02	Halter für Motorhaubenstütze Spider s. Abb. 9	#	
16)	H105.03.56.014.00	Motorhauben-Schloß s. Abb.12	#	
17)	H105.02.56.015.00	Schließkeil f. Motorhaube	a. Anfr.	
18)	H14.83.40.709	Griff f. Motorraumöffnung s. Abb. 8	#	
19)	H105.03.56.020.00	Motorhaubenzug s. Abb. 7	#	
20)	H105.14.56.205.02	Einstellschraube Motorhaube RH + FB Spider	#	s. Abb 14

KOFFERRAUM

GIULIA

1)	H105.00.56.037.02	Kofferdeckelschloß	#
2)	H105.00.62.128.01	Gummi f. Kofferdeckelschloß	#

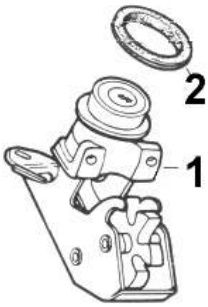

3)	H105.00.52.060.02	Zapfen f. Reserveradbefestigung	#
4)	H105.00.52.201.01	Bügel f. Reserveradbefestigung	#

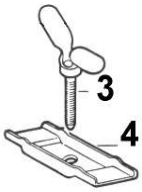

5)	H105.00.52.026.01	Halteband f. Werkzeugtasche	#

KOFFERRAUM

Abb. Nr.	Best. Nr.	Bezeichnung/Typ	
	BERTONE		
6)	H105.02.56.039.01	Deckelgriff m. Schloß	#

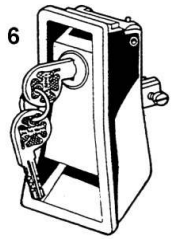

7)	H105.02.56.294.00	Scheibe	N.L.
8)	H105.44.56.058.00	Hacken	#

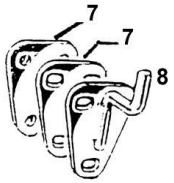

9)	H105.03.56.037.00	Schloß	#
10)	H105.44.56.035.00	Haubenzug Kofferdeckel	#

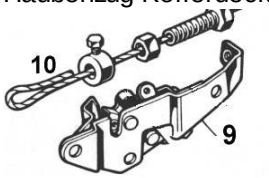

11)	H105.00.52.060.02	Zapfen f. Reserveradbefestigung s. Abb. 4	#
12)	H105.00.52.201.01	Bügel f. Reserveradbefestigung s. Abb. 5	#
	BERLINA		
13)	H105.41.56.246.02	Gummi Kofferdeckelauflage	#

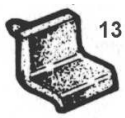

14)	H105.00.52.026.01	Halteband f. Werkzeugtasche s. Abb. 5	#
15)	H105.00.52.060.02	Zapfen f. Reserveradbefestigung s. Abb.3	#
16)	H105.00.52.201.01	Bügel f. Reserveradbefestigung s. Abb. 4	
	SPIDER		
17)	H105.95.65.173.00.01	Auflage für Kofferdeckelstütze	#
18)	H105.95.56.050.00.03	Scharnierbolzen	#
19)	H105.95.56.050.00.04	Feder	#
20)	H105.95.56.247.00.01	Anschlagpuffer	#

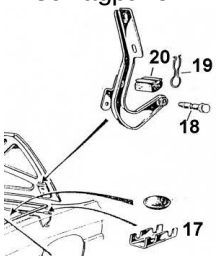

KOFFERRAUM

Abb. Nr.	Best. Nr.	Bezeichnung/Typ	
	SPIDER		
21)	H105.02.56.058.00	Hacken	N.L.
22)	H105.02.56.056.00	Dichtung f. Hacken	N.L.
23)	H105.02.56.294.00	Platte f. Hacken	N.L.
24)	H105.02.56.039.01	Deckelgriff m. Schloß	#
25)	H105.95.56.035.02	Kofferdeckelzug	#

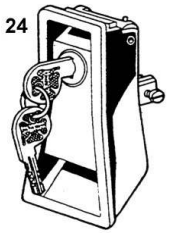

25)	H105.41.56.037.01	Deckelschloß	#

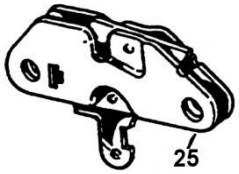

HANDSCHUHFACH

GIULIA

1)	H105.26.63.010.01	Schloß f. Handschuhfach	#

BERTONE

2)	H105.71.63.010.00	Schloß Handschuhfach	#

SPIDER

3)	H105.57.63.010.00	Handschuhfach-Schloß	#

SCHEIBENDICHTUNGEN/TÜRDICHTUNGEN

Abb. Nr.	Best. Nr.	Bezeichnung	
	GIULIA		
1)	H105.00.55.330.01	Gummi f. Ausstellfenster rechts	#
1)	H105.00.55.331.01	Gummi f. Ausstellfenster links	#
2)	H105.26.62.126.00	Gummi-Türdichtung vorne rechts o. links.	#
2)	H105.26.62.126.00F	dito mit Filzkante	#
2)	H105.26.62.124.00	Gummi-Türdichtung hinten rechts o. links	#
2)	H105.26.62.124.00F	dito mit Filz	#
3)	H105.00.55.395.03/04	Türdichtung hinten re. oder li. auf der Türe	#
3)	H105.00.55.393.03/04	Türdichtung vorne re. oder li. auf der Türe	#
4)	H105.00.55.535.01	Verbindungsklammer für Türgummi hinten	#
5)	H105.48.62.487.00	Befestigungsklammer für Türdichtung vorne und hinten	#
6)	H105.44.62.377.01	Dichtung f. Windlaufblech Giulia	#

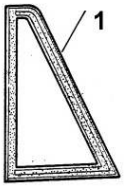

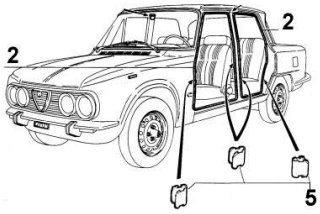

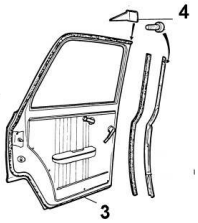

	BERTONE		
7)	H105.02.62.127.01	Türgummi li. weiche Gummimischung	#
7)	H105.02.62.126.01	Türgummi re. weiche Gummimischung	#
8)	H105.02.55.245.01	Gummi li. Dreieckfenster	#
8)	H105.02.55.246.01	Gummi re. Dreieckfenster	#
9)	H105.02.61.185.00	Gummi li. Seitenscheibe hinten	#
9)	H105.02.61.186.00	Gummi re. Seitenscheibe hinten	#

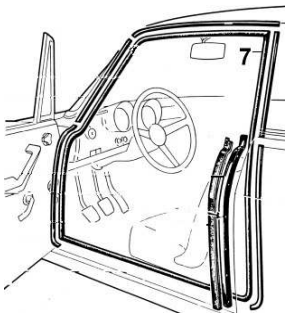

SCHEIBENDICHTUNGEN/TÜRDICHTUNGEN

Abb. Nr.	Best. Nr.	Bezeichnung	
	SPIDER		
1)	H105.95.62.124.00.01	Türdichtung rechts o. links ohne Filz	#
2)	H115.48.74.020.00.00	Türdichtung rechts mit Filz	#
2)	H115.48.74.021.00.00	Türdichtung links mit Filz	#
3)	H105.03.62.124.00.04	Stopfen für Türdichtung (Abschluß) S.145	#
4)	H105.95.55.245.00.01	Gummi f. Ausstellfenster li.	#
4)	H105.95.55.246.00.01	Gummi f. Ausstellfenster re.	#

KOFFERRAUMDICHTUNGEN

1) H105.14.56.210.00 Kofferdeckeldichtung 4-teilig Giulia #

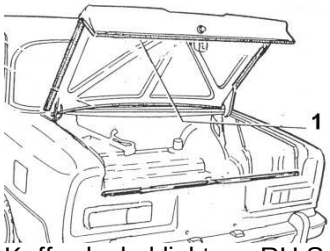

2) H105.03.56.118.00.01 Kofferdeckeldichtung RH-Spider #

3) H105.95.56.118.00.01 Kofferdeckeldichtung Spider Bauj. 70-93 #

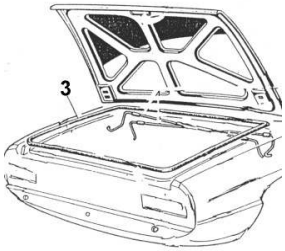

4) H105.44.56.119.00 Kofferdeckeldichtung Bertone am Rahmen #
4) H105.44.56.000.00 Kofferdeckeldichtung Bertone im Deckel #

Windschutzscheiben/Heckscheibendichtungen

Abb. Nr.	Best. Nr.	Bezeichnung	
	GIULIA		
1)	H105.08.53.115.00	Windschutzscheibendichtung 63-78	
2)	H105.08.53.144.00	Heckscheibendichtung 63-78	#
	BERLINA		
3)	H105.08.53.115.00	Windschutzscheibendichtung	
4)	H105.41.53.114.04	Heckscheibendichtung	#
	BERTONE		
5)	H105.36.53.115.00	Windschutzscheibendichtung 64-77	#
6)	H105.36.53.114.00	Heckscheibendichtung 64-77	#

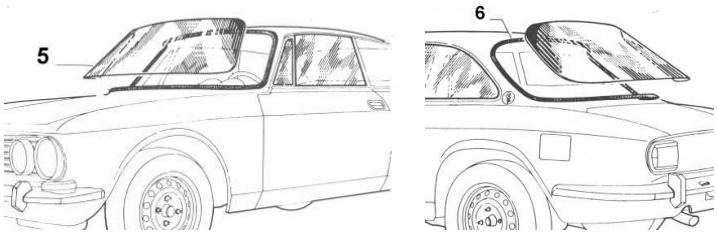

7)	H105.02.59.160/161R	Windschutzscheibenrahmen 2-teilig GT	a. Anfr.
8)	H105.02.59.165/168R	Heckscheibenrahmen 2-teilig GT	a. Anfr.
	RH-SPIDER		
9)	H105.95.53.115.00/01	Windschutzscheibendichtung Baujahr 66-69	#

Windschutzscheiben/Heckscheibendichtungen

Abb. Nr.	Best. Nr.	Bezeichnung	
	FB-SPIDER		
10)	H105.03.53.115.00/01	Windschutzscheibendichtung Baujahr 70-93	#
11)	H105.95.59.207.00.01	Leiste li.	#
11)	H105.95.59.208.00.01	Leiste re.	#
12)	H105.95.61.504.01	Windschutzscheibe klar 70-93	#
13)	H105.95.61.504.01G	Windschutzscheibe grün	N.L.
14)	H105.03.61.504	Windschutzscheibe klar 66-69	#
15)	H115.48.73.100.00	Unterlage f. Leiste re.	#
15)	H115.48.73.101.00	Unterlage f. Leiste li.	#
16)	H105.03.59.160.00.02	Klammer f. Leiste	#
17)	H105.95.59.161.00/06	Leiste oben	#
18)	H105.03.59.161.00/01	Leiste unten	#

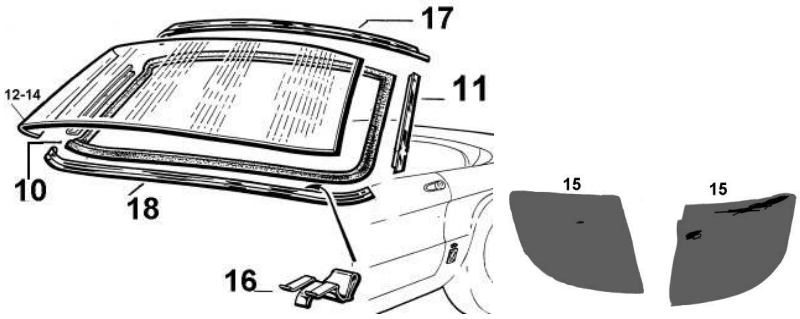

EINZELTEILE SPIDER

1)	H105.95.61.011.00	Sonnenblende	#
2)	H105.95.61.010.00	Sonnenblende mit Spiegel	#
3)	H105.95.61.070.00.32	Blech	#
4)	H105.57.61.070.00.05	Halter	#
4a)	H115.56.90. #	Schraube f. Pos. 4	#
5)	H105.03.59.171.00.01	Ecke li. Rundheck-Spider	#
5)	H105.03.59.172.00.01	Ecke re. Rundheck-Spider	#
6)	H105.95.59.172.00.01	Ecke re. FB-Spider	#
6)	H105.95.59.171.00.01	Ecke li. FB-Spider	#

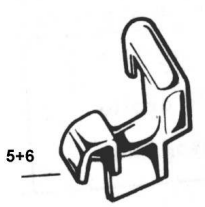

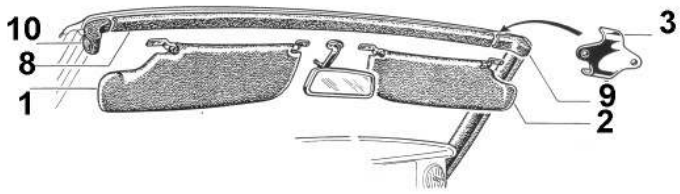

EINZELTEILE SPIDER

Abb. Nr.	Best. Nr.	Bezeichnung	
7)	H105.03.61.070.00.20	Persenning RH-Spider schwarz mit Gestänge wie Original 66-69	#
7)	H105.95.61.070.00.20	Persenning FB-Spider schwarz 70-89	#
8)	H105.95.59.161.00/01 innen/mitte	Verkleidung Windschutzscheibe	#
9)	H105.95.59.161.00/02	Verkleidung dito innen außen re.	#
10)	H105.95.59.161.00.03	Verkleidung dito innen außen li.	#
11)	H105.57.61.070.00.23	Verschluß	#
12)	H105.57.61.070.00.25	Oesen-Satz (2-teile)	#
13)	H105.95.61.070.00.23	Halteblech	#
14)	H105.95.61.070.00.21	Plastikklammer	#
15)	H105.95.61.070.00.22	Metallklemme	#
16)	H115.60.90.168.00	Cromblende hi. re. ab 70-82	#
16)	H115.60.90.169.00	Cromblende hi. li. ab 70-82	#
17)	H115.41.61.070.00.16	Gummiunterlage f. Blende hi. re.	#
17)	H115.41.60.070.00.15	Gummiunterlage f. Blende hi. li.	#

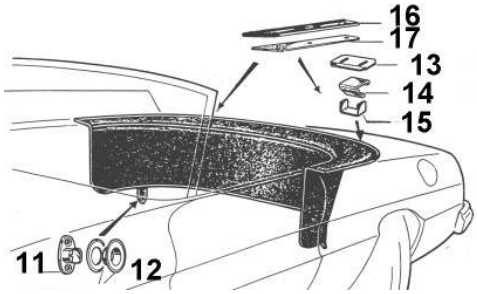

18)	H105.95.61.070.00.57	Halteband	

19)	H105.95.61.070.00.64	Verschlußlasche f. Dachriegel	#
20)	H105.03.61.220.00.01	Befestigung f. Verschlußlasche	

21)	H105.03.61.070.00.04	Verschluß FB-Spider	#
22)	H105.95.61.070.00.65	Schlaufe f. Nr. 21	#
23)	H105.95.61.070.00.58	Niete f. Befestigung der Schlaufe Nr. 22 o. Abb.	#
24)	H105.95.61.070.00.51	Schraube Bef. f. Nr.21	#

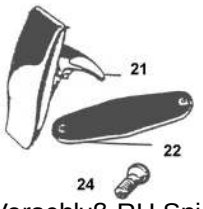

25)	H105.06.61.070.01.64	Verschluß RH-Spider	#
26)	H115.56.90.299	Schraube	#
27)	H115.43.61.406.00	Hülse	#

VERDECKE UND ZUBEHÖR

Abb. Nr.	Best. Nr.	Bezeichnung/Typ	
1)	H105.03.61.070.00.03	Verdeckbezug schwarz RH-Spider 66-69	#
1)	H105.95.61.070.00.03	Verdeckbezug schwarz FB-Spider 70-93	#
2)	H105.95.61.070.00.27	Blechleiste f. Verdeckgummi vorne verzinkt/Kunstsoffschichtet	#
3)	H105.95.61.070.00.28	Dichtung FB-Spider vo. Oben	#
3)	H105.03.61.070.00.24	Dichtung RH-Spider vo. Oben	#
4)	H105.03.61.070.02.71	Dichtsatz f. RH-Spider	#
5)	H105.03.61.070.01.01	Griff RH-FB-Spider	#
6)	H105.95.61.070.00.45	Cromecke li.	#
6)	H105.95.61.070.00.38	Cromecke re.	#
7)	H105.95.61.070.00.43	Halter	#
8)	H105.95.61.070.00.44	Leiste mitte FB-Spider	#
9)	H105.95.61.070.00.41	Leiste li. FB-Spider	#
10)	H105.95.61.070.00.42	Leiste re.FB-Spider	#
11)	H105.95.61.070.00.46	Schraube	
12)	H105.95.61.070.00.37	Feder	#
13)	H105.95.61.070.00.36	Klemmstück	#
14)	LM1593	Cabrio-Verdeckreiniger Liqui Moly	#
15)	LM1594	Cabrio-Gewebe-Imprägnierung Liqui Moly	

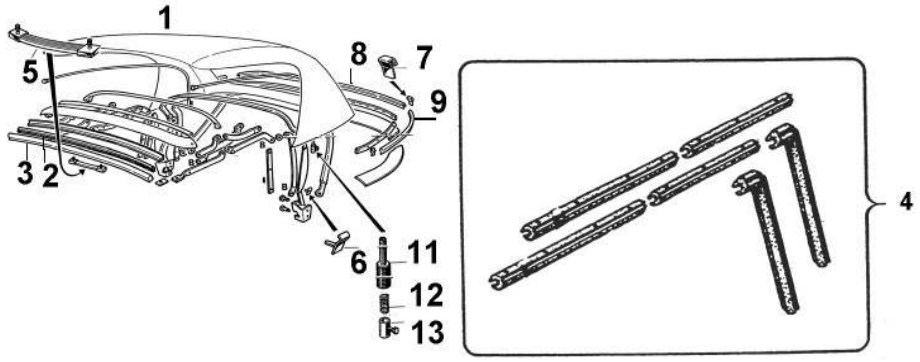

7#

TEPPICHBODEN

1)	H777.777X	Teppichsatz RH-Spider schwarz	#
2)	H777.778X	Teppichsatz FB-Spider 2,0 70-89 schwarz	#
3)	H777.779X	Teppichsatz Spider 1,6 ab 70 schwarz	#
4)	H777.780X	Teppichsatz f. Rücksitz Spider 2,0 ab 78	#
5)	H777.781X	Teppichsatz f. Rücksitz Spider 1,6- 78 – 82	#
6)	H777.782X	Teppichboden GT 1300-2000 schwarz	#
7)	H777.783X	Teppichboden GT 1300 +1750 steh. Ped.	#
8)	H777.784X	Teppichboden Giulia schwarz	#
9)	H777.785X	Teppichsatz Giulia Super steh. Pedale	#
10)	H105.03.61.177.00.04	Stopfen für Gummibodenbefestigung Spi.	#

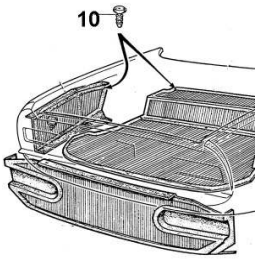

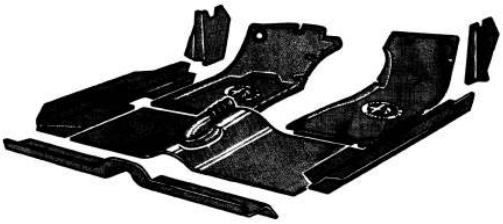

HEIZGERÄTE

Abb. Nr.	Best. Nr.	Bezeichnung/Typ	
	GIULIA SUPER 1,3/1,6		
1)	H105.26.57.178.02	Heizungs-Blende	#
2)	H105.48.57.141.02	Knopf Heizungsbetätigung schwarz	#
2)	H105.48.57.141.02C	dito verchromt	#
3)	H105.00.57.175.01	Rohr	#
4)	H105.00.57.027.06	Lüftermotor	#
5)	H105.00.57.226.01	Heizungskühler	#
6)	H105.00.57.036.02	Heizungshahn met.	#
7)	H1493.90.117	Heizungsmembrane für Heizungshahn aus Metall	#
8)	H105.00.57.192.00	Schlauch	#
9)	H105.26.57.047.01	Zug	a. Anfr.
10)	H105.26.57.046.01	Zug	a. Anfr.
11)	H105.26.57.016.11	Zug	a. Anfr.

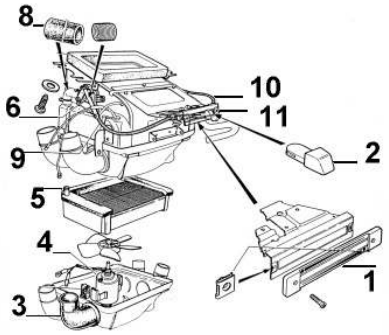

12)	H105.12.57.179	Wasserablaßschlauch	#
13)	H105.00.57.052.01	Luftdüse re.	#
13)	H105.00.57.053.01	Luftdüse li.	#
14)	H105.00.57.199.02	Gummidurchführung	#
14)	H105.00.57.218.02	Gummidurchführung	#
15)	H105.02.57.103.01	Schlauch	#
16)	H105.00.57.181.01	T-Stück	#
17)	H23.00.52.220	Schlauch	#
18)	H23.00.52.281	Schlauch	#
19)	H23.00.52.204	Schlauch	#
20)	H105.00.57.108.01	Heizungsschlauch re.	#
21)	H105.00.57.106.01	Heizungsschlauch	#
22)	H105.00.57.107.01	Heizungsschlauch li.	#

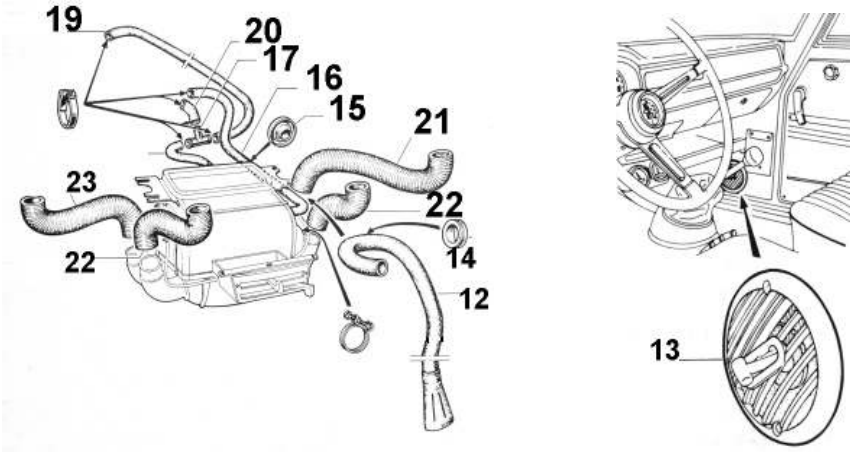

HEIZGERÄTE

Abb. Nr.	Best. Nr.	Bezeichnung/Typ	

GIULIA NUOVA SUPER 1,3/1,6

1)	H105.21.57.063.00	Lüftermotor	#
2)	H115.25.57.220.00	Luftaustritt re.	#
3)	H115.25.57.221.00	Luftaustritt li.	#
4)	H105.48.57.036.01	Heizungshahn	#
5)	H105.48.57.271.00	Dichtung	#
6)	H105.48.57.141.02	Hebel	#
7)	H105.48.57.178.00	Blende schwarz Plastik	#
7)	H105.48.57.178.00.01	Blende ALU poliert	#
7)	H105.48.57.178.00.02	Blende Messing vercr.	#
7)	H105.48.57.178.00.03	Blende Messing schwarz	#
8)	H105.48.57.047.00	Zug	#
9)	H105.48.57.046.00	Zug	#
10)	H105.26.57.108.00	Schlauch	#
11)	H115.25.61.909.02	Düse	#

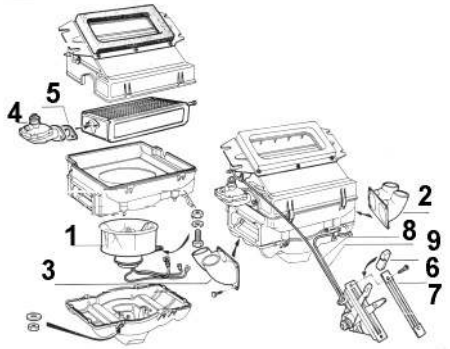

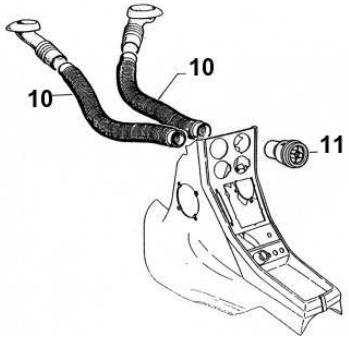

BERTONE/SPIDER 2000

1)	H105.95.57.114.00.01	Luftführung re.	#
1)	H105.95.57.115.00.01	Luftführung li.	#
2)	H105.03.57.242.00.01	Düse	N.L.
3)	H105.00.57.199.02	Gummi	#
4)	H105.95.57.194.00.02	Schlauch	N.L.
5)	H105.95.57.194.00.01	Schlauch	N.L.
6)	H105.95.57.221.00	Luftrohr li.	#
7)	H105.95.57.220.00	Luftohr re.	#
8)	H105.95.57.258.00	Schlauch	#
9)	H105.48.57.103.00	Wasserschlauch	#
10)	H105.48.57.104.00	Wasserschlauch	#
11)	H105.44.57.065.00	Düse li.	#
12)	H105.44.57.062.00	Düse re.	#

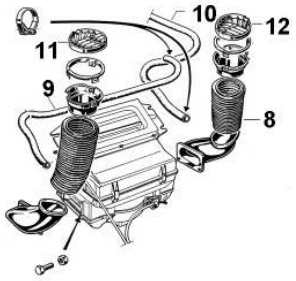

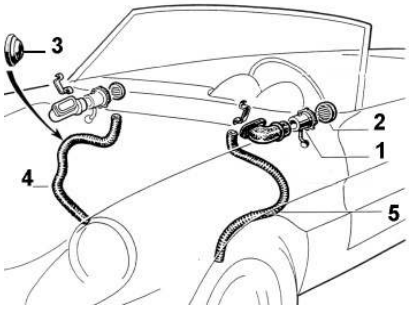

SPRITZWANDDURCHFÜHRUNGEN

Abb. Nr.	Best. Nr.	Bezeichnung/Typ	
1)	H26.00.31.802	Gummidurchführung f. Spider 1750 o.Abb.	
2)	H105.02.57.218.01	Gummidurchführung f. Giulia Nuova Super 1,3-1,6, Giulia 1300 Super Rundheck-Spider 1,3 - 1,6	#
3)	H105.00.57.199.02	Gummidurchführung f. 2000 GT + Spider, 1750 GT + Spider, Giulia Nuova Super 1,3 - 1,6	a.Anf.
4)	H105.00.57.218.02	Gummidurchführung f. 2000 GT + Spider, 1750 GT + Spider, Giulia Nuova Super 1,3 - 1,6, Giulia 1300 Super	#
5)	H102.00.50.056.00	Rahmen/Kabeldurchführung für Super, TI, Giulia Nuova Super 1,3 - 1,6, 1750 GT +Spider, 2000 GT + Spider	#
6)	102.00.50.056.00C	dito Cromausführung	#
7)	H105.48.50.260.00	Gummidurchführung, Giulia Nuova Super 1,3 - 1,6, Giulia Ti, 1300 Super und Kante	#
8)	H105.00.50.153.01	Rahmen f. Gasgestänge 2000/1750 GT + Spider, Giulia Nuova Super 1,3 1,6 + Ti Giulia 1300 Super + Kante	N.L.
9)	H105.00.50.225.02 H105.00.50.224.01	Gummi für Gasgestänge 2-teilig 2000/1750 GT + Spider, Giulia Nuova Super 1,3 - 1,6 + Ti Giulia 1300 Super und Kante	#
10)	H26.20.38.980	Gummidurchführung Kante, Giulia 1300 Super, Giulia Ti, Giulia Nuova Super 1,3 - 1,6 1750/2000 GT + Spider	#
11)	H 105.48.50.158.00	Gummi f. Lenkraddurchführung 2000 GT + Spider, Giulia 1300 Super, Giulia Nuova Super 1,3 - 1,6	#
12)	H105.41.56.324.00	Gummidurchführung f. 2000 Spider	
13)	H26.20.38.981	Gummidurchführung f. Giulia Ti o.Abb.	
14)	H700	Gummidurchführung f. Spritzwand Giulia, GT, Spider f.Wasserschlauch. Handgaszug, Drehzahlmesserwelle	

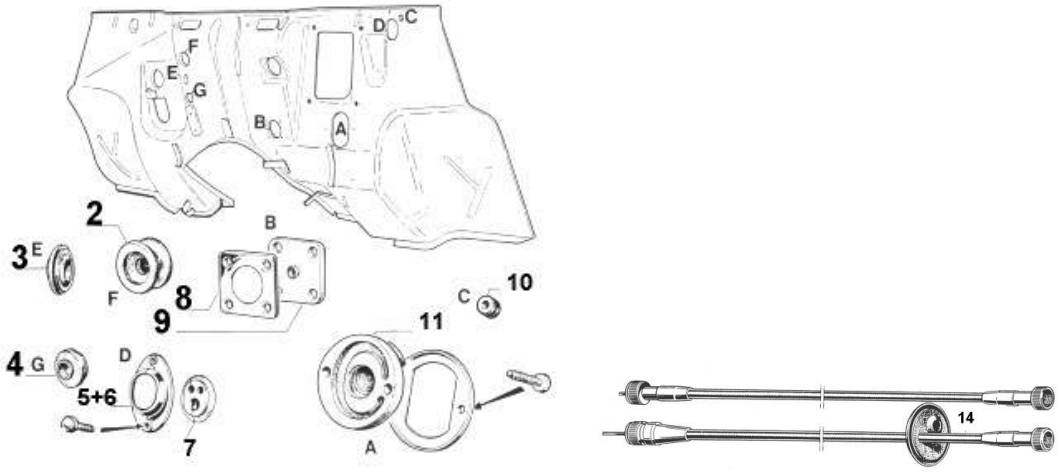

DACHHIMMEL UND EINZELTEILE INNENRAUM GIULIA UND BERTONE

Abb. Nr.	Best. Nr.	Bezeichnung/Typ	
1)	H105.02.62.098.02	Himmel Bertone	#
2)	H105.44.61.099.01	Kartentasche li. Bertone	a. Anfr.
2)	H105.44.61.098.01	Kartentasche re. Bertone	a. Anfr.
3)	H105.21.65.069.00	Deckenleuchte li. Bertone	a. Anfr.
3)	H105.21.65.070.00	Deckenleuchte re. Bertone	a. Anfr.
4)	H105.51.61.002	Innenspiegel	a. Anfr.
5)	H105.06.62.098.00	Himmel Giulia	#
6)	H105.39.65.069.01	Deckenleuchte li. Giulia	#
6)	H105.39.65.070.01	Deckenleuchte re. Giulia	#
7)	H105.00.65.069.01.01	Lichtscheibe f. Deckenleuchte	a. Anfr.
8)	H105.48.61.044.00	Ablage	#
9)	H105.26.63.073.01	Innenverkleidung f. Säule vo. li. Giulia	#
9)	H105.26.63.074.01	Innenverkleidung f. Säule vo. re. Giulia	#
10)	H105.44.63.073.01	Innenverkleidung f. Säule vo. li. GT	#
10)	H105.44.63.074.01	Innenverkleidung f. Säule vo. re. GT	#

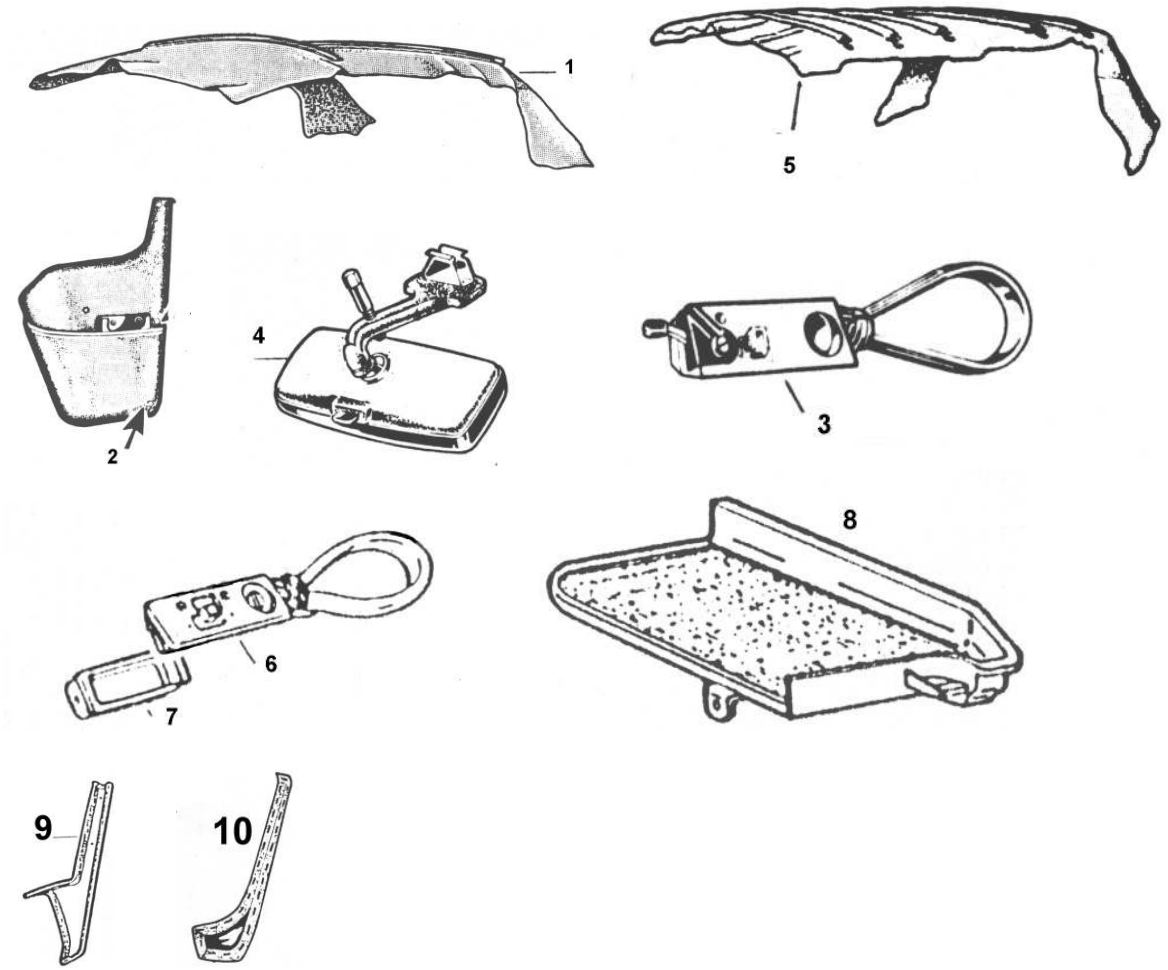

AUSSENSPIEGEL

Abb. Nr.	Best. Nr.	Bezeichnung/Typ	
1)	H105.64.61.017.20	Außenspiegel rund crom met.	
2)	H116.10.61.017.20	Außenspiegel oval crom met.	
3)	H105.03.61.304.00	Halteblech f. Außenspiegel rund o. oval	#
4)	H105.64.61.199.00	Spiegelunterlage für den Runden o. ovalen Spiegel	#
5)	H105.64.61.017S	VA-Schrauben f. Spiegelbefestigung	

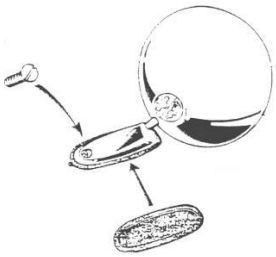

TACHO- UND DREHZAHLMESSERWELLEN - INSTRUMENTE

NUOVA SUPER 1300/1600 -BORLETTI-

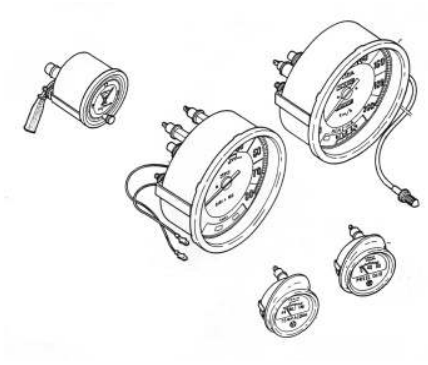

GT 1300 JUNIOR -JAEGER-

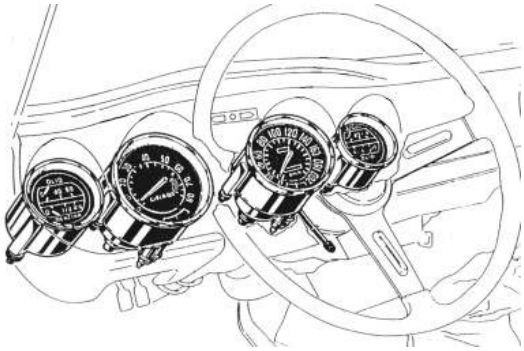

TACHO- UND DREHZAHLMESSERWELLEN - INSTRUMENTE-

GT 1300 JUNIOR -BORLETTI-

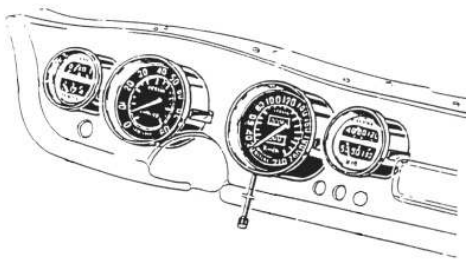

1750 GT -BORLETTI-

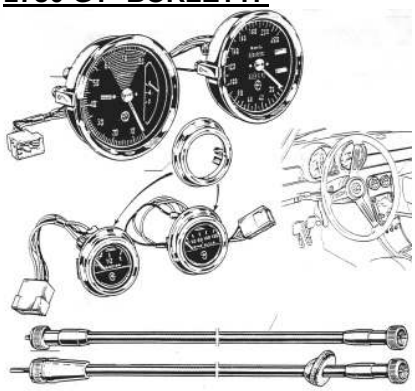

1750 SPIDER -JAEGER-

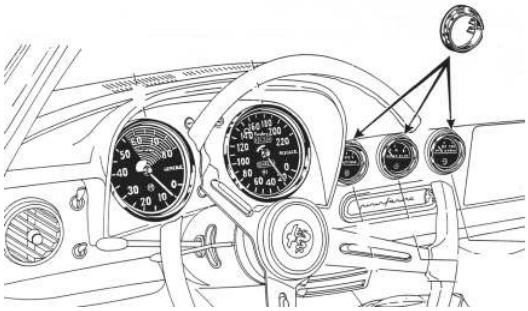

1750 GT -JAEGER-

2000 BERTONE -JAEGER-

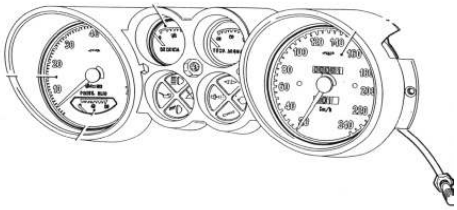

Abb. Nr.	Best. Nr.	Bezeichnung/Typ	
1)	H105.03.64.112.00	Schrägsteller crom	#
2)	H105.00.64.500.32	Tachowelle 1882mm lang	
3)	H105.00.64.501.06	Tachowelle 1998mm lang	
4)	H105.12.64.501.28	Drehzahlmesserwelle 1410mm lang	#
5)	H105.12.64.501.01	Drehzahlmesserwelle 1925mm lang	#

e für Instrumente auf Anfrage !

FARBCODEAUFKLEBER

Bestell-Nr. = Farb-Nr.

Gefertigt auf PVC-Folie, Silberglanz, die wichtigsten Farben der Baujahre 1965-1980
Die Farbe DUCO Rosso 514 ist Original FB-Spider Baujahr 1978 -1982.

Farb-Nr. 008 – NL

Farb-Nr. 014 - Bianco Zagato

Farb-Nr. 103 - Avorio Pininfarina

Farb-Nr. 112 - Ocra Schuro

Farb-Nr. 113 - Giallo

Farb-Nr. 114 - Biando Champagne

Farb-Nr. 117 - Giallo Oro

Farb-Nr. 119 - Giallo Prototipo

Farb-Nr. 127 - Gialli Pozzuoli

Farb-Nr. 209 - Verde Mischio

Farb-Nr. 213 - Verde Olica Met.

Farb-Nr. 217 - Verde Vino Pininfarina

Farb-Nr. 223 - Verde

Farb-Nr. 301 - Celeste

Farb-Nr. 315 – Blu Helvetia

Farb-Nr. 323 – Blu Pininfarina

Farb-Nr. 324 – Blu Cobalto Medio

Farb-Nr. 327 - Bluette

Farb-Nr. 328 – Blu Zygato

Farb-Nr. 330 – Azzuro Spazio

Farb-Nr. 337 – Blu Chiaro Met.

Farb-Nr. 342 – Blu Francia

Farb-Nr.337 - Blu Chiaro Met.

Farb-Nr.342 - Blu Francia

Farb-Nr.355 - Blu Posilipo

Farb-Nr. - 501 - Rosso A.R.

Farb-Nr. - 505 - Rosso Chiara

Farb-Nr. - 507 - Rubino Scuro

Farb-Nr. - 109 - Giallo Ocra

Farb-Nr. - 514 Rosso Italia P.F.

Farb-Nr. - 516 Faggio

Farb-Nr. - 518 Amaranto Scuro

Farb-Nr. - 519 Rosso Zagato

Farb-Nr. - 521 Rosso Cina

Farb-Nr. - 525 Prugna

Farb-Nr. - 534 Rosso Alfa

Farb-Nr. - 701 Acqua Di Fonte

Farb-Nr. - 716 Grigio Grafite

Farb-Nr. - 724 Grigio Beige

Farb-Nr. – 728 Grigio Medio met.

Farb-Nr. 735 – Grigia Indaco

Farb-Nr. 736 Antracite Inglese

Farb-Nr. – 741 Argento Metallizato

Farb-Nr. – 749 Grogio Medio met.

Farb-Nr. – 818 Bruno Fondo

Farb-Nr. – 821 Beige Cava

Farb-Nr. – 826 Oro Metallizzato

Farb-Nr. – 836 Beige Chiaro met.

Farb-Nr. – 901 Nero

SCHMIERMITTELVORSCHRIFTEN

Nach Originalmuster - Benzinfest - laminiert - selbstklebend – Folie

Stück- : #

Giulietta

Baujahr 1962 - 1965

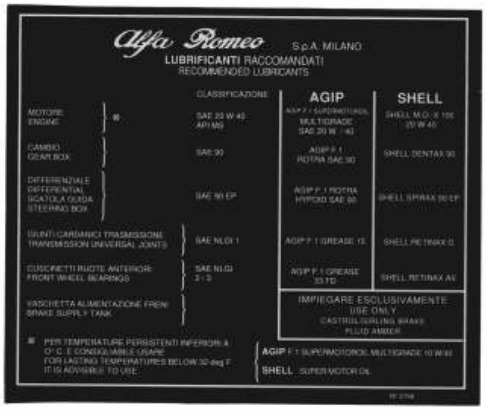

Baujahr 1966 - 1970

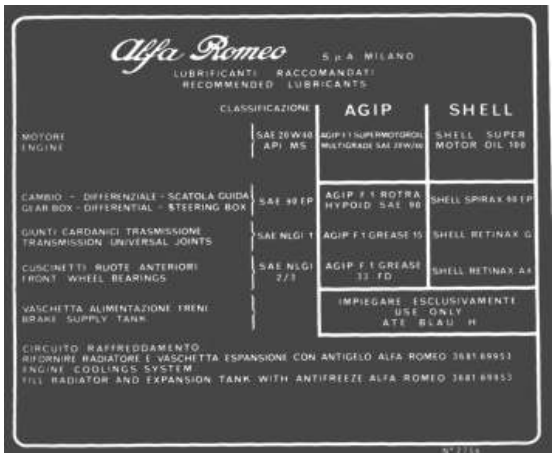

Baujahr 1971 – 1975 ausverkauft

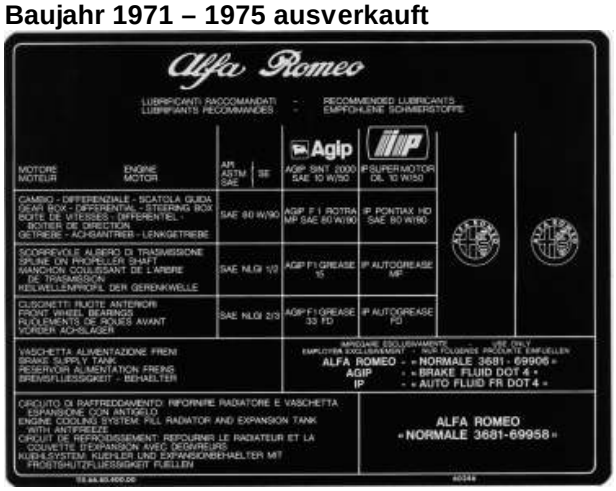

Baujahr 1975 - 1978

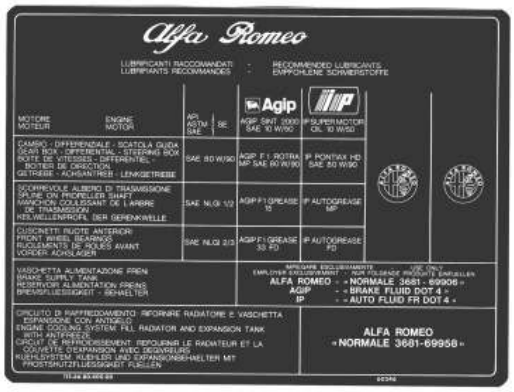

Baujahr 1979 - 1984

Aufkleber für den Kühlerdeckel rot

MOTORRAUMAUFKLEBER

Stück- : #

Motorraumaufkleber FB-Spider ab Bj 1983
oder Kofferraumaufkleber Alfa 75

Druck: Blutorange,
schwarz auf weißem Grund

Motorraumaufkleber FB-Spider
Tipo 115.38
Baujahr 1975 - 1982

Druck: schwarz auf weißem Grund

Mottorraumaufkleber FB-Spider ab Bj 1981
Druck: Schwarz auf Blutorange

Druck: Blutorange,
schwarz auf weißem Grund

AUFKLEBER

Aufkleber in rot, Aufdruck weiß, Originalgröße: 240 x 50 mm,

gut geeignet zum Aufkleben auf die Autobatterie oder Heck-

scheibe.

AUFKLEBER UND TYPENSCHILDER

Einfahrvorschriften - Original Nachfertigung, zum aufkleben an der Frontscheibe, auf Klarsichtfolie gedruckt, Originalgröße 195 x 70 mm.

#

1750

1600

1300

HT111.173 **Typenschild blanco:** **#**

Wir haben die Möglichkeit, mit Schlagzahlen die Daten auf dem Typenschild einzuschlagen!
Bitte die Daten angeben!
Mehrkosten: # €

HT111 **Typenschild blanco 10 x 5 cm** **#**
HT112 **Typenschild blanco 8 x 3 cm** **#**

AUFKLEBER UND GESCHENKARTIKEL

Abb. Nr.	Best. Nr.	Bezeichnung/Typ	
1)	H111.154	Schriftzug: transparent, Schrift weiß Geschmack macht einsam ALFA-ROMEO gr. ca. 30cm x 3cm	#
2)	H111.164	Alfa-Romeo Aufnäher 10cm ∅, Alfa-Romeo-Milano mit Lorbeerkranz.	#
3)	H111.169	Schlüsselanhänger met. Emblem beidseitig mit Lorbeerkranz 4 cm ∅	#
4)	H000.123	Italienfahne in Plastik zum aufkleben 8cm x 2 cm	#
5)	H000.124X	dito im 2er-Pack 7cm x 1,5 cm	#
6)	H600	Ansteckpin, Rückseite mit Militärverschluß, vergoldet	#
7)	H601	Ansteckpin dito, Schriftzug:Alfa-Romeo-Milano	#
8)	H100009301808	Schriftzug Alfa-Romeo zum Aufnähen oder Bügeln 3 cm x 1,5 cm	#
9)	HFL100	Flaschenöffner mit Giulia Motiv	#
10)	H602	Schlüsselanhänger	#
11)	H603	Italien/Euro Fahne selbstklebend 6,5x5,5 cm	#
12)	H604	Alfa Romeo selbstklebend 5cm	#
13)	H605	Alfa Romeo selbstklebend 3cm 2er Set	#
14)	H606	Italienemblem selbstklebend	#
15)	H607	Kleeblatt selbstklebend 2er-Set	#

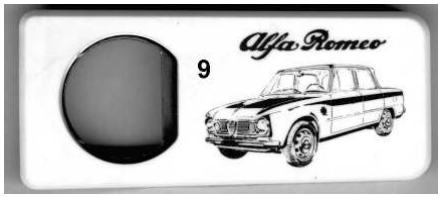

SCHALTKNAUF

Abb. Nr.	Best. Nr.	Bezeichnung/Typ	
1)	H100.444	Mahagoni Nardi Evolution	#
2)	H100445	Mahagoni lang Nardi	#
3)	H100446	Leder Nardi schwarz	#
4)	H100447	Mahagoni lang mit Emblem	#
5)	H100448	Mahagoni kurz mit Kleeblatt	#
6)	H100449	Mahagoni mit eingelegtem u. überlackiertem Emblem, 12-fach lackiert und poliert	#

SCHALTSACK (ECHT LEDER)

7)	H444	Spider mit Konsole	#
8)	H445	Giulia mit Konsole	#
9)	H446	GT mit Konsole	#
10)	H447	alle Modelle ohne Konsole	#

HANDBREMSHEBELABDECKUNG

11)	H448	Spider 78-85 mit Druckknöpfen	#
12)	H449	GT, Giulia u. Spider bis 77	#

BATTERIESCHNELLKLEMMEN

3) Batterieschnellklemmen
rot + Positiv, blau - Negativ

Es entfällt das lästige losschrauben der Batterieklemmen!

Set- #

LENKRÄDER

Abb. Nr.	Best. Nr.	Bezeichnung/Typ	
1)	H999.775	Nardi 39 cm Alu matt poliert m. ABE	#
2)	H999.774	Nardi 36 cm Alu matt poliert m. ABE	#
3)	H999.773	Nardi 36 cm schwarz m. ABE	#
4)	H999.772	Nardi 36 cm, Leder m. ABE	#
5)	H999.771	Nardi 33 cm hochglanzpoliert, ohne ABE	#
6)	H888.770	Nardi 36 cm, hochglanzpoliert, ohne ABE	#

LENKRAD-NABE

7)	H999.888	Nabe Nardi f. Giulia, GT, Spider bis 74	#
8)	H999.889	Nabe Nardi für Giulia, GT, Spider ab 74	#
9)	H999.887	Nabe Nardi für Spider ab Bj. 86	#
10)	H999.886	Nabe Nardi für Spider ab Bj. 90 mit TÜV	#

PLASTIKEINLAGEN F. HUPENBETÄTIGUNG (SET 3-STÜCK)

11)	HP10	Plastikeinlagen Spider 57mm	#
12)	HP11	Plastikeinlagen Giulia u. GT 53mm	#

EMBLEME UND SCHRIFTZÜGE

Abb. Nr.	Best. Nr.	Bezeichnung/Typ	
1)	HAR 54	Metallemblem Schlange grün, Email. 70 mm Durchmesser, Steckbefestigung, rechts	#
1)	HAR 55	dito links	#

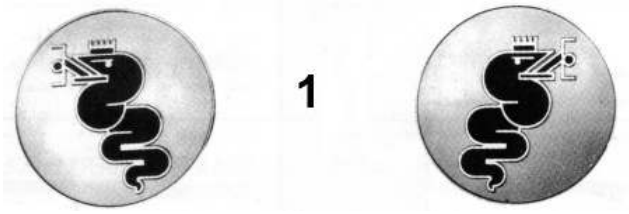

2)	HAR TG/5	Schriftzug Elaborazione Touring Superleggera Alu. Hintergrund blau	#

3)	HAR TG/2	Touring Superleggera Email. 85mm	#
3)	HAR TG/3	dito 50mm	#

4)	HAR 10	Emblem, schwarz, crom Email. o. Abb. Alfa-Romeo-Milano, Giulietta Sprint	#
5)	HAR 647	Schriftzug Giulia Super o. Abb.	#
6)	HAR1001	Schriftzug 1600 (Giulietta-Typen) o. Abb.	#
7)	HAR 640	Schriftzug -alfa-romeo (Giulia 1300)	#

8)	HAR 655	Schriftzug -giulia 1300 ti	#

9)	HAR 618	Schriftzug GIULIA TI	#

EMBLEME UND SCHRIFTZÜGE

Abb. Nr.	Best. Nr.	Bezeichnung/Typ	
10)	HAR 57	Schriftzug Junior	#
10)	HAR 58	Schriftzug Z	#

11)	HAR 33	Schriftzug GT1300 Junior	#

12)	HAR 33X	Schriftzug GT1600 Junior	#

13)	HAR 41	Schriftzug Giulia sprint GT	#

14)	HAR 42	Schriftzug Giulia sprint GTA	#

15)	HAR 663	Schriftzug 1,3 (Giulia)	#

16)	HAR 664	Schriftzug 1,6 (Giulia)	#

17)	HAR 661	Schriftzug 1,8 (Alfetta)	#

18)	HAR 662	Schriftzug 2,0 (Alfetta)	#

EMBLEME UNDS SCHRIFTZÜGE

Abb. Nr.	Best. Nr.	Bezeichnung/Typ	
19)	HAR 45	Emblem 2000 Sprint, chrom/golden	#
		19	
20)	HAR 46	Emblem 2600 Sprint, chrom/golden	#
		20	
21)	HAR 48	Schriftzug Alfa-Romeo 305 x 63 mm	#
		21	
22)	HAR 658/NT	Schriftzug Alfa-Romeo (Giulia)	#
		22	
23)	HAR 692/1	Schriftzug Nuova (Giulia)	#
24)	HAR 692/2	Schriftzug 1300 (Giulia)	#
		23 24	
25)	HAR 694	Schriftzug 1600 (Giulia hi)	#
		25	
26)	HHA 45	Schriftzug Nürburgring	#
		26	
27)	HAR 22	Giulietta Sprint	#
		27	
28)	HAR 15	sprint	#
		28	

EMBLEME UNDS SCHRIFTZÜGE

Abb. Nr.	Best. Nr.	Bezeichnung/Typ	
29)	HAR 23	sprint veloce	#
		29	
30)	HAR 16	Giulietta sprint veloce	#
		30	
31)	HAR 24	Giulietta sprint spezial	#
		31	
32)	HAR 682	1300	#
		32	
33)	HAR 24S	Giulietta spider veloce	#
		33	
34)	HAR 36	1600	#
		34	
35)	HAR 36SS	1600 SS	#
		35	
36)	HAR 39	Giulia SS	#
		36	
37)	HAR 40	Giulia GTC	#
		37	
38)	HAR 37	VELOCE	#
		38	

EMBLEME UND SCHRIFTZÜGE

Abb. Nr.	Best. Nr.	Bezeichnung/Typ	
39)	HAR 38	Veloce	#
40)	HAR 34	-----GT----	#
41)	HAR 680S	Schlange grün Email re.	#
42)	HAR 680D	dito links	#
43)	HAR 26	Disegno di Bertone Aluminium 1. Ser.	#
44)	HAR 27	Disegno di Bertone Plastik 2. Ser.	#
45)	HAR 21	b Plastik	#
46)	HAR 35	BERTONE	#
47)	HAR 30	Emblem Torino	#

EMBLEME UND SCHRIFTZÜGE

Abb. Nr.	Best. Nr.	Bezeichnung/Typ	
48)	HAR 20 X	Emblem b Plastik	#
49)	HAR 20 C	Emblem b verchr. lack.	#
50)	HAR 20 DV	Emblem b golden lack.	#
51)	HAR 20 DS	Emblem b golden Email.	#

48-51

52)	HZG/1	Z Email.	#
53)	HZG/2	Z lack.	#

54)	HAR 13	Kleeblatt met.	#
55)	H733/16V	Kleeblatt Plastik/chrom.	#

54
55

56)	HAR 12	Autodelta met.	

56

57)	HAR 1	Alfa-Romeo Emblem 55 mm email	#
58)	HAR 4	Alfa-Romeo Emblem 55 mm	#

57

EMBLEME UND SCHRIFTZÜGE

Abb. Nr.	Best. Nr.	Bezeichnung/Typ	
59)	H603/ANTA	Alfa-Romeo Emblem 75 mm Plastik (Alfetta)	#
60)	H603/ANTG	Alfa-Romeo Emblem 75 mm Plastik	#
61)	H603/1016	Alfa-Romeo Emblem 75 mm met. Alfetta	#

59

60 61

62)	HAR 50	Kleeblatt re.	#
63)	HAR 51	Kleeblatt li.	#
64/65	HAR 52/53	Kleeblatt re.oder li. Gold	#

62-65

66)	HESP/960	kleines Kleeblatt met.	#

EMBLEME PININFARINA

Abb. Nr.	Best. Nr.	Bezeichnung/Typ	
1)	HXX/3	Emblem Plastik	#
2)	HPF/2	Emblem Email.	#
3)	HPF/4	Emblem lack.	#
4)	HXX/2	Emblem Email. Krone einzeln	#
5)	HXX/1	Emblem lack. Krone einzeln	#
6)	H105.03.61.210.00.02	Gummiunterlage für Emblem Nr. 1,2,3	#

BEFESTIGUNGEN FÜR EMBLEME UND SCHRIFTZÜGE

Abb. Nr.	Best. Nr.	Bezeichnung/Typ
1)	H0115PLB	Gummi/met.-Befestigung für Schriftzüge 3 mm
2)	H0116	Gummi/met.-Befestigung für Schriftzüge 4 mm
3)	H0117	Gummi/met.-Befestigung für Schriftzüge 5 mm
4)	H105.36.56.300.00	Befestigung Plastik 3mm
5)	H1488.38.005	Befestigung für Embleme met.
6)	H117.01.90.164.00	Befestigung für Embleme Kunststoff weiß
7)	H9999	Befestigung f. Emblem Pininfarina

PROFILE

Abb. Nr.	Best. Nr.	Bezeichnung/Typ
1)	H 350	Leisten für auf die Türverkleidungen z.B. Bertone

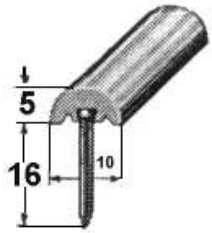

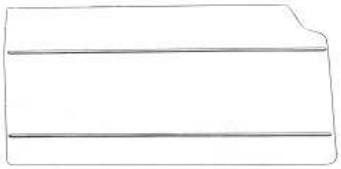

Gummiprofil + Kantenschutz z.B. zum einfassen von Chromleisten, Ziergittern sowie Kanten im Motorraum usw.

2)	Best.-Nr. H 150	Gummiprofil Originalgröße	#

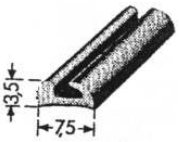

3)	Best.-Nr. HC 555	Gummiprofil Originalgröße	#

4)	Best.-Nr. H 425	Gummiprofil Originalgröße	#

5)	Best.-Nr. H 180	Kantenschutz m. Stahleinlage Originalgröße

6)	Best.-Nr. H 152	Kantenschutz Plastik/chrom s. Abbildung

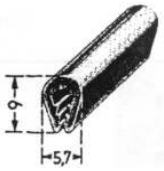

7)	Best.-Nr. H 151	Plastikprofil chrom, für Armlehne Spider und GT Stück passend f. Armlehne

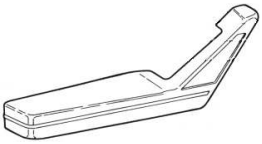

GUMMISTOPFEN UND GUMMIDURCHFÜHRUNGEN

Abb. Nr.	Best. Nr.	Bezeichnung/Typ	
1)	H888	Gummistopfen 20 mm z.B. f. Türe Bertone	#
2)	H887	Gummistopfen 6mm	#
3)	H886	Gummistopfen 8mm	#
4)	H885	Gummistopfen 10mm	#
5)	H884	Gummistopfen 12mm	#
6)	H883	Gummistopfen 14mm	#
7)	H882	Gummistopfen 18mm	#
8)	H881	Gummistopfen 25mm	#
9)	H880	Hohlraumstopfen 10mm	#
10)	H777	Kabeldurchführung 12mm	#
11)	H2620.39.011	Durchführung f. Bremsleitung	#
12)	H882	Durchführung 18mm z.B. für GT + Giulia Kofferraum zur Nr-Schildbeleuchtung	#
13)	H105.03.61.177.00.04	Stopfen f. Teppichbefestigung Spider	#
14)	101.00.62.373.00	Bodenstopfen	#

Spider.....6 Stück Boden innen und Kofferraum
Bertone.....8 Stück Boden Innen und Kofferraum
Giulia.....8 Stück Boden innen und Kofferraum
Berlina.....7 Stück Boden innen und Kofferraum

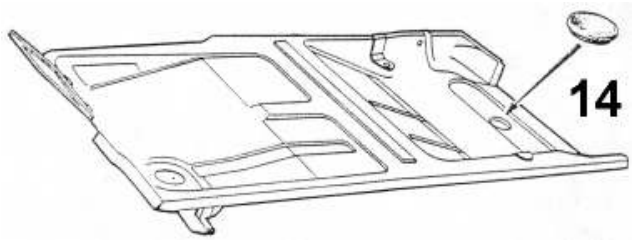

ASCHENBECHER UND ASCHENBECHERKONSOLEN

Abb. Nr.	Best. Nr.	Bezeichnung/Typ	
1)	H105.57.61.020.00	Aschenbecher	#
2)	H105.03.61.158.00.01	Konsole f. Aschenbecher	#
3)	H105.02.61.158.00.01	Aschenbecher	a Anfr.
4)	H105.02.61.158.00	Konsole f. Aschenbecher	#

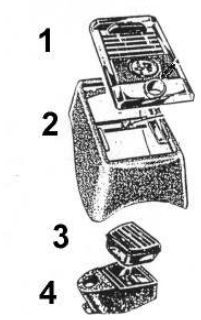

ARMATURENBRETT

Abb. Nr.	Best. Nr.	Bezeichnung/Typ	
		ARMATURENBRETTOBERTEILE ORIGINALGETREUE NACHBILDUNG	
5)	H3310	Verkleidung 1300-1600	#
6)	H3311	Verkleidung 1750-2000	#

		ARMATURENBRETT ORIGINALGETREUE NACHBILDUNG	
9)	H3334	GT 1,3-1,75 mit Handschuhfach	a. Anfr.
10)	H3335	GTV 2000	a. Anfr.
11)	H3336	Fastback Spider 70-86	a. Anfr.
12)	H3337	Oberteil Rundheck-Spider	a. Anfr.

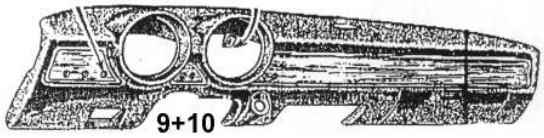

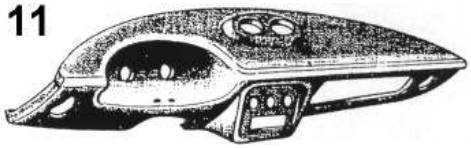

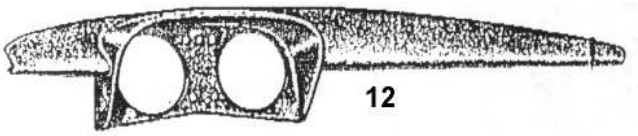

SPIDER-NACHFERTIGUNGEN INNENEINRICHTUNG

Abb. Nr.	Best. Nr.	Bezeichnung/Typ	
1)	H105.95.61.261.00.02	Mittelkonsole Oberteil	#
2)	H105.95.61.074.00.01	Seitenteil für Mittelkonsole re.	#
2)	H105.95.61.074.00.02	Seitenteil für Mittelkonsole li.	#
3)	H5.000.112.41.45	Seiteninnenverkleidung re.	#
4)	H5.000.112.41.43	Seiteninnenverkleidung li.	#
5)	H5.605.03.676	Abdeckung f. Senkkopfschrauben z.B. für Befestigung der Teile 3+4	#

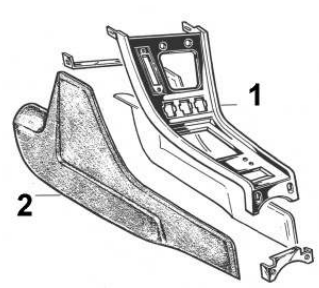

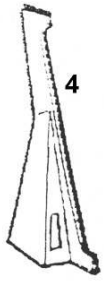

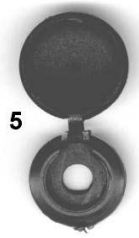

SCHRAUBEN, MUTTERN, ROSETTEN USW.

BS3008, Blechschrauben Kreuzschlitz, mit angepreßter Scheibe, schwarz. pro Stück

Abmessungen:

1)	3,5 x 13	2)	3,5 x 16
3)	3,5 x 19	4)	3,5 x 22
5)	3,9 x 9,5	6)	3,9 x 13
7)	3,9 x 16	8)	3,9 x 19
9)	3,9 x 22	10)	4,2 x 9,5
11)	4,2 x 13	12)	4,2 x 16
13)	4,2 x 19	14)	4,2 x 22
15)	4,8 x 13	16)	4,8 x 16
17)	4,8 x 19	18)	4,8 x 22

Abb. Nr.	Best. Nr.	Bezeichnung/Typ	
Schrauben			
19)	2,9 x 9,5	10er Packung Kreuzs. VA	
20)	2,9 x 9,5	10er Packung Senkkopf Kreuzs. VA	
21)	2,2 x 9,5	10er Packung Senkkopf Kreuzs. VA	
22)	3,5 x 13	Senkkopf Kreuzs. VA	#
23)	3,5 x 16	Senkkopf Kreuzs. VA	
24)	3,5 x 22	Senkkopf Kreuzs. VA	
25)	3,9 x 16	Senkkopf Kreuzs. VA	#
26)	4,2 x 16	Senkkopf Kreuzs. VA	#
27)	2,5 x 18	Senkkopf Kreuzs. VA	#
28)	4,0 x 20	Senkkopf Schlitz	#
29)	4,0 x 20	Senkkopf Kreuzs. VA	#
30)	8,0 x 20	Senkkopf Kreuzs. VA	#
31)	4,0 x 22	Senkkopf Kreuzs. VA	#
32)	6,0 x 20	Senkkopf Kreuzs. VA	
33)	3,0 x 40	Sechskantkopf	
34)	6,0 x 25	Sechskantkopf	
35)	8,0 x 45	Sechskantkopf	
36)	6,0 x 35	Senkkopf Schlitz VA	#
37)	5,0 x 25	Senkkopf Kreuzs. VA	
38)	6,0 x 16	Senkkopf Kreuzs. VA	
39)	4,0 x 25	Senkkopf Kreuzs. VA	#

MUTTERN

1)	4mm	
2)	5mm	
3)	5mm Selbstsichernd	#
4)	6mm	
5)	6mm Selbstsichernd	#
6)	6mm Messing	
7)	7mm	
8)	8mm	
9)	8 x 1	
10)	8 x 1 Messing	#
11)	8 x 1 12er SW	#
12)	8 x 1 12er SW Kupfer	#
13)	10 x 1,5	#
14)	10 x 1,5 Selbstsichernd	#
15)	10 x 1,25	#
16)	10 x 1,25 Selbstsichernd	#

KASTENMUTTERN, SCHLAUCHSCHELLEN UND FLÜGELMUTTERN

Abb. Nr.	Best. Nr.	Bezeichnung/Typ	
KASTENMUTTER			
1)	H5K	5 mm	
2)	H6K	6 mm	
3)	H8K	8 mm	
SCHLAUCHSCHELLEN			
4)	H7.11S	7 - 11 mm	
5)	H8.12S	8 - 12 mm	
6)	H8.16S	8 - 16 mm	
7)	H16.25S	16 - 25 mm	
8)	H20.32S	20 - 32 mm	#
9)	H25.40S	25 - 40 mm	
10)	H32.50S	32 - 50 mm	
11)	H50.70S	50 - 70 mm	
FLÜGELMUTTER			
12)	H6F	6 mm	
13)	H8.1.5F	8 mm x 1,5	
14)	H8.1F	8 mm x 1	

IMBUSSCHRAUBEN F. LENKRADVERKLEIDUNG

Abb. Nr.	Best. Nr.	Bezeichnung/Typ	
1)	7 x 16 Best. Nr.H210004113		#
2)	7 x 40 Best. Nr.H210004119		#

Div. Rosetten, Unterlegscheiben, Wellscheiben und Federringe auf Anfrage.

ISOLIERSCHLAUCH (BOUGIERROHR) -SCHWARZ

- Kabelisolierung im Fahrzeug-, Maschinen- und Elektrobau.
- Witterungs- und Alterungsbeständig.
- Schwer entflammbar.
- Material: Thermoplasitscher Emulsions-PVC

Innen∅	5 mm,	Wandstärke 6 mm	1 mtr.
Innen∅	6 mm,	Wandstärke 6 mm	1 mtr.
Innen∅	8 mm,	Wandstärke 7 mm	1 mtr.
Innen∅	10 mm,	Wandstärke 7 mm	1 mtr.

WÄRMESCHRUMPFSCHLAUCH

Abb. Nr.	Best. Nr.	Bezeichnung/Typ

Vielfältige Anwendungen: zur Isolation von Kabelverbindern, zum Einschrumpfen von Kleinteilen etc.

Schwarze, selbstverlöschende Ausführung zur elektrischen und mechanischen Isolation sowie als Korrosionsschutz. Unschmelzbar, kaltflußbeständig und hohe mechanische Festigkeit.
Sehr gute Beständigkeit gegen Lösungsmittel und Chemikalien.

Technische Daten:

Material:	Strahlenvernetzter, flexibler Schlauch auf Polyolefinbasis.
Schrumpftemperatur:	ab 115 °C
Schrumpfverhältnis:	2 : 1
Temperaturbeständigkeit:	von - 55°C bis + 135°C

∅ in mm geweitet	∅ in mm geschr.	Wandstärke geschrumpft (mm)	
3,2	1,6	0,51 (+/- 0,08)	#
6,4	3,2	0,64 (+/- 0,08)	#
9,6	4,8	0,64 (+/- 0,08)	#

DIVERSE ERSATZTEILE/KUNSTLEDERVERKLEIDUNG

Abb. Nr.	Best. Nr.	Bezeichnung/Typ	
	ORIGINAL KUNSTLEDERVERKLEIDUNG KARDANTUNNEL GTJUNIOR UND GIULIA		
1)	H105.30.62.090.10	Abdeckung Schalthebel	#
2)	H105.30.62.069.10	Abdeckung für Kardantunnel	#

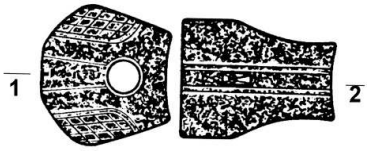

GUMMIMATTEN GT 1750/2000

Abb. Nr.	Best. Nr.	Bezeichnung/Typ	
1)		Fußraum links	#
2)		Fußraum rechts	#
3)		Kofferboden	#
4)		Kofferraum seitlich links	#
5)		Kofferraum seitlich rechts	#
6)		Kofferraum vorne	#
7)		Kofferraum hinten	#
8)		Komplett	#

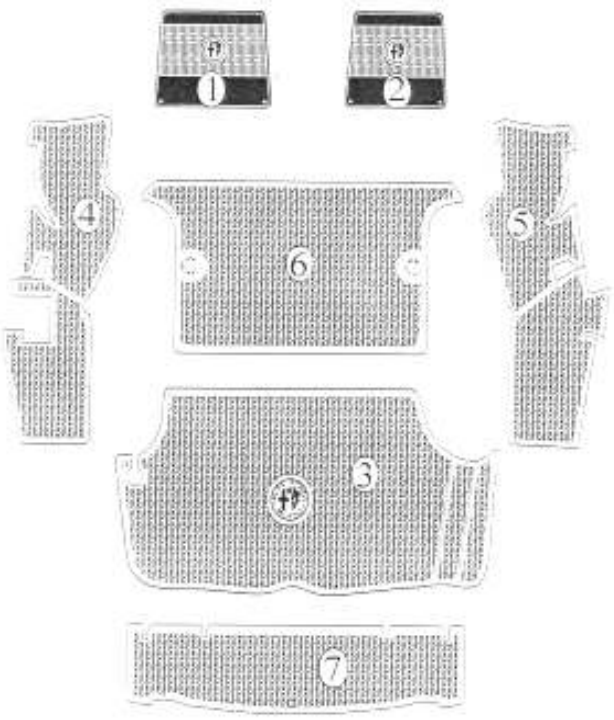

GUMMIMATTEN GT JUNIOR 1300/1600

Abb. Nr.	Best. Nr.	Bezeichnung/Typ	
1a)		Fußraum links hängende Pedale	#
1b)		Fußraum links stehende Pedale	#
2)		Fußraum rechts	#
3)		Kofferboden	#
4)		Kofferraum seitlich links	#
5)		Kofferraum seitlich rechts	#
6)		Kofferraum vorne	#
7)		Kofferraum hinten	#
8)		Komplett	#

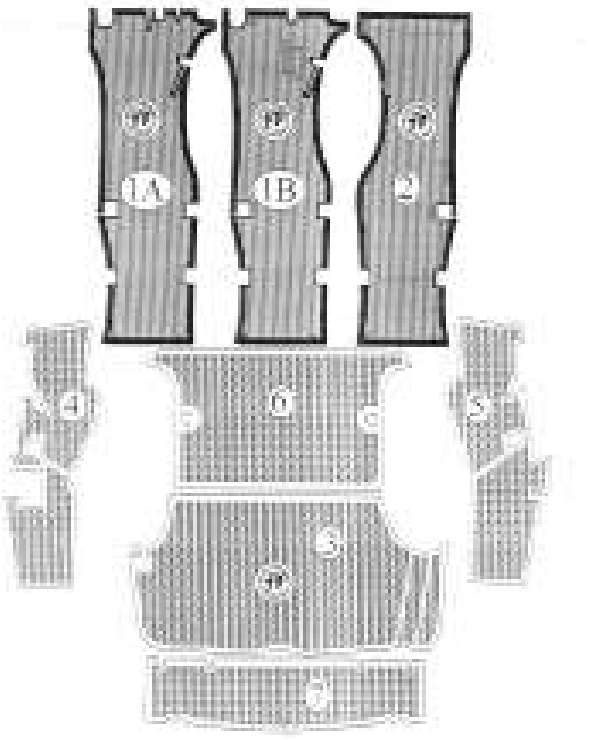

GUMMIMATTEN RH-SPIDER 66-69

Abb. Nr.	Best. Nr.	Bezeichnung/Typ	
1)		Fußraum links	#
2)		Fußraum rechts	#
3)		Einstieg links	#
4)		Einstieg rechts	#
5)		Fußraum hinten	#
6)		Kofferboden	#
7)		Kofferraum seitlich links	#
8)		Kofferraum seitlich rechts	#
9)		Kofferraum hinten	#
10)		Komplett	

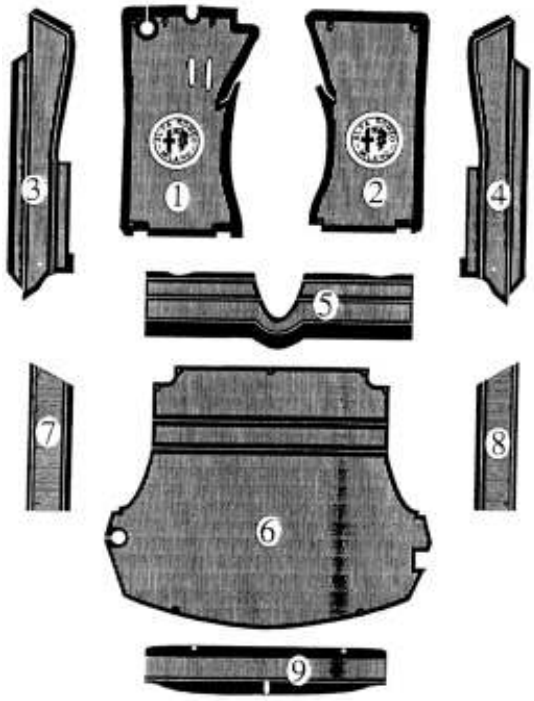

GUMMIMATTEN 1300/1600 FB-SPIDER 1750/2000 SPIDER VELOCE 70-79

Abb. Nr.	Best. Nr.	Bezeichnung/Typ	
1)		Fußraum links	#
2)		Fußraum rechts	#
3)		Einstieg links	#
4)		Einstieg rechts	#
5)		Fußraum hinten	#
6)		Kofferboden	#
7)		Kofferraum seitlich links	#
8)		Kofferraum seitlich rechts	#
9)		Kofferraum hinten	#
10)		Fußraum mitte	#
11)		Abdeckung für Handbremshebel	#
12)		Komplettpreis ohne Nr. 11	

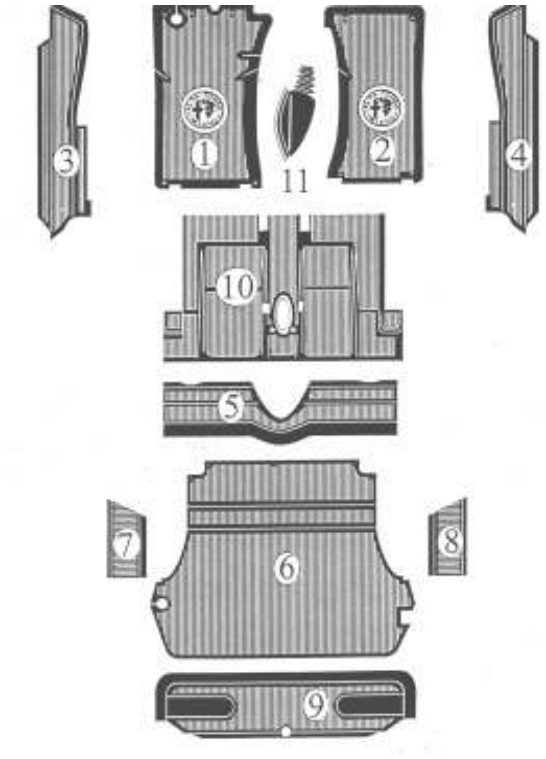

GUMMIMATTEN GIULIA BERLINA 1300/1300TI/1600 SUPER 1. SERIE, 2. SERIE UND 3. SERIE

Abb. Nr.	Best. Nr.	Bezeichnung/Typ	
1a)		Fußraum links hängende Pedale	#
1b)		Fußraum links stehende Pedale	#
2)		Fußraum rechts	#
3)		Kofferboden	#
4)		Kofferraum seitlich links	#
5)		Kofferraum seitlich rechts	#
6)		Kofferraum vorne	#
7)		Kofferraum hinten	#
8)		Komplett	#

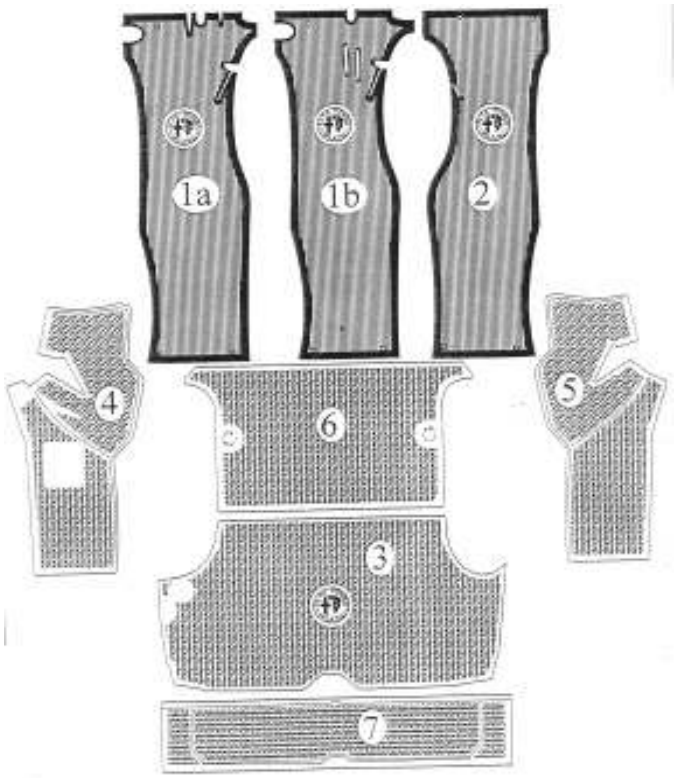

GUMMIMATTEN 1750/2000 BERLINA

Abb. Nr.	Best. Nr.	Bezeichnung/Typ	
1)		Fußraum vorne links	#
2)		Fußraum vorne rechts	#
3)		Kofferboden	#
4)		Kofferraum seitlich links	#
5)		Kofferraum seitlich rechts	#
6)		Kofferraum vorne	#
7)		Kofferraum hinten	#
8)		Komplett	#

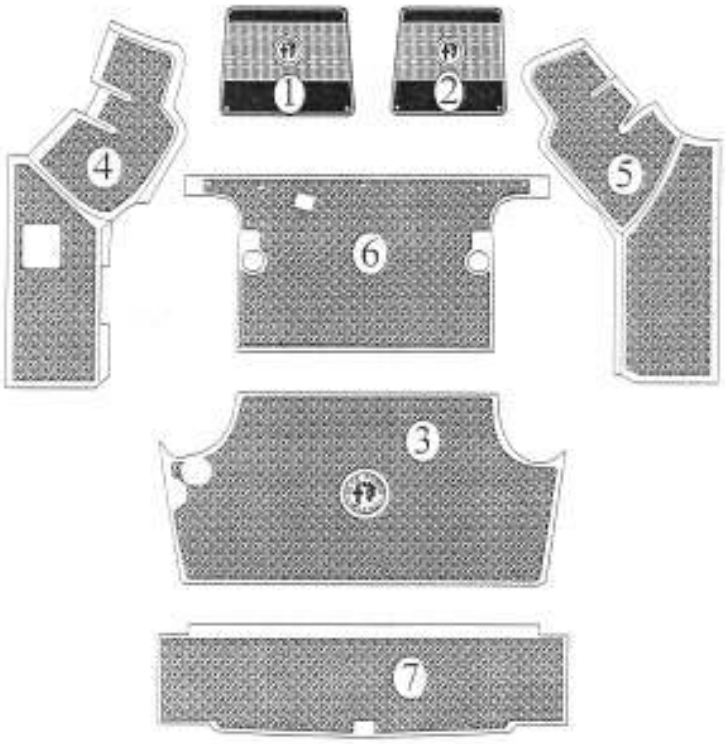

GUMMIMATTEN GT 1600/1600 VELOCE UND GTC

Abb. Nr.	Best. Nr.	Bezeichnung/Typ	
1s)		Fußraum vorne links	#
1d)		Fußraum vorne rechts	#
2s)		Fußraum hinten links	#
2d)		Fußraum hinten links	#
3)		Kofferboden	#
4)		Kofferraum seitlich links	#
5)		Kofferraum seitlich rechts	#
6)		Kofferraum vorne	#
7)		Kofferraum hinten	#
8)		Komplett	#

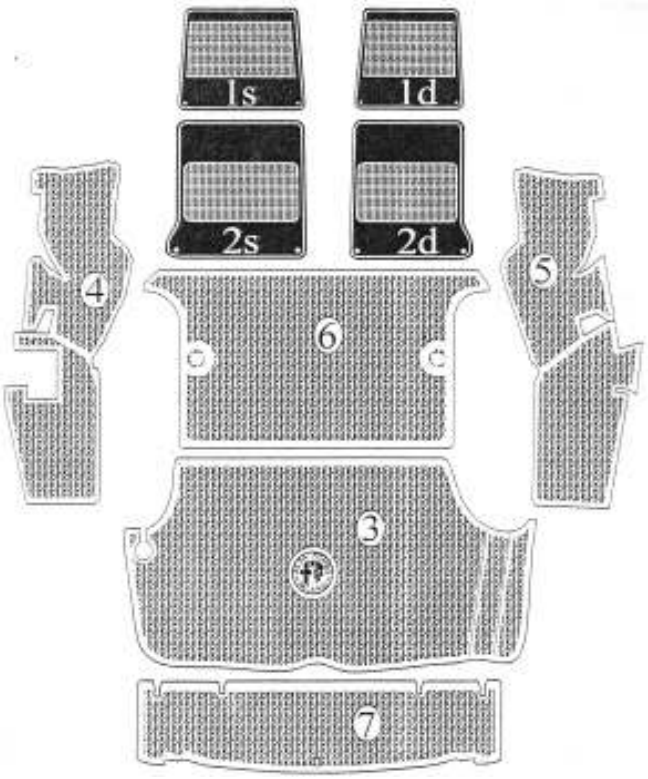

GUMMIMATTEN JUNIOR ZAGATO

Abb. Nr.	Best. Nr.	Bezeichnung/Typ	
1)		Fußraum links	#
2)		Fußraum rechts	#
3)		Fußraum hinten	#

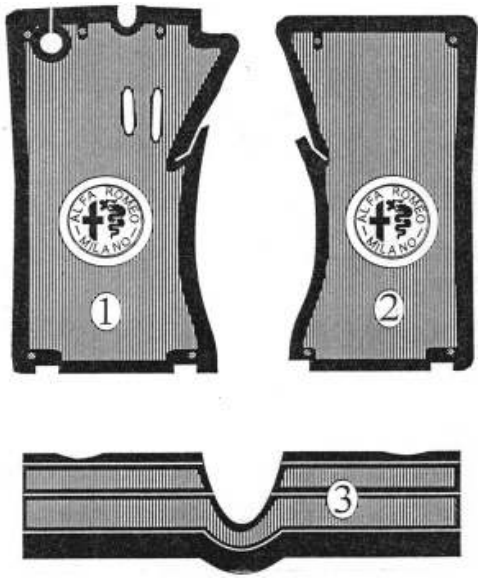

AUTO-SCHUTZABDECKUNG

1)	H116.60.01.0	Spider u. GT	#
2)	H116.60.02.0	Giulia	#

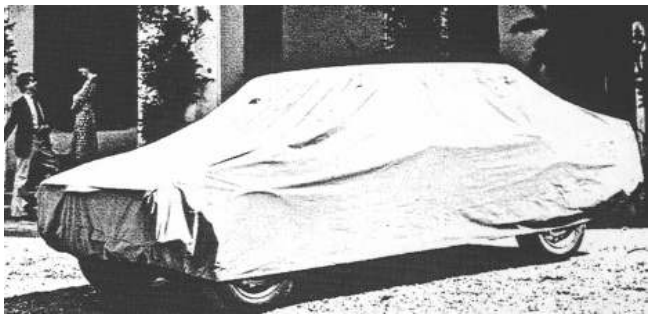

CHROMGEPÄCKTRÄGER

3) H116.50.01 Spider Baujahr 70-94 #

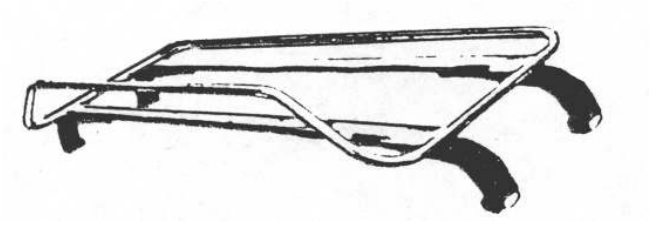

Allgemeine Geschäftsbedingungen

Allgemeines
Angebote, Lieferungen und Leistungen der Fa. H.J. Hinzen erfolgen ausschließlich aufgrund dieser Geschäftsbedingungen. Spätestens mit der Entgegennahme von Ware oder Leistungen gelten diese Bedingungen als angenommen. Für etwaige Irrtümer und Abweichungen in Katalog, Abbildung und , sowie in Rechnungen behalten wir uns die Berichtigung bzw. Nachberechnung ausdrücklich vor. Wir sind berechtigt unsere Verkaufs-, Lieferungs- und Zahlungsbedingungen jederzeit zu ändern. Vor einer derartigen Änderung abgeschlossene Verträge und noch nicht erfüllte Verträge bleiben unberührt. Unsere Angebote sind freibleibend sofern nichts anderes vereinbart wurde. die e verstehen sich in

Lieferung
Der Versand erfolgt in allen Fällen auf Rechnung und Gefahr des Käufers, Bestellers, bzw. Empfängers. Der Transport erfolgt auf dem Wege unserer Wahl. Für etwaige, auf dem Transportweg entstehende Verluste oder Beschädigungen übernehmen wir keine Haftung. Uns daraus entstehende Ansprüche gegenüber dem Transporteur treten wir zugunsten des Käufers an ihn ab. Die Lieferzeit wird nach bestem Können eingehalten, jedoch behalten wir uns vor, die Lieferung hinauszuschieben, abzulehnen oder in Teillieferungen auszuführen, ohne daß dem Besteller ein Schadenersatzanspruch zusteht.

Beanstandungen/Gewährleistungen
Bitte überprüfen Sie die Sendung sofort nach Erhalt auf Vollständigkeit und evtl. Schäden. Bei fehlenden Teilen bitten wir Sie, das Verpackungsmaterial zu prüfen. Vielleicht hat sich das Teil nur „versteckt". Beanstandungen können nur berücksichtigt werden wenn die Mängelrüge innerhalb 8 Tagen nach Erhalt der Ware schriftlich erfolgt. Bei anerkanntem Mangel besteht lediglich einer Verpflichtung zur Ersatzlieferung fehlerfreier Ware oder Zurückname nach unserem Ermessen. Schadenersatzansprüche, auch solche, die durch Material oder Konstruktionsfehler erwachsen, sowie Ersatz für entgangenen Gewinn lehnen wir ab. Das gleiche gilt für Schäden, die an anderen Gegenständen aufgrund des Einbaus der von uns gelieferten Ware entstehen. Durch eigenmächtig vorgenommene Eingriffe an der Ware erlischt das Recht zur Mängelrüge. Bei Waren, die unter Fabrikgarantie verkauft werden, wird nur insoweit Haftung übernommen, als von Seiten des betreffenden Herstellers Ersatz geleistet wird. Eine Haftung für Folgeschäden wird nicht übernommen. Wir beschränken die Dauer der Haftung auf 2 Jahre (Neuteile) 1 Jahr /gebrauchte Teile) nach Erhalt der Ware. Die Vorschriften des Produkthaftungsgesetzes bleiben von dieser Bedingung unberührt.

Warenrücknahme
Warenrücknahmen sollten grundsätzlich mit uns abgesprochen werden. Wir können Rücksendungen nur innerhalb von 14 Tagen nach Erhalt der Lieferung akzeptieren. Bitte übernehmen Sie auf jeden Fall die Versandkosten. Unfreie Sendungen nehmen wir nich an. Dies gilt auch bei Reklamationen: ggf. werden wir Ihnen die Versandkosten erstatten, wenn es sich um unseren Fahler gehandelt hat. Bitte legen Sie eine Rechnungskopie bei. Selbstverständlich können wir nur Teile zurücknehmen, die von Ihnen noch nicht eingebaut oder in irgendeiner Weise beschädigt wurden. Sollte die Warenrückgabe nicht durch einen Fehler der Fa. H.J. Hinzen verursacht worden sein, behalten wir uns vor, soweit nichts anderes vereinbart wurde, Wiedereinlagerungskosten in Höhe von 20 % des Warenbruttowertes zu erheben.

Eigentumsvorbehalt
Unsere Lieferungen bleiben bis zur Bezahlung sämtlicher Forderungen unser Eigentum. Bei vertragswidrigem Verhalten des Käufers, insbesondere Zahlungsverzug, ist der Verkäufer berechtigt, die Vorbehaltsware auf Kosten des Käufers zurückzunehmen oder gegebenenfalls Abtretung der Herausgabeansprüche des Käufers gegen dritte zu verlangen. In der Zurücknahme, bzw. in der Pfändung der Vorbehaltsware liegt, soweit nicht das Abzahlungsgesetz Anwendung findet, kein Rücktritt vom Vertrag vor.

Zahlung
Lieferungen erfolgen grundsätzlich gegen bar, Nachnahme oder Vorrauskasse. Bei Vereinbarungen der Lieferung gegen Rechnung sind wir bei Zahlungsverzug berechtigt, ab Verzugseintritt Verzugszinsen in Höhe von 5 % über dem jeweiligen Diskontsatz der Deutschen Bundesbank zu berechnen.

Verpackung
Für Transportschäden wird jede Haftung abgelehnt. Versicherung gegen Transportschäden erfolgt je nach Art des Gutes zu Lasten des Empfängers, auf dessen Vorschrift oder nach Ermessen. Verpackungsmaterial wird je nach Bedarf berechnet. Die Kosten trägt der Kunde.

Datenspeicherung
Wir setzen Sie davon in Kenntnis, daß wir Ihre Daten, soweit geschäftsnotwendig und im Rahmen des Bundesdatenschutzgesetzes (§ 26BDSG) zulässig, EDV -mäßig speichern und verarbeiten.

Erfüllungsort/Gerichtsstand
Die Vertragsbestimmungen unterliegen ausschließlich dem Recht der Bundesrepublik Deutschland. Die Anwendung der internationalen Kaufrechtsgesetze ist ausgeschlossen. Erfüllungsort für die Zahlung ist Duisburg, ausschließlicher Gerichtsstand in allen Fällen unabhängig von der Höhe des Streitwertes und im Urkundenprozeß, ist für beide Teile das Amtsgericht Duisburg, sofern dies nach der geltenden Zivilprozeßordnung vereinbart werden kann, ohne Einfluß bleibt für diesen Fall jedoch, unter welchen Umständen und wo der Auftrag erteilt, bzw. welchem Ort geliefert wurde.

Fa. Hans-Jürgen Hinzen
Inh. Klaudia Hinzen
Düsseldorfer-Landstr. 301
47259 Duisburg

Duisburg, den 01.10.2003

VERPACKUNG BESCHÄDIGT:

Bei Transport durch die Bahn.
In Gegenwart des Bahnamtlichen Rollfuhrunternehmers auspacken, Schaden von diesem bescheinigen lassen und sofort eine Tatbestandsaufnahme bei der Güterabfertigung beantragen.
Schäden sind zu melden: innerhalb 1 Woche

Bei Transport durch die Post
Bestätigung durch den Übergabebeamten ausstellen lassen.
Schäden sind zu melden: innerhalb 24 Stunden

Bei Transport durch die Spedition
In Gegenwart des anliefernden LKW-Fahrers auspacken und von diesem den Schaden auf dem Frachtbrief oder Packschein bescheinigen lassen.
Schäden sind zu melden: innerhalb 4 Tagen

VERPACKUNG EINWANDFREI, INHALT BESCHÄDIGT:

Bei Transport durch die Bahn.
Sofort die Güterabfertigung verständigen, Besichtigung und eine Tatbestandsaufnahme beantragen.
Schäden sind zu melden: innerhalb 1 Woche

Bei Transport durch die Post.
Sofort das zuständige Postamt verständigen, Besichtigung und eine Tatbestandsaufnahme beantragen.
Schäden sind zu melden: innerhalb 24 Stunden

Bei Transport durch die Spedition.
Sofort den anliefernden Fuhrunternehmer verständigen und eine Besichtigung beantragen. Bescheinigung des Schadens nach der Besichtigung auf dem Frachtbrief vornehmen lassen.
Schäden sind zu melden: innerhalb 4 Tagen

WIE HANDELN SIE RICHTIG ?

1. Auf jeden Fall lassen Sie die Ware und Verpackung unverändert.

2. Benutzen Sie das beschädigte Gut noch nicht.

3. Melden Sie den Schaden beim Transportunternehmer wie beschrieben.

4. Setzen Sie sich anschließend mit uns in Verbindung.

5. Wir benötigen von Ihnen folgende Unterlagen:

A. BAHNTRANSPORT: Tatbestandsaufnahme, Originalfrachtbrief.

B. POSTTRANSPORT: Schadensbestätigung der Post.

C. SPEDITIONSTRANSPORT: Frachtbrief mit Schadensbestätigung, bzw. bei einwandfreier Verpackung, die schriftliche Schadensmeldung an die Spedition.

ELEKTROARTIKEL SIND VOM UMTAUSCH AUSGESCHLOSSEN!

LAGEPLAN - ANFAHRT

H. J. HINZEN
INH. K. HINZEN
DÜSSELDORFER LANDSTRASSE 301 (B8)
47259 DUISBURG
STADTTEIL HUCKINGEN

Autobahn A3 - Abfahrt Breitscheider Kreuz in Richtung Krefeld, auf die A524 / B288 bis zur Abfahrt Duisburg Huckingen/Düsseldorf (B8) - an der Ampel links ca. 1.700 m, Düsseldorfer Landstraße (B8) auf der rechten Straßenseite auf dem Hof.

Autobahn A57 - Abfahrt Krefeld Uerdingen/Duisburg auf die B57 / B288 - Abfahrt Düsseldorf/Duisburg Huckingen - an der Ampel links ca. 1.700 m, Düsseldorfer Landstraße (B8) auf der rechten Straßenseite auf dem Hof.

Hinweis: Achten Sie auf das Schild !